FEEL THE HEART BEAT

2020 COLLECTION

2020 collection

cinelli 1

COLUMBUS HIGH PERFORMANCE TUBES 30

selle sanmarco 31

CARRERA carreropro.bike 53

TIME 63

Lightweight 75

FSA FULL SPEED AHEAD 85

Vision 117

HUTCHINSON 145

GAERNE 167

RUDY PROJECT 183

bike ahead composites 197

sportsbalm PROFESSIONAL MUSCLE CARE 198

stijncycles 200

vadolibero 202

idmatch BIKELAB 204

※カタログに記載されている価格は、全て消費税抜き表示です。

※商品価格や製品仕様は、予告なく変更する場合がございます。ご了承ください。

※カタログに表記されている重量は、製品の仕様変更・サイズ・改良などに伴い変更される場合があります。
また、各メーカーが問題ないとされる範囲で製品個体の誤差が生じる場合もあります。

※製品の色は印刷の性質上、実際とは多少異なる場合がありますのでご了承ください。

cinelli

2020 LINE

SUPERSTAR Disc

970g FRAME WEIGHT(M) | 440g FORK WEIGHT | BB 86.5 BOTTOM BRACKET | 28 mm MAX TYRE

PRO COMPETITION ★★★★★★

ENDURANCE ★★★★★★ **CRITERIUM** ★★★★☆☆

CLIMB ★★★★★★ **GRAVEL** ★★★☆☆☆

NEW

グレイストリート

レーザーブルー

※完成車の写真はイメージです。実際の完成車とは仕様が異なる場合があります。

SUPERSTAR Disc　スーパースターディスク フレームセット

価格（税抜）	¥215,000
カラー	レーザーブルー/グレイストリート
サイズ	XS (46) - S (48) - M (51) - L (54) - XL (57)
フレーム	コロンブス カーボンモノコック
シートポスト径	27,2mm
BB	Press Fit 86,5 x 41
Fディレイラー	直付け
最大タイヤ幅	28c
フォーク	コロンブス フーツラ DISC 1-1/8" - 1-1/2" ティパード カーボンモノコック
フォーク重量	440g
フレーム重量	970g（Mサイズ）

TA フロント：12x100mm　リア：12x142mm

SUPERSTAR Disc ULTEGRA　スーパースターディスク アルテグラMIX 完成車

価格（税抜）	¥540,000
カラー	レーザーブルー / グレイストリート
サイズ	XS (46) - S (48) - M (51) - L (54) - XL (57)
ステム	チネリ 6061 Stem / Ø 31,8 / Angle 6°
ハンドルバー	チネリ 6061 Handlebar / Ø 31,8 / Drop 130mm - Reach 80mm
クランク	SHIMANO ULTEGRA FC-R8000 / 52-36T
スプロケット	SHIMANO ULTEGRA R8000 11/30T
シートポスト	チネリ 6061 Seat Post/ Ø27,2 / L350
Fメカ	シマノ アルテグラ (FD-R8000-F)
Rメカ	シマノ アルテグラ (RD-R8000-SS) / 11 Speed
ブレーキ	Front シマノ アルテグラ (BR-R8070) Hydraulic / 160mm Rotor Rear シマノ アルテグラ (BR-R8070) Hydraulic / 140mm Rotor
シフトレバー	シマノ アルテグラ
ホイール	VISION TEAM 30 / Centerlock
タイヤ	VITTORIA - ZAFFIRO FOLD / 25-622 / 700x25c
チェーン	SHIMANO HG (X11)
サドル	CINELLI SSM MONZA START / Steel rail / 145mm

■ステム

XS	S	M	L	XL
90	90	100	110	110

■ハンドル

XS	S	M	L	XL
40	40	42	42	42

■クランク

XS	S	M	L	XL
170	172.5	172.5	172.5	175

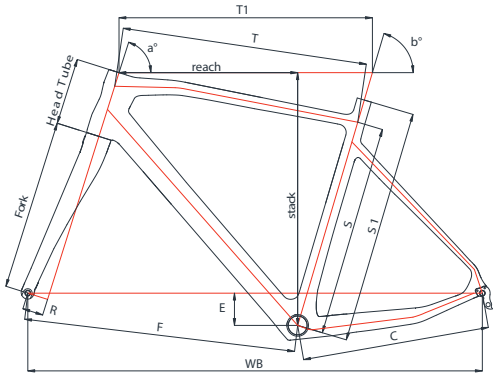

Misura Size	S1	S	T1	T	H/T	a°	b°	R	C	F	WB	E	Fork	St.Ov.	Stack	Reach
XS	460	407	515	500	110	71	75	45	415	577	982	70	368	768	509	373
S	480	430	533	517	120	72	74	45	415	581	987	70	368	717	522	383
M	510	460	550	533	145	72,5	73,5	45	415	590	995	70	368	816	548	387
L	540	498	566	550	160	73	73	45	415	595	1001	70	368	845	564	393
XL	570	523	585	568	185	73,5	72,5	45	415	604	1009	70	368	872	590	399

●S1：シートチューブ長／芯～トップ　●S：シートチューブ長／芯～芯　●S：シート芯～芯サイズ／パイプ位置
●T1：トップチューブ長／ホリゾンタル相当　●T：トップチューブ長／パイプ実寸　●Head Tube：ヘッドチューブ長
●a°：ヘッド角　●b°：シート角　●R：フォークオフセット　●C：リアセンター
●F：フロントセンター　●WB：ホイールベース　●E：ハンガー下がり　●Fork：フォーク肩下寸法

920g FRAME WEIGHT(M) | 350g FORK WEIGHT | BB 86.5 BOTTOM BRACKET | 28 mm MAX TYRE

SUPERSTAR Caliper

PRO COMPETITION ★★★★★★
ENDURANCE ★★★★★☆
CRITERIUM ★★★★☆☆
CLIMB ★★★★★★
GRAVEL ★★☆☆☆☆

NEW

レッドホット

NEW

チームコルパックモデル

ブラック ダイアモンド

※完成車の写真はイメージです。実際の完成車とは仕様が異なる場合があります。

SUPERSTAR Caliper スーパースター キャリパー フレームセット

価格（税抜）	¥195,000 ¥340,000（チームコルパックモデル）
カラー	ブラックダイアモンド/レッドホット
サイズ	XS (46) - S (48) - M (51) - L (54) - XL (57)
フレーム	コロンブス カーボンモノコック
シートポスト径	Ø 27,2mm
BB	Press Fit 86,5 x 41
Fディレイラー	直付け
最大タイヤ幅	700x28c
フォーク	コロンブス フーツラ キャリパー 1-1/8"-1-1/2"ティパード カーボンモノコック
フォーク重量	350g
フレーム重量	920g（Mサイズ）

QR フロント：100mm　リア：130mm

SUPERSTAR Caliper ULTEGRA スーパースター アルテグラ 完成車

価格（税抜）	¥450,000
カラー	ブラックダイアモンド/レッドホット
サイズ	XS (46) - S (48) - M (51) - L (54) - XL (57)
ステム	チネリ 6061 Stem / Ø 31,8 / Angle 6°
ハンドルバー	チネリ 6061 Handlebar / Ø 31,8 / Drop 130mm - Reach 80mm
クランク	SHIMANO ULTEGRA FC R8000 / 52-36T
シートポスト	チネリ 6061 Seat Post / Ø27,2 / L350
Fメカ	シマノ アルテグラ (FD-R8000-F)
Rメカ	シマノ アルテグラ (RD-R8000-SS) / 11 Speed
ブレーキ	シマノ アルテグラ (BR-R8000)
シフトレバー	シマノ アルテグラ (ST-R8000)
ホイール	VISION TEAM 30 COMP CLINCHER
タイヤ	VITTORIA - ZAFFIRO FOLD / 25-622 / 700x25c
チェーン	SHIMANO HG (X11)
サドル	CINELLI SSM MONZA START / Steel rail / 145mm

■ステム

XS	S	M	L	XL
90	90	100	110	110

■ハンドル

XS	S	M	L	XL
40	40	42	42	42

■クランク

XS	S	M	L	XL
170	172.5	172.5	172.5	175

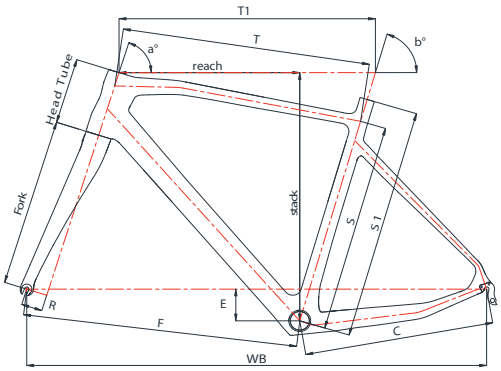

Misura Size	S1	S	T1	T	H/T	a°	b°	R	C	F	WB	E	Fork	St.Ov.	Stack	Reach
XS	460	407	515	500	110	71	75	45	407	577	974	70	368	768	509	373
S	480	430	533	517	120	72	74	45	407	581	978	70	368	717	522	383
M	510	460	550	533	145	72,5	73,5	45	407	590	986	70	368	816	548	387
L	540	498	566	550	160	73	73	45	407	595	992	70	368	845	564	393
XL	570	523	585	568	185	73,5	72,5	45	412	604	1005	70	368	872	590	399

●S1：シートチューブ長／芯～トップ　●S：シートチューブ長／芯～芯　●S：シート芯～芯サイズ／パイプ位置
●T1：トップチューブ長／ホリゾンタル相当　●T：トップチューブ長／パイプ実寸　●Head Tube：ヘッドチューブ長
●a°：ヘッド角　●b°：シート角　●R：フォークオフセット　●C：リアセンター
●F：フロントセンター　●WB：ホイールベース　●E：ハンガー下がり　●Fork：フォーク肩下寸法

VELTRIX Disc

1250g FRAME WEIGHT(M) | 500g FORK WEIGHT | BSA BOTTOM BRACKET | 28 mm MAX TYRE

PRO COMPETITION ★★★★★★

ENDURANCE ★★★★★★ **CRITERIUM** ★★★★☆☆

CLIMB ★★★★★★ **GRAVEL** ★★☆☆☆☆

NEW

ブルーイングリーン

ブルーバーンズオレンジ

※完成車の写真はイメージです。実際の完成車とは仕様が異なる場合があります。

VELTRIX Disc　ヴェルトリクス ディスク フレームセット

価格（税抜）	¥220,000
カラー	ブルーバーンズオレンジ/ブルーイングリーン
サイズ	XS (50) - S (52) - M (54) - L (56) - XL (58)
フレーム	コロンブス カーボンモノコック
シートポスト径	Ø 31,6mm
BB	BSA
Fディレイラー	直付け
最大タイヤ幅	700x28
フォーク	コロンブス Disc 1-1/8"-1-1/2"ティパード カーボンモノコック
フォーク重量	500g
フレーム重量	1250g（Mサイズ）

TA フロント：100mm　リア：142mm

VELTRIX Disc 105　ヴェルトリクス ディスク 105MIX 完成車

価格（税抜）	¥410,000
カラー	ブルーバーンズオレンジ/ブルーイングリーン
サイズ	XS (50) - S (52) - M (54) - L (56) - XL (58)
ステム	チネリ 6061 Stem / Ø 31,8 / Angle 6°　/ H 40mm
ハンドルバー	チネリ 6061 Handlebar / Ø 31,8 / Drop 130mm - Reach 80mm
クランク	シマノ (FC-RS510) / 11 Speed / 50-34T
シートポスト	チネリ 6061 Seat Post / Ø31,6 / L350
BB	FSA / BSA 68mm
Fメカ	シマノ 105 (FD-R7000-L) / 11 Speed
Rメカ	シマノ 105, RD-R7000, 11-SPEED
ブレーキ	シマノ 105 (BR-R7070)
シフトレバー	シマノ 105 / ST-R7020
ホイール	シマノ (RS-170DISC)
タイヤ	Vittoria ZAFFIRO FOLD / 25-622 700x25c
チェーン	KMC (X11)
サドル	CINELLI SSM MONZA START / Steel rail / 145mm

■ステム

XS	S	M	L	XL
90	100	100	110	110

■ハンドル

XS	S	M	L	XL
40	40	42	42	42

■クランク

XS	S	M	L	XL
170	172.5	172.5	172.5	175

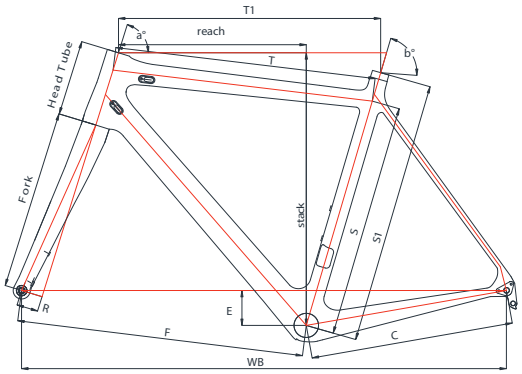

Misura Size	S1	S	T1	T	H/T	a°	b°	R	C	F	WB	E	Fork	St.Ov.	Stack	Reach
XS	500	440	500	491	115	71	75	43	415	566	971	70	368	744	515	364
S	520	466	520	511	135	71,5	74,5	43	415	577	983	70	368	764	534	373
M	540	481	540	530	155	73	73,5	43	415	578	975	70	368	784	551	382
L	568	500	567	552	180	73	73,5	43	415	600	1005	70	368	804	584	395
XL	584	515	583	567	200	73,5	73,5	43	415	614	1019	70	368	821	598	405

●S1：シートチューブ長／芯～トップ　●S：シートチューブ長／芯～芯　●S：シート芯～芯サイズ／パイプ位置
●T1：トップチューブ長／ホリゾンタル相当　●T：トップチューブ長／パイプ実寸　●Head Tube：ヘッドチューブ長
●a°：ヘッド角　●b°：シート角　●R：フォークオフセット　●C：リアセンター
●F：フロントセンター　●WB：ホイールベース　●E：ハンガー下がり　●Fork：フォーク肩下寸法

1200g FRAME WEIGHT(M) | 460g FORK WEIGHT | BSA BOTTOM BRACKET | 28 mm MAX TYRE

VELTRIX Caliper

COMPETITION ★★★★★★
ENDURANCE ★★★★★★
CRITERIUM ★★★★☆☆
CLIMB ★★★★★★
GRAVEL ★★☆☆☆☆

ブルーバーンズオレンジ

ブルーイングリーン

※完成車の写真はイメージです。実際の完成車とは仕様が異なる場合があります。

日本限定カラー：イタロ79 ホワイト

VELTRIX Caliper　ヴェルトリクスキャリパー フレームセット

価格（税抜）	¥125,000
カラー	ブルーバーンズオレンジ/ブルーイングリーン 日本限定カラー：イタロ79 ホワイト
サイズ	XS (50) - S (52) - M (54) - L (56) - XL (58)
フレーム	コロンブス カーボンモノコック
シートポスト径	Ø 31,6mm
BB	BSA
Fディレイラー	直付け
最大タイヤ幅	700x28
フォーク	コロンブス キャリパー1-1/8"-1-1/2" ティパード カーボンモノコック
フォーク重量	460g
フレーム重量	1200g（Mサイズ）

QR フロント：100mm　リア：130mm

VELTRIX Caliper 105　ヴェルトリクスキャリパー105MIX 完成車

価格（税抜）	¥295,000
カラー	ブルーバーンズオレンジ/ブルーイングリーン
サイズ	XS (50) - S (52) - M (54) - L (56) - XL (58)
ステム	チネリ 6061 Stem / Ø 31,8 / Angle 6°　/ H 40mm
ハンドルバー	チネリ 6061 Handlebar / Ø 31,8 / Drop 130mm - Reach 80mm
クランク	シマノ (FC-RS510) / 50-34T
シートポスト	チネリ 6061 Seat Post / Ø31,6 / L350
BB	シマノ / BSA 68mm
Fメカ	シマノ 105 (FD-R7000-L) / 11 Speed
Rメカ	シマノ 105 (RD-R7000) / 11 Speed
ブレーキ	シマノ 105 (BR-R7000)
シフトレバー	シマノ 105 (ST-R7000)
ホイール	シマノ (WH-RS-100)
タイヤ	Vittoria ZAFFIRO FOLD / 25-622 700x25c
チェーン	KMC (X11)
サドル	CINELLI SSM MONZA START / Steel rail / 145mm

■ステム

XS	S	M	L	XL
90	100	100	110	110

■ハンドル

XS	S	M	L	XL
40	40	42	42	42

■クランク

XS	S	M	L	XL
170	172.5	172.5	172.5	175

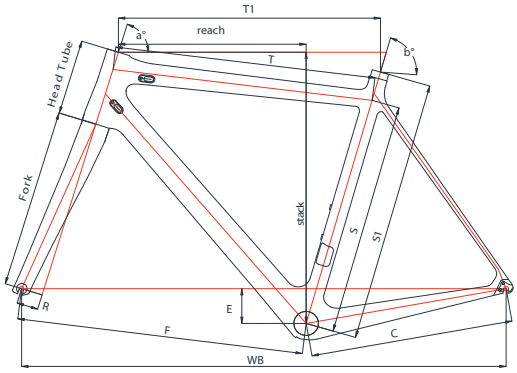

Misura Size	S1	S	T1	T	H/T	a°	b°	R	C	F	WB	E	Fork	St.Ov.	Stack	Reach
XS	500	440	500	491	115	71	75	43	409	575	975	68	371	744	510	362
S	520	466	520	511	135	71,5	74,5	43	409	587	986	68	371	764	532	372
M	540	481	540	530	155	73	74	43	409	579	978	68	371	784	551	382
L	567	500	565	552	180	73	73,5	43	409	601	1000	68	371	804	583	394
XL	585	515	583	567	200	73	73	43	409	615	1015	68	371	821	601	406

●S1：シートチューブ長／芯～トップ　●S：シートチューブ長／芯～芯　●S：シート芯～芯サイズ／パイプ位置
●T1：トップチューブ長／ホリゾンタル相当　●T：トップチューブ長／パイプ実寸　●Head Tube：ヘッドチューブ長
●a°：ヘッド角　●b°：シート角　●R：フォークオフセット　●C：リアセンター
●F：フロントセンター　●WB：ホイールベース　●E：ハンガー下がり　●Fork：フォーク肩下寸法

VIGORELLI Road DISC

2200g FRAME WEIGHT(M) | 350g FORK WEIGHT | BSA BOTTOM BRACKET | 28 mm MAX TYRE

ENDURANCE ★★★★★★
CRITERIUM ★★★★★☆
CLIMB ★★★★☆☆
GRAVEL ★★★☆☆☆

NEW

エレクトロン ブルー

VIGORELLI Road DISC ヴィゴレッリロード ディスク フレームセット

価格（税抜）	¥135,000
カラー	エレクトロン ブルー
サイズ	XS (47) - S (50) - M (53) - L (56) - XL (59)
フレーム	コロンブス Thron tubeset
シートポスト径	Ø 31,6 mm
BB	BSA 68mm
Fディレイラー	Clamp on Ø 33mm
最大タイヤ幅	700x28c
フォーク	コロンブス フーツラ DISC 1-1/8"-1-1/2"ティパード カーボンモノコック
フォーク重量	450g
フレーム重量	2200g（Mサイズ）

TA フロント：100mm　リア：142mm

※完成車の写真はイメージです。実際の完成車とは仕様が異なる場合があります。

VIGORELLI Road DISC 105 ヴィゴレッリロード ディスク 105完成車

価格（税抜）	¥235,000
カラー	エレクトロン ブルー
サイズ	XS (47) - S (50) - M (53) - L (56) - XL (59)

TA フロント：100mm　リア：142mm

※受付開始：2019年12月（予定・変更の可能性あり）

VIGORELLI Road DISC SRAM ヴィゴレッリロード SRAM Apex1 MIX 完成車

価格（税抜）	¥320,000
カラー	エレクトロン ブルー
サイズ	XS (47) - S (50) - M (53) - L (56) - XL (59)
ステム	チネリ 6061 Stem / Ø 31,8 / Angle 6°　/ H 40mm
ハンドルバー	CINELLI Handlebar 6061 / Ø 31,8 / Drop 130mm - Reach 80mm
クランク	FSA OMEGA MEGA EXO / 42T
シートポスト	CINELLI Seat Post 6061 / Ø 31,6 / L350
BB	FSA (BB-4000) MEGA EXO
Fメカ	付属していません
Rメカ	SRAM APEX1 / Long Cage / 11 Speed
ブレーキ	TRP Spyre (MD-C610C)
シフトレバー	Rear SRAM APEX22 (SB-APX-B1) / SHIFT-BRAKE / 11 Speed
ホイール	VISION TEAM 30 / Centerlock
タイヤ	VITTORIA - ZAFFIRO RIGID / 25-622 / 700x25c
チェーン	KMC (X11)
サドル	CINELLI SSM MONZA START 172,5 172,5 / Steel rail / 145mm

■ステム

XS	S	M	L	XL
90	100	100	100	110

■ハンドル

XS	S	M	L	XL
40	40	42	42	42

■クランク

XS	S	M	L	XL
170	170	172.5	172.5	175

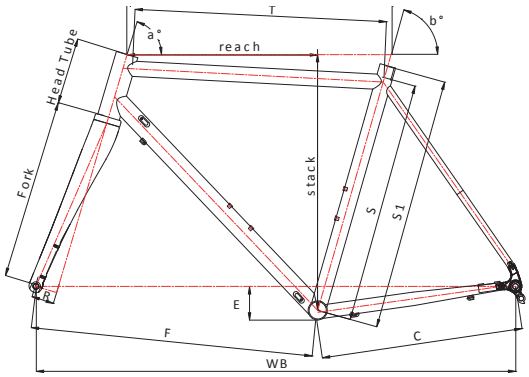

Misura Size	S1	S	T1	T	H/T	a°	b°	R	C	F	WB	E	Fork	Stack	Reach
XS	470	435	512	502	100	72,5	75	45	415	568	977	53	368	498	379
S	500	465	535	526	114	73,5	74,5	45	415	578	987	53	368	515	392
M	530	495	550	543	136	73,5	74	45	415	589	999	50	368	533	397
L	560	525	562	556	156	73,5	73,5	45	415	596	1006	50	368	552	399
XL	590	555	575	571	174	74	73	45	415	599	1008	50	368	571	400

●S1：シートチューブ長／芯～トップ　●S：シートチューブ長／芯～芯　●S：シート芯～芯サイズ／パイプ位置
●T1：トップチューブ長／ホリゾンタル相当　●T：トップチューブ長／パイプ実寸　●Head Tube：ヘッドチューブ長
●a°：ヘッド角　●b°：シート角　●R：フォークオフセット　●C：リアセンター
●F：フロントセンター　●WB：ホイールベース　●E：ハンガー下がり　●Fork：フォーク肩下寸法

2000g FRAME WEIGHT(M) | 350g FORK WEIGHT | BSA BOTTOM BRACKET | 28 mm MAX TYRE

VIGORELLI Road

ENDURANCE ★★★★★★
CRITERIUM ★★★★★★
CLIMB ★★★★☆☆
GRAVEL ★★☆☆☆☆

パープルハート

※完成車の写真はイメージです。実際の完成車とは仕様が異なる場合があります。

NEW

日本限定カラー：レッド

VIGORELLI Road ヴィゴレッリロード フレームセット

価格（税抜）	¥115,000
カラー	パープルハート、日本限定カラー：レッド
サイズ	XS (47) - S (50) - M (53) - L (56) - XL (59)
フレーム	コロンブス Thron tubeset
シートポスト径	Ø 31,6 mm
BB	BSA 68mm
Fディレイラー	Clamp on Ø 33mm
最大タイヤ幅	700x28c
フォーク	コロンブス フーツラ 1-1/8"-1-1/2" ティパード カーボンモノコック
フォーク重量	350g
フレーム重量	2000g（Mサイズ）

QR フロント：100mm　リア：130mm

VIGORELLI Road SRAM ヴィゴレッリロード SRAM Apex1 MIX 完成車

価格（税抜）	¥260,000
カラー	パープルハート
サイズ	XS (47) - S (50) - M (53) - L (56) - XL (59)
ステム	チネリ 6061 Stem / Ø 31,8 / Angle 6° / H 40mm
ハンドルバー	CINELLI Handlebar 6061 / Ø 31,8 / Drop 130mm - Reach 80mm
クランク	FSA OMEGA MEGA EXO / 42T
シートポスト	CINELLI Seat Post 6061 / Ø 31,6 / L350
BB	FSA BB4000 / BSA
Fメカ	付属していません
Rメカ	SRAM APEX1 / Long Cage / 11 Speed
ブレーキ	TEKTRO (R540) / Mechanical
カセット	Microshift / 11-32T
シフトレバー	Front SRAM APEX1 / Rear SRAM APEX22
ホイール	SHINING (A262) 700C
タイヤ	VITTORIA - ZAFFIRO RIGID / 25-622 / 700x25c
チェーン	KMC (X11)
サドル	CINELLI SSM MONZA START / Steel rail / 145mm

■ステム

XS	S	M	L	XL
90	100	100	100	110

■ハンドル

XS	S	M	L	XL
40	40	42	42	42

■クランク

XS	S	M	L	XL
170	170	172.5	172.5	175

VIGORELLI Road 105 ヴィゴレッリロード 105完成車

価格（税抜）	¥210,000
カラー	パープルハート
サイズ	XS (47) - S (50) - M (53) - L (56) - XL (59)

QR フロント：100mm　リア：130mm

※受付開始：2019年12月（予定・変更の可能性あり）

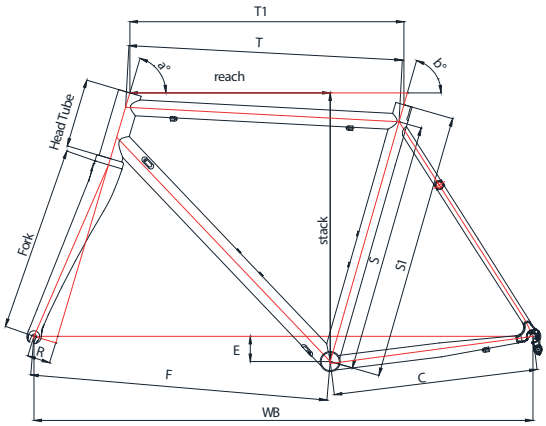

Misura Size	S1	S	T1	T	H/T	a°	b°	R	C	F	WB	E	Fork	St.Ov.	Stack	Reach
XS	470	435	512	502	100	72,5	75	45	403	568	965	53	368	747	498	379
S	500	465	535	526	114	73,5	74,5	45	404	578	976	53	368	770	515	392
M	530	495	550	543	136	73,5	74	45	405	589	981	50	368	796	533	397
L	560	525	562	556	156	73,5	73,5	45	406	596	997	50	368	820	552	399
XL	590	555	575	571	174	74	73	45	407	599	988	50	368	840	571	400

●S1：シートチューブ長／芯～トップ　●S：シートチューブ長／芯～芯　●S：シート芯～芯サイズ／パイプ位置
●T1：トップチューブ長／ホリゾンタル相当　●T：トップチューブ長／パイプ実寸　●Head Tube：ヘッドチューブ長
●a°：ヘッド角　●b°：シート角　●R：フォークオフセット　●C：リアセンター
●F：フロントセンター　●WB：ホイールベース　●E：ハンガー下がり　●Fork：フォーク肩下寸法

SEMPER

1650g FRAME WEIGHT(M) | 700g FORK WEIGHT | BSA BOTTOM BRACKET | 30 mm MAX TYRE

ENDURANCE ★★★★★☆
CRITERIUM ★★☆☆☆☆
CLIMB ★★★☆☆☆
GRAVEL ★★★★★☆

ブルーディスティニー

SEMPER　センパーディスク フレームセット

価格（税抜）	¥100,000
カラー	ブルーディスティニー
サイズ	S (50) - M (53) - L (56) - XL (59)
フレーム	コロンブス Airplane Triple Butted Alloy
シートポスト径	Ø 27,2mm
BB	BSA 68mm
Fディレイラー	Clamp Ø31,8mm
最大タイヤ幅	700x25c + Road fender (700x30c no fender option)
フォーク	コロンブス Disc 1-1/8"-1-1/2" Tapered Alu/Carbon
フォーク重量	700g
フレーム重量	1650g (Mサイズ)
ブレーキ	Flat mount disc brake, rotor size up to 160mm

TA フロント：12x100mm　リア：12x142mm
Front&Rear Fender eyelets/ Rear Rack ready / Skewer included

SEMPER 105　センパーディスク 105完成車

価格（税抜）	¥195,000
カラー	日本限定カラー：イタリアンホワイト
サイズ	S (50) - M (53) - L (56) - XL (59)

TA フロント：12x100mm　リア：12x142mm

日本限定カラー：イタリアンホワイト

※完成車の写真はイメージです。実際の完成車とは仕様が異なる場合があります。

SEMPER TIAGRA　センパーディスク ティアグラMIX

価格（税抜）	¥190,000
カラー	ブルーディスティニー
サイズ	S (50) - M (53) - L (56) - XL (59)
ステム	チネリ 6061 Stem / Ø 31,8 / Angle 6° / H 40mm
ハンドルバー	チネリ 6061 Handlebar / Ø 31,8 / Drop 130mm - Reach 80mm
クランク	FSA VERO PRO / 50/34T
シートポスト	チネリ 6061 Seat Post / Ø27,2 / L350
BB	FSA (BB7420)
Fメカ	シマノ ティアグラ (FD-4700B) / 10 Speed / Band Type
Rメカ	シマノ ティアグラ (RD-4700SS) / 10 Speed
ブレーキ	TRP Spyre (MD-C610C-F) / SRAM rotor 160mm
シフトレバー	シマノ ティアグラ (ST-4700)
ホイール	SHINING (A250) 700C / 32H / BEAR PAWS Hub (BRD-00912F) 6 Bolt
タイヤ	VITTORIA - ZAFFIRO RIGID / 25-622 / 700x25c
チェーン	KMC (X10-1)
サドル	CINELLI SSM MONZA START / Steel rail / 145mm
アクセサリー	Sunny wheel FENDER (SW-FE113)

■ステム

S	M	L	XL
100	100	110	110

■ハンドル

S	M	L	XL
40	42	42	42

■クランク

S	M	L	XL
170	172.5	172.5	175

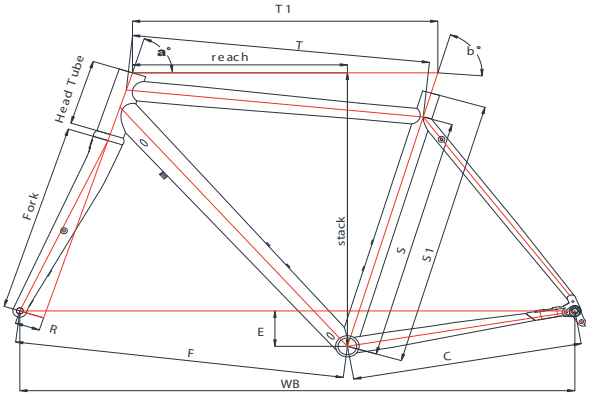

Misura Size	S1	S	T1	T	H/T	a°	b°	R	C	F	WB	E	Fork	St.Ov.	Stack	Reach
S	500	450	530	520	110	71,5	74	45	415	585	989	73	374	745	530	381
M	530	480	550	537	130	72	73,5	45	415	593	998	71	374	771	549	386
L	560	510	565	551	155	72,5	73	45	415	599	1004	71	374	780	574	389
XL	590	540	580	568	178	73	73	45	415	610	1015	68	374	826	595	398

●S1：シートチューブ長／芯～トップ　●S：シートチューブ長／芯～芯　●S：シート芯～芯サイズ／パイプ位置
●T1：トップチューブ長／ホリゾンタル相当　●T：トップチューブ長／パイプ実寸　●Head Tube：ヘッドチューブ長
●a°：ヘッド角　●b°：シート角　●R：フォークオフセット　●C：リアセンター
●F：フロントセンター　●WB：ホイールベース　●E：ハンガー下がり　●Fork：フォーク肩下寸法

925g FRAME WEIGHT(M) | 380g FORK WEIGHT | BB 86,5 PRESS FIT | 27,2 mm SEAT POST

VERY BEST OF

ENDURANCE ★★★★★
CRITERIUM ★★★★☆☆
CLIMB ★★★★☆
GRAVEL ★☆☆☆☆☆

NEW

ブラック ゴールド

※完成車の写真はイメージです。

VERY BEST OF　ベリー ベスト オブ フレームセット

価格（税抜）	¥440,000
カラー	ブラック ゴールド
サイズ	XS (46) - S (48) - M (51) - L (54)
フレーム	コロンブス カーボン モノコック
シートポスト径	Ø 27,2 mm
Fメカ	直付け
フォーク	コロンブス FUTURA 1-1/8" - 1-1/2" モノコック
フォーク重量	380 g
フレーム重量	925 g（Mサイズ）
BB	Press Fit 86,5

VERY BEST OF 105　ベリー ベスト オブ 105完成車

価格（税抜）	¥540,000
カラー	ブラック ゴールド
サイズ	XS (46) - S (48) - M (51) - L (54) - XL (57)
コンポーネント	シマノ 105

VERY BEST OF 105　ベリー ベスト オブ 105完成車 ホイール：Vision Metron 40 SL/Metron 50 SL

価格（税抜）	¥690,000
カラー	ブラック ゴールド
サイズ	XS (46) - S (48) - M (51) - L (54) - XL (57)
コンポーネント	シマノ 105
ホイール	Vision Metron 40 SL/Metron 50 SL

VERY BEST OF ULTEGRA　ベリー ベスト オブ アルテグラ完成車

価格（税抜）	¥570,000
カラー	ブラック ゴールド
サイズ	XS (46) - S (48) - M (51) - L (54) - XL (57)
コンポーネント	シマノ アルテグラ

VERY BEST OF ULTEGRA　ベリー ベスト オブ アルテグラ完成車 ホイール：Vision Metron 40 SL/Metron 50 SL

価格（税抜）	¥720,000
カラー	ブラック ゴールド
サイズ	XS (46) - S (48) - M (51) - L (54) - XL (57)
コンポーネント	シマノ アルテグラ
ホイール	Vision Metron 40 SL/Metron 50 SL

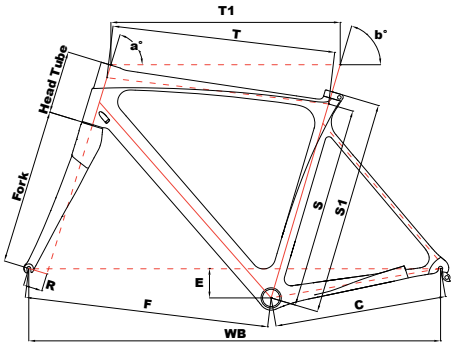

Misura Size	S1	S	T1	T	Head Tube	a°	b°	R	C	F	WB	E	Fork	St.Ov.
XS	460	430	518	504	119	71	74	45	406	576	971	72	368	732
S	480	450	530	515	135	72	74	45	406	579	974	72	368	751
M	510	480	544	530	150	73	73,5	45	408	579	977	70	368	777
L	540	510	561	548	175	73	73,5	45	408	596	994	70	368	801

●S1：シートチューブ長／芯～トップ　●S：シートチューブ長／芯～芯　●S：シート芯～芯サイズ／パイプ位置　●T1：トップチューブ長／ホリゾンタル相当　●T：トップチューブ長／パイプ実寸　●Head Tube：ヘッドチューブ長　●a°：ヘッド角　●b°：シート角　●R：フォークオフセット　●C：リアセンター　●F：フロントセンター　●WB：ホイールベース　●E：ハンガー下がり　●Fork：フォーク肩下寸法

ZYDECO Apex

1760g FRAME WEIGHT(M) | 450g FORK WEIGHT | BSA BOTTOM BRACKET | 40 mm MAX TYRE

ENDURANCE ★★★★★☆
CRITERIUM ★★★★☆☆
CLIMB ★★★☆☆☆
GRAVEL ★★★★★★

フルカラー

ZYDECO　ジデコ フレームセット

価格（税抜）	¥125,000
カラー	フルカラー
サイズ	XS (49) - S (51) - M (54) - L (56) - XL (59)
フレーム	コロンブス Airplane Triple Butted Alloy
シートポスト径	Ø 31,6mm
BB	BSA 68mm
最大タイヤ幅	700x40
フォーク	コロンブス フーツラ Gravel 1-1/8"-1-1/4" ティパード カーボンモノコック
フォーク重量	450g
フレーム重量	1760g（Mサイズ）

TA フロント：12x100mm　リア：12x142mm

ZYDECO Apex　ジデコ Sram Apex 1x MIX 完成車

価格（税抜）	¥320,000
カラー	フルカラー
サイズ	XS (49) - S (51) - M (54) - L (56) - XL (59)
フレーム	コロンブス Airplane Triple Butted Alloy
シートポスト径	Ø 31,6mm
BB	BSA 68mm
最大タイヤ幅	700x40
フォーク	コロンブス フーツラ Gravel 1-1/8"-1-1/4" ティパード カーボンモノコック
フォーク重量	450g
フレーム重量	1760g（Mサイズ）
ステム	チネリ 6061 Stem / Ø 31,8 / Angle 6° / H 40mm
ハンドルバー	CINELLI Handlebar FLARE 6061 / Ø 31,8 / Drop 120mm(40) 130mm(42) - Reach 70mm / Flare Angle 12°
クランク	FSA OMEGA MEGAEXO (CK-4003S-WT) / 42T
シートポスト	CINELLI Seat Post 6061 / Ø 31,6 / L350
BB	FSA (BB-4000) / BSA 68mm
Fメカ	付属していません
Rメカ	SRAM APEX1 / Long Cage / 11 Speed
ブレーキ	SRAM (HRDapx) / (TRG3-CL-A1) 160mm Disc
シフトレバー	Rear SRAM APEX22 (SB-APX-B1)
ホイール	SHINING (A250) 700C
タイヤ	WTB - RIDLER 700x37c
チェーン	KMC (X11-1)
サドル	CINELLI SSM MONZA START / Steel rail / 145mm

TA フロント：12x100mm　リア：12x142mm

■ステム

XS	S	M	L	XL
90	90	100	110	110

■ハンドル

XS	S	M	L	XL
40	40	42	42	42

■クランク

XS	S	M	L	XL
170	170	172.5	172.5	175

※完成車の写真はイメージです。実際の完成車とは仕様が異なる場合があります。

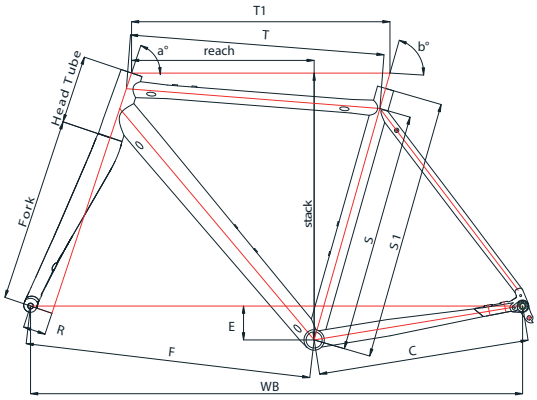

Misura Size	S1	S	T1	T	H/T	a°	b°	R	C	F	WB	E	Fork	St.Ov.	Stack	Reach
XS	490	447	510	504	100	70,5	74,5	47	440	58	1010	71	382	748	510	371
S	510	467	520	514	120	71,0	74,5	47	440	58	1017	70	382	768	530	375
M	540	497	539	530	140	71,5	74,0	47	440	59	1025	70	382	793	551	380
L	560	517	560	549	160	72,0	73,5	47	440	60	1037	70	382	813	572	390
XL	590	547	580	570	180	72,5	73,0	47	440	61	1047	70	382	907	837	399

●S1：シートチューブ長／芯～トップ　●S：シートチューブ長／芯～芯　●S：シート芯～芯サイズ／パイプ位置
●T1：トップチューブ長／ホリゾンタル相当　●T：トップチューブ長／パイプ実寸　●Head Tube：ヘッドチューブ長
●a°：ヘッド角　●b°：シート角　●R：フォークオフセット　●C：リアセンター
●F：フロントセンター　●WB：ホイールベース　●E：ハンガー下がり　●Fork：フォーク肩下寸法

1000g FRAME WEIGHT(M) | 550g FORK WEIGHT | BB 86.5 BOTTOM BRACKET | 700X47c 650bX2.1 MAX TYRE

KING ZYDECO

ENDURANCE ★★★★★★
OFFROAD ★★★★☆☆
CLIMB ★★★★★☆
GRAVEL ★★★★★★

NEW

ディープウォーター

※完成車の写真はイメージです。

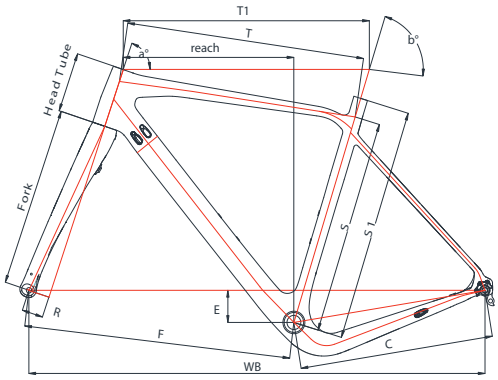

KING ZYDECO キングジデコ フレームセット

価格（税抜）	¥200,000
カラー	ディープウォーター
サイズ	S (48) - M (51) - L (53) - XL (55)
フレーム	コロンブス カーボンモノコック
シートポスト径	Ø 27,2mm
BB	BB386EVO 86,5mm
Fディレイラー	Clamp Ø31,8mm
最大タイヤ幅	700x42C / 27.5 x 2.1inc
フォーク	コロンブス フーツラ CROSS 1-1/8"-1-1/2" ティパード カーボンモノコック
フォーク重量	550g
フレーム重量	1000g (Mサイズ)
ブレーキ	Flat mount disc brake, rotor size up to 160mm

TA フロント：12x100mm　リア：12x142mm

Misura Size	S1	S	T1	T	H/T	a°	b°	R	C	F	WB	E	Fork	St.Ov.	Stack	Reach
S	480	435	530	513	100	70	73	47/52	430	588	1010	70	395	745	519	371
M	510	468	550	530	130	71,5	73	47/52	430	595	1018	70	395	776	550	380
L	530	493	570	550	150	72,5	72,5	47/52	430	602	1024	70	395	800	576	389
XL	550	506	590	568	175	72,5	72,5	47/52	430	621	1044	70	395	821	599	400

●S1：シートチューブ長／芯～トップ　●S：シートチューブ長／芯～芯　●S：シート芯～芯サイズ／パイプ位置
●T1：トップチューブ長／ホリゾンタル相当　●T：トップチューブ長／パイプ実寸　●Head Tube：ヘッドチューブ長
●a°：ヘッド角　●b°：シート角　●R：フォークオフセット　●C：リアセンター
●F：フロントセンター　●WB：ホイールベース　●E：ハンガー下がり　●Fork：フォーク肩下寸法

ZYDECO SORA

11,2kg BIKE WEIGHT(M)

BSA BOTTOM BRACKET

42 mm MAX TYRE

ENDURANCE ★★★★☆☆

OFFROAD ★★★☆☆☆

CLIMB ★★★☆☆☆

GRAVEL ★★★★★★

NEW

オレンジジュース ブルー

※完成車の写真はイメージです。実際の完成車とは仕様が異なる場合があります。

ZYDECO SORA　ジデコ ソラ完成車

価格（税抜）	¥200,000
カラー	オレンジジュース ブルー
サイズ	XS (49) - S (51) - M (54) - L (56) - XL (59)
フレーム	コロンブス Airplane Triple Butted Alloy
シートポスト径	Ø 31,6mm
BB	BSA 68mm
Fディレイラー	Clamp Ø34,9mm
最大タイヤ幅	700x42
フォーク	コロンブス フーツラ 1-1/8”　Alu/Carbon
フォーク重量	450g
フレーム重量	1760g (Mサイズ)
ステム	チネリ 6061 Stem / Ø 31,8 / Angle 6°　/ H 40mm
ハンドルバー	CINELLI Handlebar FLARE 6061 / Ø 31,8 / Drop 120mm(40) 130mm(42) -Reach 70mm / Flare Angle 12°
クランク	FSA TEMPO / 50/34T
シートポスト	CINELLI Seat Post 6061 / Ø 31,6 / L350
BB	FSA (BB-7420) / BSA 68mm
Fメカ	シマノ ソラ (FD-R3000)
Rメカ	シマノ ソラ (RD-R3000) / Direct Attach / 9 Speed
ブレーキ	TEKTRO (MD-C510) /Mechanical / 160 Rotor
シフトレバー	シマノ ソラ (ST-R3000)
ホイール	SHINING (A250) 700C / 32H
タイヤ	KENDA - FLINTRIDGE 700x35c
チェーン	KMC (X9)
サドル	CINELLI / Steel rail / 145mm

TA フロント：12x100mm　リア：12x142mm

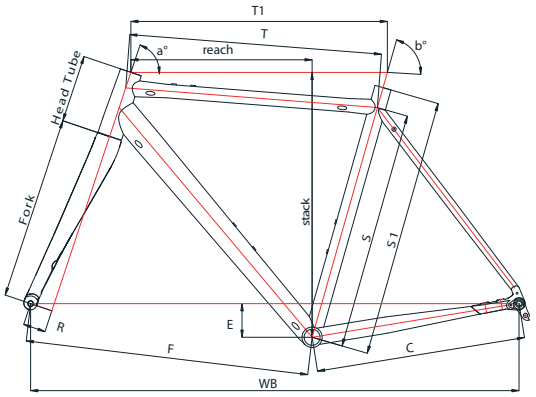

Misura Size	S1	S	T1	T	H/T	a°	b°	R	C	F	WB	E	Fork	Stack	Reach
XS	490	450	510	501	90	69,5	74,5	45	440	585	1015	71	390	508	369
S	510	470	520	515	110	70,0	74,5	45	440	592	1023	70	390	528	374
M	540	500	540	535	130	70,5	74,0	45	440	604	1034	70	390	549	383
L	560	520	560	553	150	71,0	73,5	45	440	615	1045	70	390	570	391
XL	590	550	580	574	170	71,5	73,0	45	440	625	1055	70	390	590	400

●S1：シートチューブ長／芯～トップ　●S：シートチューブ長／芯～芯　●S：シート芯～芯サイズ／パイプ位置
●T1：トップチューブ長／ホリゾンタル相当　●T：トップチューブ長／パイプ実寸　●Head Tube：ヘッドチューブ長
●a°：ヘッド角　●b°：シート角　●R：フォークオフセット　●C：リアセンター
●F：フロントセンター　●WB：ホイールベース　●E：ハンガー下がり　●Fork：フォーク肩下寸法

980g FRAME WEIGHT(M) | 380g FORK WEIGHT | BSA BOTTOM BRACKET | 25 mm MAX TYRE

HAND MADE IN ITALY

LASER MIA

ENDURANCE ★★★★★★
CRITERIUM ★★★★☆☆
CLIMB ★★★★★★
GRAVEL ★☆☆☆☆☆

アズーロレーザー

※完成車の写真はイメージです。フレームセットのみの販売となります。

チネリのアイコン、レーザーをカーボンで作り直したバイクです。このバイクのためにデザイナーやエンジニアでプロジェクトチームを立ち上げ、カーボンの宝石がここに誕生しました。 完全にイタリアで生産されており、製造時もカーボンの繊細な技術を必要とします。
伝説のレーザーの名に恥じないレーシング性能を備え、重量も980g（フレーム）と軽量です。もちろん電動メカにも対応しています。
ここに伝説のレーシングマシンが復活したのです。

LASER MIA　レーザーミア フレームセット

価格（税抜）	¥550,000
カラー	アズーロレーザー
サイズ	48 - 62 （1cm刻み）
フレーム	コロンブス カーボン Lab
BB	BSA
シートポスト径	Ø 27,2 mm
Fメカ	直付け
フォーク	チネリ レーザー モノコック 1-1/8"
フォーク重量	380 g (Uncut)
フレーム重量	980 g (52サイズ,with fittings)
ヘッドセット	コロンブス コンパス 1-1/8" カーボン

CUSTOM SIZE（カスタムサイズオーダー）¥620,000（税抜）

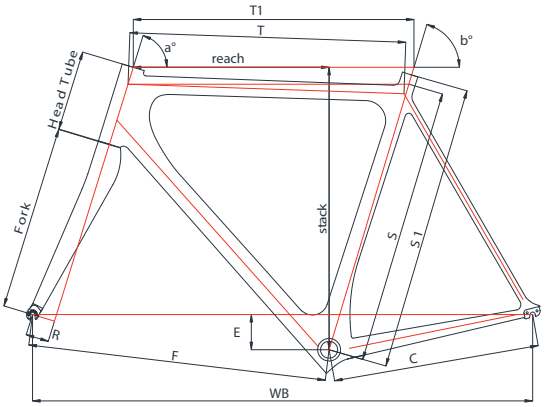

Misura Size	S1	S	T1	T	H/T	a°	b°	R	C	F	WB	E	Fork	St.Ov.	Stack	Reach
48	500	480	510	504	95	71,5	74,5	45	405	567	961	70	368	733	495	373
49	510	490	515	509	100	72	74,5	45	405	568	962	70	368	743	501	376
50	520	500	520	514	110	72,5	74,5	45	405	569	963	70	368	753	512	378
51	530	510	525	518	120	72,5	74,3	45	405	572	967	70	368	762	522	378
52	540	520	530	523	130	73	74,2	45	405	572	967	70	368	772	533	379
53	550	530	535	527	140	73	74	45	405	575	970	70	368	781	543	380
54	560	540	545	536	150	73	73,5	45	405	580	975	70	368	790	552	381
55	570	550	550	541	160	73	73,5	45	405	585	980	70	368	799	562	384
56	580	560	555	546	170	73	73,5	45	405	590	985	70	368	809	571	386
57	590	570	565	555	180	73	73	45	405	595	990	70	368	818	581	387
58	600	580	570	560	190	73	73	45	405	600	995	70	368	827	591	389
59	610	590	580	570	200	73	73	45	405	610	1005	70	368	837	600	397
60	620	600	590	579	210	73,5	73	45	405	614	1009	70	368	847	611	403
61	630	610	600	588	220	73,5	72,5	45	405	618	1013	70	368	855	621	404
62	640	620	605	592	225	74	72,5	45	405	618	1013	70	368	865	628	407

●S1：シートチューブ長／芯～トップ　●S：シートチューブ長／芯～芯　●S：シート芯～芯サイズ／パイプ位置
●T1：トップチューブ長／ホリゾンタル相当　●T：トップチューブ長／パイプ実寸　●Head Tube：ヘッドチューブ長
●a°：ヘッド角　●b°：シート角　●R：フォークオフセット　●C：リアセンター
●F：フロントセンター　●WB：ホイールベース　●E：ハンガー下がり　●Fork：フォーク肩下寸法

XCR

1650g FRAME WEIGHT(M) | 350g FORK WEIGHT | BSA BOTTOM BRACKET | 25 mm MAX TYRE

ENDURANCE ★★★★★★
CRITERIUM ★★★★☆☆
CLIMB ★★★★★★
GRAVEL ★☆☆☆☆☆

HAND MADE IN ITALY

マジックミラー

※完成車の写真はイメージです。フレームセットのみの販売となります。

レッドマタドール

チネリの頭上に輝く宝石です。
ラインアップの中で最も高級なフレームで、フレーム素材も製造技術も最高レベルです。フレーム素材は軍艦に使用される非常に錆びにくいステンレスです。もちろん強度も高く、軽量に仕上がっています。
焼き入れされたオーステナイトがフレームチューブの伸縮性を生み出し、よりダイレクトで路面にくっつくような独特のハンドリングにつながっています（特に下りの伸びや高速時に）。 アルミやチタンのフレームよりも、重量／剛性バランスに優れています。
チネリの考える一生のパートナーとして使ってもらうためのバイクで、イタリアの職人によってハンドメイドされます。

XCR エックスシーアール フレームセット

価格（税抜）	¥500,000
カラー	マジックミラー/レッドマタドール
サイズ	XS (45) - S (48) - M (50) - L (53) - XL (56)
チューブ	コロンブス XCr Hinox Tube® - Trafiltubi
BB	BSA
シートポスト径	Ø 31,6 mm
Fメカ	バンド付属 Ø33mm
フォーク	コロンブス フーツラ キャリパー 1-1/8" - 1-1/2" モノコック
フレーム重量	1650 g（Mサイズ）
フォーク重量	350 g

CUSTOM SIZE（カスタムサイズオーダー）¥520,000（税抜）

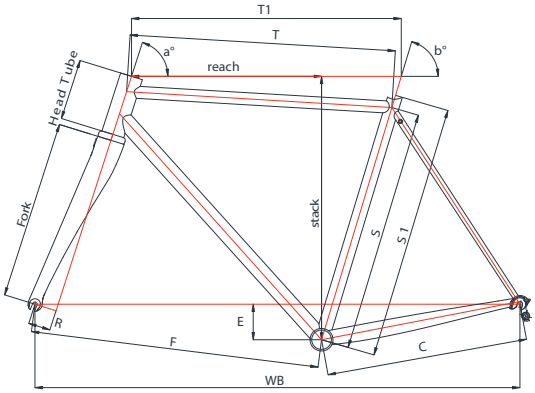

Misura Size	S1	S	T1	T	H/T	a°	b°	R	C	F	WB	E	Fork	St.Ov.	Stack	Reach
XS	450	415	515	498	98	71,5	74,5	45	403	570	962	73	368	725	491	378
S	480	435	525	509	104	72	74	45	405	572	966	73	368	738	498	382
M	500	465	545	530	121	73	73,5	45	405	579	974	71	368	762	516	390
L	530	495	560	544	139	73,5	73	45	408	583	981	71	368	787	535	396
XL	560	525	580	564	172	73,5	72,5	45	408	599	997	68	368	816	560	403

●S1：シートチューブ長／芯～トップ　●S：シートチューブ長／芯～芯　●S：シート芯～芯サイズ／パイプ位置
●T1：トップチューブ長／ホリゾンタル相当　●T：トップチューブ長／パイプ実寸　●Head Tube：ヘッドチューブ長
●a°：ヘッド角　●b°：シート角　●R：フォークオフセット　●C：リアセンター
●F：フロントセンター　●WB：ホイールベース　●E：ハンガー下がり　●Fork：フォーク肩下寸法

1830g FRAME WEIGHT(M) | 670g FORK WEIGHT | ITA BOTTOM BRACKET | 25 mm MAX TYRE

SUPERCORSA

ENDURANCE ★★★★★★
CRITERIUM ★★★☆☆☆
CLIMB ★★★★☆☆
GRAVEL ★★★☆☆☆

HAND MADE IN ITALY

ロッソフェラーリ

アズーロ レーザー

スーパーコルサ ヴィンテージ

※完成車の写真はイメージです。フレームセットのみの販売となります。

SUPERCORSA スーパーコルサ フレームセット

価格（税抜）	¥290,000 ¥350,000（スーパーコルサ ヴィンテージ）
カラー	ビアンコ パーラ / アズーロ レーザー / チタニウム グレイ / ヴェルデ ジャガー / ブラック タイ / ブルー チャイナ / ジアロ カリー / ロッソフェラーリ
サイズ	48 - 64（1cm刻み）
チューブ	コロンブス SL
BB	ITA BB
シートポスト径	Ø 27,2 mm
Fメカ	直付け
フォーク	コロンブス SL 1” filettata
フレーム重量	1830 g
フォーク重量	670 g

CUSTOM SIZE（カスタムサイズオーダー）¥360,000（税抜）

※ヘッドセットは付属しません。
※ねじ切りイタリアン1インチのヘッドパーツをご用意ください。

伝説は40年以上もの時を越えて生き続けています。
昔から変わらないもの、スポイラーBB、チーノ・チネリがデザインしたファーストバック・シートステイ、そしてイタリアの職人による手仕事。
その一方、チューブ素材は最新のニオビウム・スチールへ。

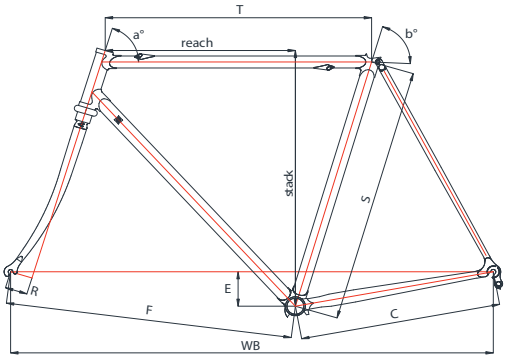

Misura Size	T	a°	b°	R	C	F	E	WB	Stack	Reach
48	510	72	74,5	50	401	557	66	948	486	374
49	515	72	74,5	50	402	571	69	963	495	377
50	520	72,5	74,5	50	402	573	70	964	505	379
51	525	72,5	74	50	402	573	73	964	513	377
52	535	72,5	74	50	403	583	73	975	523	384
53	540	73	74	45	405	579	73	972	533	387
54	545	73	73,5	45	405	579	73	973	541	383
55	550	73	73,5	45	405	584	73	978	550	387
56	560	73	73,5	45	405	594	73	988	560	394
57	565	73	73,5	45	406	599	73	994	570	396
58	570	73	73	45	407	600	73	995	578	393
59	575	73	73	45	408	604	73	1001	587	396
60	580	73	73	45	409	609	73	1007	597	398
61	580	73	73	45	409	609	73	1007	606	395
62	590	73	73	45	409	619	73	1017	616	402
63	590	73	73	45	410	619	73	1018	626	399
64	595	73	73	45	410	620	73	1019	635	401

●S1：シートチューブ長／芯～トップ　●S：シートチューブ長／芯～芯　●S：シート芯～芯サイズ／パイプ位置
●T1：トップチューブ長／ホリゾンタル相当　●T：トップチューブ長／パイプ実寸　●Head Tube：ヘッドチューブ長
●a°：ヘッド角　●b°：シート角　●R：フォークオフセット　●C：リアセンター
●F：フロントセンター　●WB：ホイールベース　●E：ハンガー下がり　●Fork：フォーク肩下寸法

※フレームの塗り直しができます。（カラー変更・現行デザイン以外の変更は不可）
・フレームフォーク全体の再塗装　（税抜）¥50,000～
・部分的な修正塗装　（税抜）¥30,000～
納期、見積もり等は正規販売店へご相談ください。

NEMO TIG DISC

1850g FRAME WEIGHT(M) | 440g FORK WEIGHT | BSA BOTTOM BRACKET | 28 mm MAX TYRE

カスタム・ジオメトリーで、コロンブスのスピリット・トリプルバテッドチューブを用い、イタリアで生産されます。フラットマウント・ディスクブレーキ、グラベルや高速ダウンヒルにも対応できるよう大径タイヤに対応するクリアランスを確保。伝統と同時に最新テクノロジーを求めるよくばりなライダーたちの要望を満たすためにスチールが帰ってきました。

ENDURANCE ★★★★★☆
CRITERIUM ★★★★☆☆
CLIMB ★★★★★☆
GRAVEL ★★★★☆☆

HAND MADE IN ITALY

オレンジ ブラッサム スペシャル

ブルースカイ

グレイルーム

COLOR ORDER : GLOSSY OR MATT

※完成車の写真はイメージです。フレームセットのみの販売となります。

NEMO TIG ネモ ティグ ディスク フレームセット

価格（税抜）	¥300,000
カラー	パープルヘイズ / イエロームーン / シルバーバレット / ブラックドッグ / チェリーボム（+30色（マット・グロス）カラーオーダー可能）
サイズ	XS (48) - S (51) - M (54) - L (56) - XL (59) - XXL (61)
チューブ	コロンブス スピリット
BB	BSA
シートポスト径	Ø 27,2 mm
Fメカ	バンド付属 Ø 31,7 mm
フォーク	コロンブス フーツラ Disc 1-1/8" - 1-1/2"
フレーム重量	1900 g（Mサイズ）
フォーク重量	440 g

CUSTOM SIZE（カスタムサイズ） ¥320,000（税抜）
COLOR ORDER（カラーオーダー） ¥320,000（税抜）
CUSTOM SIZE + COLOR ORDER ¥340,000（税抜）
（カスタムサイズ + カラーオーダー）

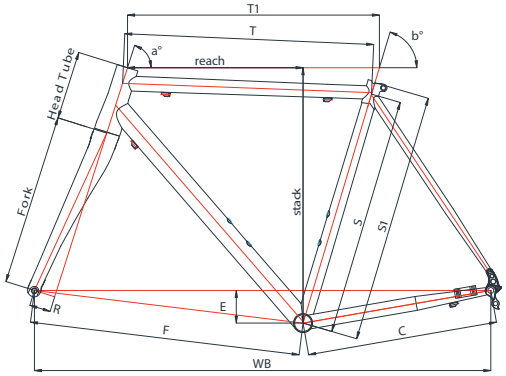

Misura Size	S1	S	T1	T	H/T	a°	b°	R	C	F	WB	E	Fork	St.Ov.	Stack	Reach
XS	480	455	510	505	110	71	74,5	45	405	572	967	70	368	735	510	369
S	510	485	520	516	120	71,5	74	45	405	573	968	70	368	760	520	371
M	540	515	535	531	145	72,5	73,5	45	405	575	969	70	368	782	547	373
L	560	535	550	545	160	73	73,5	45	405	585	980	70	368	799	564	383
XL	590	565	575	570	185	73	73	45	408	605	1003	70	368	823	587	395
XXL	610	585	590	584	210	73,5	72,5	45	410	609	1009	70	368	845	643	397

●S1：シートチューブ長／芯〜トップ ●S：シートチューブ長／芯〜芯 ●S：シート芯〜芯サイズ／パイプ位置
●T1：トップチューブ長／ホリゾンタル相当 ●T：トップチューブ長／パイプ実寸 ●Head Tube：ヘッドチューブ長
●a°：ヘッド角 ●b°：シート角 ●R：フォークオフセット ●C：リアセンター
●F：フロントセンター ●WB：ホイールベース ●E：ハンガー下がり ●Fork：フォーク肩下寸法

NEMO TIG

1800g FRAME WEIGHT(M) | 350g FORK WEIGHT | BSA BOTTOM BRACKET | 28 mm MAX TYRE

ENDURANCE ★★★★★☆
CRITERIUM ★★★★★☆
CLIMB ★★★★★☆
GRAVEL ★★★★☆☆

HAND MADE IN ITALY

イエロームーン

シルバーバレット

パープルヘイズ

COLOR ORDER : GLOSSY OR MATT

スチールのレースバイクが帰ってきました。
コロンブスのトリプルバテッド・スピリットで作られており、TIG溶接でフレーム強度が増しています。
カーボンロードバイクの上位機種と同じFELフォークが装備され、シートクランプやリアエンドの応力集中を防ぐ構造など、細部の作り込みもなされています。
クラシックではなく性能を最重要視した、現代の最先端のパフォーマンス・スチール・フレームです。

※完成車の写真はイメージです。フレームセットのみの販売となります。

NEMO TIG ネモ ティグ フレームセット

価格（税抜）	¥270,000
カラー	パープルヘイズ / イエロームーン / シルバーバレット / ブラックドッグ / チェリーボム（+30色（マット・グロス）カラーオーダー可能）
サイズ	XS (48) - S (51) - M (54) - L (56) - XL (59) - XXL (61)
チューブ	コロンブス スピリット
BB	BSA
シートポスト径	Ø 27,2 mm
Fメカ	バンド付属 Ø 31,7 mm
フォーク	コロンブス フーツラ 1-1/8" - 1-1/2" モノコック
フレーム重量	1800 g (Mサイズ)
フォーク重量	350 g

CUSTOM SIZE（カスタムサイズ） ¥290,000（税抜）
COLOR ORDER（カラーオーダー） ¥290,000（税抜）
CUSTOM SIZE + COLOR ORDER ¥310,000（税抜）
（カスタムサイズ + カラーオーダー）

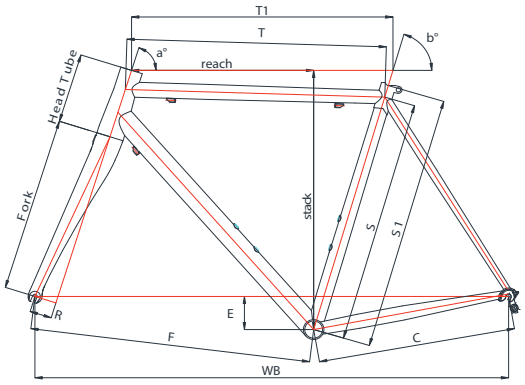

Misura Size	S1	S	T1	T	H/T	a°	b°	R	C	F	WB	E	Fork	St.Ov.	Stack	Reach
XS	480	455	510	505	110	71	74,5	45	405	572	967	70	368	735	510	369
S	510	485	520	516	120	71,5	74	45	405	573	968	70	368	760	520	371
M	540	515	535	531	145	72,5	73,5	45	405	575	969	70	368	782	547	373
L	560	535	550	545	160	73	73,5	45	405	585	980	70	368	799	564	383
XL	590	565	575	570	185	73	73	45	408	605	1003	70	368	823	587	395
XXL	610	585	590	584	210	73,5	72,5	45	410	609	1009	70	368	845	643	397

●S1：シートチューブ長／芯～トップ ●S：シートチューブ長／芯～芯 ●S：シート芯～芯サイズ／パイプ位置
●T1：トップチューブ長／ホリゾンタル相当 ●T：トップチューブ長／パイプ実寸 ●Head Tube：ヘッドチューブ長
●a°：ヘッド角 ●b°：シート角 ●R：フォークオフセット ●C：リアセンター
●F：フロントセンター ●WB：ホイールベース ●E：ハンガー下がり ●Fork：フォーク肩下寸法

RAM 3

RAM 3 ラム 3

価格（税抜）	¥53,000
カラー	ブラック
サイズ ハンドル幅C-C（cm）-ステム長（mm）	40-100・40-110・42-110・ 42-120・42-130・44-130
フォーククランプ径（mm）	28.6
重量	410g (42-120)
素材	T700・HMカーボン
ハンドルドロップ形状	シャロー P.P.A.
付属品	サイクルコンピューターアダプタ

サイクルコンピューターアダプタ

RAM 3 MIKE GIANT

RAM 3 MIKE GIANT
ラム 3 マイク ジャイアント

価格（税抜）	¥71,000
カラー	マイク ジャイアント
サイズ ハンドル幅C-C（cm）-ステム長（mm）	40-100・40-110・42-110・ 42-120・42-130・44-130
フォーククランプ径（mm）	28.6
重量（120mm-42cm）	410g (42-120)
素材	T700・HMカーボン
ハンドルドロップ形状	シャローP.P.A.

NEO MORPHE BAR

NEO MORPHE BAR
ネオ モルフェハンドル

価格（税抜）	¥24,500（ブラック） ¥32,800（ホワイト）
サイズC-C（cm）	38-40-42-44
クランプ径（mm）	31.8
重量（42cm）	230g
素　材	多層T700/HMカーボン
仕上げ	クリアコート

NEOS Line

NEOS BAR
ネオス ハンドル

価格（税抜）	¥24,500
サイズ C-C（cm）	40-42-44
クランプ径（mm）	31.8
重量（42cm）	185g
素材	モノコック HM カーボン
仕上げ	クリアコート

NEOS seat post
ネオス シートポスト

価格（税抜）	¥15,000
長さ（mm）	350
ピラー径（mm）	31.6 / 27.2
オフセット	15mm
重量（27.2mm）	235g
素材	アルミ 7050 T6 ＋ HMカーボン
仕上げ	クリアコート

NEOS STEM
ネオス ステム

価格（税抜）	¥11,000
サイズ（mm）	90-100-110-120
ハンドルクランプ径（mm）	31.8
フォーククランプ径（mm）	28.6
アングル	83°
重量（100mm）	125g
素材	アルミ 7050 T6 ＋ HMカーボン
仕上げ	クリアコート
ボルト径	フロントM5、リアM5

DINAMO line

DINAMO BAR
ダイナモ ハンドル

価格（税抜）	¥10,000（ブラック） ¥13,800（ホワイト）
カラー	ブラック、ホワイト
サイズ C-C（cm）	38-40-42-44
クランプ径（mm）	31.8
重量（42cm）	230g
素材	7050 T76 アルミ トリプルバテッド
仕上げ	アノダイズド処理（マットブラック）

DINAMO STEM
ダイナモ ステム

価格（税抜）	¥7,800（ブラック）
カラー	ブラック
サイズ（mm）	90-100-110-120
ハンドルクランプ径（mm）	31.8
フォーククランプ径（mm）	28.6
アングル	83°
重量（100mm）	115g
素材	アルミ 7050 T6
仕上げ	アノダイズド処理（マットブラック）
ボルト径	フロントM5、リアM5

DINAMO seat post
ダイナモ シートポスト

価格（税抜）	¥10,000（ブラック）
カラー	ブラック
長さ（mm）	350
ピラー径（mm）	31.6
オフセット	15mm
重量	250g
素材	アルミ 7050 T6 3Dフォージド
仕上げ	アノダイズド処理（マットブラック）

VAI Line

VAI BAR
ヴァイ ハンドル

価格（税抜）	¥4,300（ブラック） ¥6,900（ホワイト）
カラー	ブラック、ホワイト
サイズ C-C（cm）	40-42-44
クランプ径（mm）	31.8
重量（42cm）	330g
素材	アルミ6061 T6 ダブルバテッド
仕上げ	アノダイズド処理（マットブラック）

VAI STEM
ヴァイ ステム

価格（税抜）	¥3,900（ブラック） ¥4,500（ホワイト）
カラー	ブラック、ホワイト
サイズ（mm）	90-100-110-120-130
ハンドルクランプ径（mm）	31.8
フォーククランプ径（mm）	28.6
アングル	83°
重量（110mm）	145g
素材	アルミ 6061 T6
仕上げ	アノダイズド処理（マットブラック）
ボルト径	フロントM5、リアM5

VAI seat post
ヴァイ シートポスト

価格（税抜）	¥3,500（ブラック） ¥3,800（ホワイト）
カラー	ブラック、ホワイト
長さ（mm）	350
ピラー径（mm）	31.6 / 27.2
オフセット	15mm
重量（27.2mm）	295g
素材	アルミ 6061 T6
仕上げ	アノダイズド処理（マットブラック）

OLDIES BUT GOLDIES

GIRO D'ITALIA BAR
ジロ デ イタリア ハンドル

価格（税抜）	¥7,300
サイズC-C（cm）	40-42-44
クランプ径（mm）	26
重　量（42cm）	280g
素　材	アルミ 6061 T6

CRITERIUM BAR
クリテリウム ハンドル

価格（税抜）	¥7,300
サイズC-C（cm）	40-42-44
クランプ径（mm）	26
重　量（42cm）	280g
素　材	アルミ 6061 T6

CABLE GUIDE RINGS FOR TOP TUBE
トップチューブケーブルガイド

価格（税抜）	¥2,500（3個セット）

Ø 28.6mm・Ø 25.4mm（※2種類あり）

1A STEM　1A ステム

価格（税抜）	¥6,500
サイズ（mm）	90-100-110-120-130
ハンドルクランプ径（mm）	26
アングル	73°
重　量（110mm）	285g
素　材	アルミ 6066 T6

NEW

VIAFOLLI SEATPOST

価格（税抜）	¥9,000
長さ（mm）	250
ピラー径（mm）	27.2
オフセット	25mm
重量	280 g
素材	6061 T6 Aluminum Alloy
仕上げ	Milky Anodized

TRACK/FIXIE LINE

PEPPER BAR
ペッパー バー

価格（税抜）	¥4,800（ブラック）
サイズ（cm）	53
クランプ径（mm）	31.8
重　量	220g（ブラック）
素　材	アルミ 6061 T6

LOLA BAR
ローラ ハンドル

価格（税抜）	¥5,500（ブラック） ¥7,000（ホワイト）
サイズC-C（cm）	38
クランプ径（mm）	31.8
重　量	285g（ブラック）
素　材	アルミ 6061 T6

WAND BAR
ワンド バー

価格（税抜）	¥4,500（ブラック） ¥5,400（ホワイト）
サイズ（cm）	44
クランプ径（mm）	31.8
重　量	135g（ブラック）
素　材	アルミ 6061 T6

PISTA ALU BAR
ピスタ アルミ ハンドル

価格（税抜）	¥7,500
サイズC-C（cm）	40-42
クランプ径（mm）	31.8
重量（42cm）	330g
素　材	アルミ 6061 T6
仕上げ	アノダイズド処理 （マットブラック）

PILLAR seatpost
ピラー シートポスト

価格（税抜）	¥2,100（ブラック/27.2・31.6） ¥2,800（ホワイト/27.2） ¥2,700（ホワイト/31.6）
カラー	ブラック、ホワイト
長さ（mm）	300
ピラー径（mm）	31.6 / 27.2
オフセット	15mm
重量	300g
素材	アルミ 6061 T6
仕上げ	ホワイトペイント アノダイズド処理 （マットブラック）

ANT STEM
アント ステム

価格（税抜）	¥3,200（ブラック） ¥4,500（ホワイト）
サイズ（mm）	60
ハンドルクランプ径（mm）	31.8
フォーククランプ径（mm）	28.6
重量（60mm）	145g（ブラック）
素　材	アルミ 6061 T6

PISTA STEM
ピスタ ステム

価格（税抜）	¥3,100
サイズ（mm）	80-100-110-120-130
ハンドルクランプ径（mm）	31.8
フォーククランプ径（mm）	28.6
アングル	65°
重量（80mm）	180g
素　材	アルミ 6061 T6
仕上げ	アノダイズド処理 （マットブラック）

HANDLEBAR BULLHORN
ハンドルバー ブルホーン

価格（税抜）	¥11,000
サイズC-C（cm）	40

NEW

LARGO BAR　ラルゴ バー

価格（税抜）	¥6,000
サイズ	560 mm
ドロップ	100 mm
リーチ	70 mm
フレア	30°
クランプ径	31.8 mm
重　量	320g
素　材	6061 T6 Double Butted Aluminum Alloy

NEW

SWAMP HANDLEBAR
スワンプ ハンドルバー

価格（税抜）	¥6,000
サイズ	40/42/44
ドロップ	125 mm
リーチ	70 mm
フレア	10°
クランプ径	31.8 mm
重　量	300g
素　材	6061 T6 Double Butted Aluminum Alloy

NEW

BOSS HANDLEBAR
ボス ハンドルバー

価格（税抜）	¥10,000
サイズ	40/42/44
ドロップ	125 mm
リーチ	70 mm
クランプ径	31.8 mm
重　量	300g
素　材	6061 T6 Double Butted Aluminum Alloy

NEW

DOUBLETROUBLE BAR　ダブルトラブル バー

価格（税抜）	¥8,000
サイズ	660 mm
クランプ径	31.8 mm
重　量	580g
素　材	6061 T6 Double Butted Aluminum Alloy

HEROES EXTENSIONS

HEROES EXTENSIONS S-SHAPE
ヒーローズ エクステンション S-シェイプ（バットなど一式）

価格（税抜）	¥12,500
クランプ径	31.8㎜
エクステンション径	22.2㎜
重量（一式）	390g
素　材	エクステンション：6061T6アルミ アームレスト：HMカーボン

HEROES EXTENSIONS STRAIGHT
ヒーローズ エクステンション ストレート（アシストバーのみ）

価格（税抜）	¥4,000
エクステンション径	22.2㎜
長さ	380㎜
ケーブル	ケーブル内蔵式
重量	90g

C-スマイル　カレイド

カバリエブラック　アラルド

SCATTO SADDLE
スカット サドル

価格（税抜）	¥5,500
カラー	カレイド、C-スマイル、 アラルド、カバリエブラック
素　材	テクノポリマー
レール素材	スチール
サイズ（㎜）	137×277

VOLARE SADDLE
ヴォラーレ サドル

価格（税抜）	¥12,500
カラー	ブラック、ホワイト

UNICANITOR SADDLE BARRY MCGEE
ウニカニトール サドル バリー マクギー

価格（税抜）	¥4,900
カラー	バリー マクギー
素　材	テクノポリマー
レール素材	スチール
サイズ（㎜）	140×270

UNICANITOR CMX SADDLE
ウニカニトール サドル

価格（税抜）	¥4,700
カラー	3色（ブラック・ブルー・イエロー）
素　材	テクノポリマー
レール素材	スチール
サイズ（㎜）	150×275

UNICANITOR SADDLE
ウニカニトール サドル

価格（税抜）	¥4,000
カラー	2色（ホワイト・ブラック）
素　材	テクノポリマー
レール素材	スチール
サイズ（㎜）	140×270

KINKS STRAPS
キンクス ストラップ

価格（税抜）	¥3,900 （左右ペア）
カラー	グレイ

C WING
C ウィング サドル

価格（税抜）	¥3,000
カラー	ブラック

DOUBLE LEATHER TOE STRAPS
ダブル レザー トゥー ストラップ

価格（税抜）	¥5,300（左右ペア）
カラー	ブラック・ホワイト

Mike Giant STRAPS
マイクジャイアント ストラップ

価格（税抜）	¥4,200 （左右ペア）
カラー	マイクジャイアント

MIKE GIANT ART GRIPS
マイク ジャイアント アートグリップ

価格（税抜）	¥3,000
カラー	レッド / ブラック

STEEL TOE CLIP
スティール トゥー クリップ

価格（税抜）	¥2,300（左右ペア）
サイズ	M - L

ACCESSORIES

SHAKTI CINELLI mag cup
シャクティチネリ マグカップ

価格（税抜）	¥2,800
容量	300cc

CINELLI cyclegirl mag cup
チネリ サイクルガール マグカップ

価格（税抜）	¥2,800
容量	300cc

Mike Giant mag cup
マイクジャイアント マグカップ

価格（税抜）	¥3,500
カラー	ブラック

Ride for Japan

“Ride for Japan” WATER BOTTLE
「ライド フォー ジャパン」ウォーターボトル

価格（税抜）	¥800
容量	580ml

※このボトルの収益の一部は東日本大震災の義援金として
日本赤十字社に寄付いたします。

CHROME UTILITY CASE

価格（税抜）	¥6,000

フェルトケース付き

CINELLI pin C logo
チネリ ピン Cロゴ

価格（税抜）	¥2,800
サイズ	18㎜×13㎜

CINELLI Wappen COLUMBUS logo
チネリ ワッペン コロンブス ロゴ

価格（税抜）	¥1,000
サイズ	80㎜×50㎜

CINELLI MAGNETS
チネリ マグネット（セット）

価格（税抜）	¥1000
サイズ	55㎜ × 80㎜

CINELLI Wappen COLUMBUS logo
チネリ ワッペン コロンブス ロゴ

価格（税抜）	¥1,000
サイズ	90㎜×23㎜

CINELLI steacker C mark
チネリ ステッカー Cマーク

価格（税抜）	¥200
サイズ	50㎜×45㎜

ジェルで振動吸収し、ライダーの疲労を軽減します。

GEL AVS
ジェルアンチ バイブレーションシステム

価格（税抜）	¥600（1ペア）
カラー	クリア

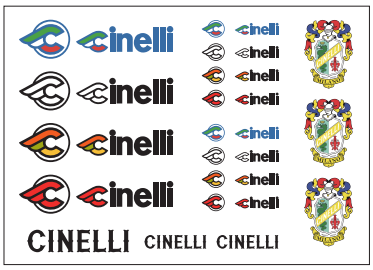

CINELLI LOGO STICKER
チネリ ロゴステッカー

価格（税抜）	¥1,500
サイズ	A4

台紙は透明になっています。

CINELLI Wappen C logo
チネリ ワッペン C ロゴ

価格（税抜）	¥800
サイズ	30㎜×37㎜

METAL BAR END CAPS
メタルバーエンドキャップ

価格（税抜）（1ペア）	¥500（1ペア）
カラー	ブルー / レッド / パープル / ゴールド / シルバー / グリーン / オレンジ / ブラック

CINELLI Wappen CINELLI logo
チネリ ワッペン チネリ ロゴ

価格（税抜）	¥800
サイズ	80㎜×27㎜

CINELLI OLD FLAG STICKER
チネリ オールド フラッグ ステッカー

価格（税抜）	¥1,200
サイズ	A4

HARRY'S bottlecage Mike Giant edition

NEW

HARRY'S Mike Giant edition
ハリーズ マイクジャイアント エディション ゴールド

価格（税抜）	¥5,300
カラー	マイク ジャイアント ゴールド
重量	24g
素材	3Kカーボン
推奨ボトル径	74㎜

HARRY'S Mike Giant edition
ハリーズ マイクジャイアント エディション

価格（税抜）	¥5,300
カラー	マイク ジャイアント
重量	24g
素材	3Kカーボン
推奨ボトル径	74㎜

HARRY'S bottlecage
ハリーズ ボトル ケージ

価格（税抜）	¥5,300
カラー	ブラック / ホワイト
重量	24g
素材	3Kカーボン
推奨ボトル径	74㎜

TOP CAP -WITH BOLT & PLUG- アルミ 1 1/8用トップキャップ 10,000円（税抜）

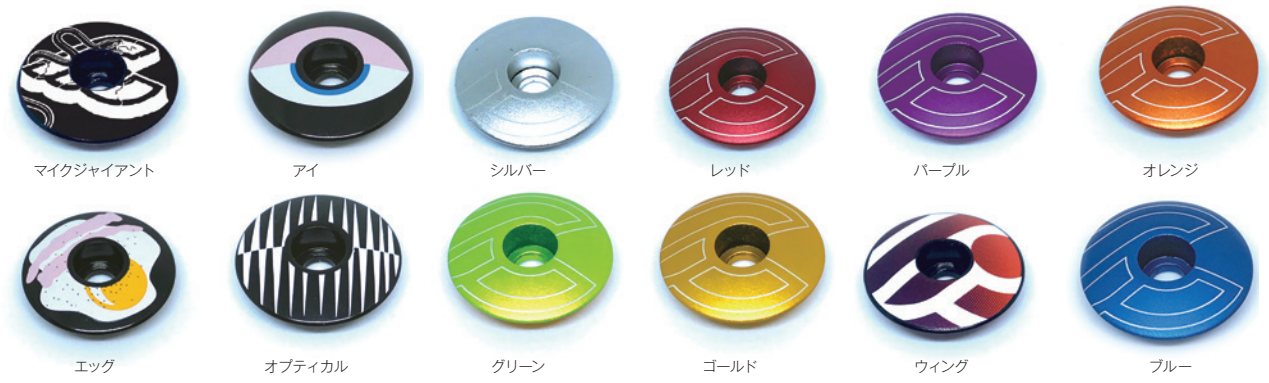

NEW

END PLUGS + EXPANDER
エンドプラグ+エキスパンダー

価格（税抜）	¥3,500
カラー	ゴールド、レッド、ブルー ブラック、シェリフ、カレイド

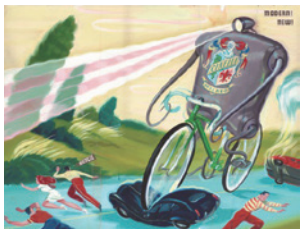

RYAN HESKA ポスター

価格（税抜）	¥7,000
サイズ	800mm x 600mm

MARTA SESANA ポスター

価格（税抜）	¥7,000
サイズ	800mm x 600mm

HOBO POSTER

価格（税抜）	¥17,000
サイズ	1,500mm x 1,000mm

ASS SAVER

価格（税抜）	¥2,800
カラー	レッド、パープル、ブラック

MIKE GIANT VELVET GOLD Ribbon
マイクジャイアント ベルベット ゴールド リボン

価格（税抜）	¥3,000
カラー	ブラックゴールド

VOLEE FANTASY Ribbon
ボレー ファンタシー リボン

価格（税抜）	¥4,100
カラー	ファンタシー

VOLEE JERSEY Ribbon
ボレー ジャージ リボン

価格（税抜）	¥4,200
カラー	ブラック

MUSIC VOLEE Ribbon
ミュージック ボレー リボン

価格（税抜）	¥2,800
カラー	ブラック

VOLEE FADING Ribbon
ボレー フェージング リボン

価格（税抜）	¥4,000
カラー	レッド

SQUARE VOLEE RIBBON
スクエア ボレー リボン

価格（税抜）	¥4,200
カラー	ホワイトグレイ

光を反射します

3D Super Caleido Reflective Ribbon
3Dスーパーカレイドリフレクティブ リボン

価格（税抜）	¥4,800
カラー	ブラック

3D Super Caleido Ribbon
3Dスーパーカレイドリボン

価格（税抜）	¥3,600
カラー	ブラック

Camouflage Ribbon
カモフラージュリボン

価格（税抜）	¥2,200
カラー	カモフラージュ

VELVET Ribbon MIKE GIANT
ベルベット リボン マイク ジャイアント

価格（税抜）	¥2,500（レッド）、¥2,300（ブラック）
カラー	レッド / ブラック

3D Caleido Strip Ribbon
3Dカレイド ストリップ リボン

価格（税抜）	¥3,900
カラー	ブラック

LOGO VELVET Ribbon
ロゴ ベルベット リボン

価格（税抜）	¥2,500（マルチカラー） ¥2,300（ホワイト）
カラー	マルチカラー / ホワイト

CORK Ribbon Purple
コルクリボン パープル

価格（税抜）	¥2,000
カラー	パープル

Ana Benaroya Ribbon
アナ ベナロヤ リボン

価格（税抜）	¥4,000
カラー	レッド

FLUO ribbon
フルオ リボン

価格（税抜）	¥3,600
カラー	オレンジ・イエロー

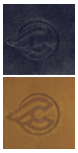

IMPERIAL LEATHER Ribbon
インペリアル レザー リボン

価格（税抜）	¥12,000
カラー	ブラック / ナチュラル

Mash Cyanotype Ribbon
マッシュ サイアノタイプ リボン

価格（税抜）	¥6,900
カラー	サイアノタイプ

JELLY Ribbon
ゼリー リボン

価格（税抜）	¥1,600
カラー	レッド

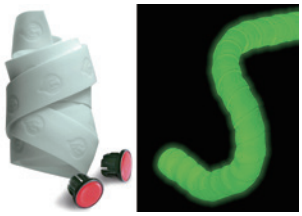

暗い場所で光ります。
（蓄光機能）

LUMEN Ribbon
ルーメンリボン

価格（税抜）	¥2,500
カラー	ホワイト

CALEIDO Ribbon
カレイド リボン

価格（税抜）	¥2,900
カラー	ブラック / ホワイト

RED HOOK CRIT volée ribbon
レッドフック クリテ ボレーリボン

価格（税抜）	¥4,200
カラー	ブラック

CHAMPION Ribbon
チャンピオン リボン

価格（税抜）	¥2,800
カラー	アルカンシェル

FLAG Ribbon
フラッグリボン

価格（税抜）	¥2,800
カラー	イタリア

CHUBBY ribbon
チャビー リボン

価格（税抜）	¥2,300
カラー	ブラック

STRIPE Ribbon
ストライプリボン

価格（税抜）	¥1,700
カラー	ホワイトブラック

VEGAN Ribbon
ベージャン リボン

価格（税抜）	¥3,500
カラー	ブラウン / ブラック

HOBO ALPHABET VOLEE Ribbon
ホボ アルファベット ボレー リボン

価格（税抜）	¥3,000
カラー	ブラック

革のように快適で
振動を吸収します。

VOLEE Ribbon
ボレーリボン

価格（税抜）	¥2,000
カラー	ブラック

MACRO SPLASH Ribbon
マクロ スプラッシュ リボン

価格（税抜）	¥1,500
カラー	レッドブラック / ブラックホワイト

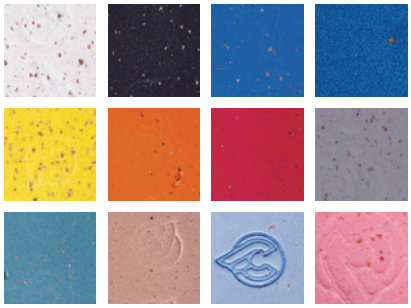

CORK Ribbon
コルクリボン

価格（税抜）	¥1,400
カラー	ホワイト / ブラック / ブルー / デニム / イエロー / オレンジ / レッド / グレイ / ライトブルー / ナチュラル / ブループリンス / ピンクジャージ

BUBBLE Ribbon
バブル リボン

価格（税抜）	¥1,600
カラー	ブラック / レッド / ホワイト / ブルー

COTTON GEL Ribbon
コットン ジェル リボン

価格（税抜）	¥1,500
カラー	ブラック

ZEBRA Ribbon
ゼブラリボン

価格（税抜）	¥1,800
カラー	ホワイトブラック

GEL Ribbon
ジェルリボン

価格（税抜）	¥1,700
カラー	ブラック / レッド / イエロー / ブルー / ホワイト / コルキー

3D Ribbon
3D リボン

価格（税抜）	¥3,200
カラー	ホワイト / ブラック

"Ride for Japan" bar tape
「ライド フォー ジャパン」 バーテープ

価格（税抜）	¥2,000

このバーテープの収益の一部は東日本大震災の
義援金として日本赤十字社に寄付いたします。

RACE WEAR

CHROME RACING JERSEY
クロームレーシング ジャージ

価格（税抜）	¥16,800
サイズ	S-M-L-XL

CHROME RACING BIB SHORTS
クロームレーシング ビブショーツ

価格（税抜）	¥18,800
サイズ	S-M-L

TEAM CINELLI RACING JERSEY
チームチネリ レーシング ジャージ

価格（税抜）	¥14,800
サイズ	S-M-L

TEAM CINELLI BIB SHORTS
チームチネリ レーシング ビブショーツ

価格（税抜）	¥16,800
サイズ	S-M-L

CORK CALEIDO GLOVES
コルク カレイド グローブ

価格（税抜）	¥7,000
サイズ	S-M-L-XL

CORK CALEIDO CAP
コルク カレイド キャップ

価格（税抜）	¥3,200
サイズ	ワンサイズ

CORK CALEIDO JERSEY
コルク カレイド ジャージ

価格（税抜）	¥15,000
サイズ	XS-S-M-L-XL-2XL

CORK CALEIDO BIB SHORTS
コルク カレイド ビブショーツ

価格（税抜）	¥15,000
サイズ	XS-S-M-L-XL

ITALO'79 WATER PROOF JACKT
イタロ79 ウォータープルーフジャケット

価格（税抜）	¥24,000
サイズ	S-M-L-XL

ITALO'79 LEG WARMER
イタロ79 レッグウォーマー

価格（税抜）	¥8,800
サイズ	S-M / L-XL

ITALO'79 WATER PROOF VEST
イタロ79 ウォータープルーフベスト

価格（税抜）	¥10,000
サイズ	S-M-L-XL

Glass'nGo JAKET
Glass'nGoジャケット

価格（税抜）	¥28,000
サイズ	XS-S-M-L-XL

ITALO'79 ARM WARMER
イタロ79 アームウォーマー

価格（税抜）	¥6,000
サイズ	S-M / L-XL

ITALO'79 COOLMAX SOCKS
イタロ79 クールマックス ソックス

価格（税抜）	¥2,000
サイズ	S-M-L-XL

Glass'nGo SANTINI JERSEY
Glass'nGo サンティーニジャージ（上下セット）

価格（税抜）	¥25,000
サイズ	XS-S-M-L-XL

Glass'nGo JERSEY
Glass'nGoジャージ （上下セット）

価格（税抜）	¥25,000
サイズ	S-M-L-XL

Glass'nGo VEST
Glass'nGo ベスト

価格（税抜）	¥16,000
サイズ	XS-S-M-L-XL

チネリ フラッグ

価格（税抜）	¥10,000
サイズ	高さ2m

チネリ キューブ シート

価格（税抜）	¥18,000
サイズ	45cm x 45cm

チネリ テーブルフラッグ

価格（税抜）	¥6,500
サイズ	高さ50㎝

チネリ ディスプレイ カーペット

価格（税抜）	¥10,000
サイズ	150cm×49cm

COSMIC RIDERS T-SHIRT ブラック

価格（税抜）	¥3,800
サイズ	S-M-L-XL

COSMIC RIDERS T-SHIRT スチールブルー

価格（税抜）	¥3,800
サイズ	S-M-L-XL

COSMIC RIDERS T-SHIRT ブラウン

価格（税抜）	¥3,800
サイズ	S-M-L-XL

PIXEL VIGO T-SHIRT

価格（税抜）	¥3,800
サイズ	S-M-L-XL

SHARK T-SHIRT ブラック

価格（税抜）	¥3,800
サイズ	S-M-L-XL

SHARK T-SHIRT ホワイト

価格（税抜）	¥3,800
サイズ	S-M-L-XL

COLUMBUS SPIRIT T-SHIRT スチールブルー

価格（税抜）	¥3,800
サイズ	S-M-L

GARAGE T-SHIRT ブラック

価格（税抜）	¥3,800
サイズ	S-M-L-XL

GARAGE T-SHIRT ホワイト

価格（税抜）	¥3,800
サイズ	S-M-L-XL

Mike Giant T-shirt ブラック

価格（税抜）	¥3,800
サイズ	S-M-L-XL

Mike Giant T-shirt レッド

価格（税抜）	¥3,800
サイズ	S-M-L-XL

Crest T-shirt

価格（税抜）	¥4,000
サイズ	S-M-L-XL

Mr CAT HAT Tee ブラック

価格（税抜）	¥3,800
サイズ	S-M-L-XL

Mr CAT HAT Tee ブラウン

価格（税抜）	¥3,800
サイズ	S-M-L-XL

CIAO T-SHIRT レッド

価格（税抜）	¥3,800
サイズ	XS-S-M-L-XL

Mike Giant Crew neck Sweatshirt ブラック

価格（税抜）	¥10,000
サイズ	S-M-L-XL

Mike Giant Long SleeveT-SHIRT ブラック

価格（税抜）	¥10,000
サイズ	S-M-L-XL

Mike Giant Hoodie Sweatshirt ブラック

価格（税抜）	¥10,500
サイズ	S-M-L-XL

Crest Crew neck Sweatshirt グレイ

価格（税抜）	¥10,000
サイズ	S-M-L-XL

Crest Hoodie Sweatshirt ブラック

価格（税抜）	¥11,000
サイズ	S-M-L-XL

YOON HYUP 'CITY LIGHTS' CAP

価格（税抜）	¥2,800
サイズ	ワンサイズ

CMWC 2019 JAKARTA CAP

価格（税抜）	¥2,800
サイズ	ワンサイズ

MASSIMO GIACON DIAVOLO ROSSO

価格（税抜）	¥3,000
サイズ	ワンサイズ

MISSION CRIT 2019 CAP

価格（税抜）	¥2,800
サイズ	ワンサイズ

BFF 2019 CAP

価格（税抜）	¥2,800
サイズ	ワンサイズ

ECMC 2019 BRUSSELS CAP

価格（税抜）	¥2,800
サイズ	ワンサイズ

MONSTER TRACK 2019 CAP

価格（税抜）	¥2,800
サイズ	ワンサイズ

TEAM CINELLI 2019 CAP

価格（税抜）	¥2,800
サイズ	ワンサイズ

STEVIE GEE 'MELT FACES' CAP

価格（税抜）	¥2,800
サイズ	ワンサイズ

SPRINGTIME CAP

価格（税抜）	¥3,000
サイズ	ワンサイズ

MIKE GIANT ICONS CAP

価格（税抜）	¥3,000
サイズ	ワンサイズ

STEVIE GEE 'ALLEY CAT' CAP

価格（税抜）	¥2,800
サイズ	ワンサイズ

SERGIO MORA 'COSMIC RIDERS' CAP ブルー

価格（税抜）	¥2,800
サイズ	ワンサイズ

SERGIO MORA 'COSMIC RIDERS' CAP ブラック

価格（税抜）	¥2,800
サイズ	ワンサイズ

ANA BENAROYA HEART CAP

価格（税抜）	¥2,800
サイズ	ワンサイズ

ANA BENAROYA SLIME CAP

価格（税抜）	¥2,800
サイズ	ワンサイズ

ANA BENAROYA FIRE CAP

価格（税抜）	¥2,800
サイズ	ワンサイズ

HOBO CAP

価格（税抜）	¥2,800
サイズ	ワンサイズ

BFF 2018 CAP

価格（税抜）	¥2,800
サイズ	ワンサイズ

Smile CAP

価格（税抜）	¥2,800
サイズ	ワンサイズ

CIAO BLACK CAP

価格（税抜）	¥2,800
サイズ	ワンサイズ

CIAO BLUE CAP

価格（税抜）	¥2,800
サイズ	ワンサイズ

CIAO PURPLE CAP

価格（税抜）	¥2,800
サイズ	ワンサイズ

CIAO GREEN CAP

価格（税抜）	¥2,800
サイズ	ワンサイズ

Mike Giant GREY SNAPBACK

価格（税抜）	¥6,000
サイズ	ワンーサイズ

TEAM CINELLI RACING CAP

価格（税抜）	¥3,000
サイズ	ワンサイズ

Crest CAP

価格（税抜）	¥2,800
サイズ	ワンサイズ

ZYDECO CAP

価格（税抜）	¥2,800
サイズ	フリーサイズ

RedHookCrit Brooklyn No.9

価格（税抜）	¥3,000
サイズ	ワンサイズ

RedHookCrit London No.2

価格（税抜）	¥3,000
サイズ	ワンサイズ

RedHookCrit Barcelona No.4

価格（税抜）	¥3,000
サイズ	ワンサイズ

MONSTER TRACK 2018 CAP

価格（税抜）	¥2,800
サイズ	ワンサイズ

CINELLI CIRCUS CAP

価格（税抜）	¥3,000
サイズ	ワンサイズ

SPLASH CAP

価格（税抜）	¥3,000
サイズ	ワンサイズ

レッド

MIKE GIANT GIRO DND GLOVES

価格（税抜）	¥8,800
サイズ	S-M-L-XL

フルカラー

GIRO DND ZYDECO GLOVES

価格（税抜）	¥10,000
サイズ	S-M-L

YOON HYUP CITY SOCKS

価格（税抜）	¥2,700
サイズ	XS/S、M/L、XL/XXL

ブラック　レッド　ブルー　グリーン

CINELLI CIAO SOCKS

価格（税抜）	¥2,700
カラー	ブラック、レッド、ブルー、グリーン　サイズ：XS/S、M/L、XL/XXL

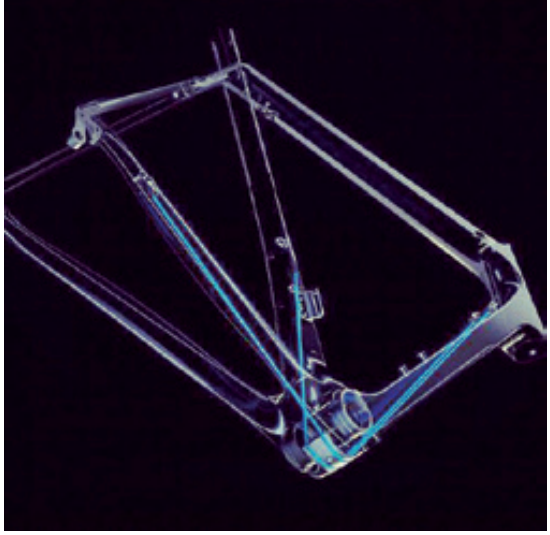

COLUMBUS

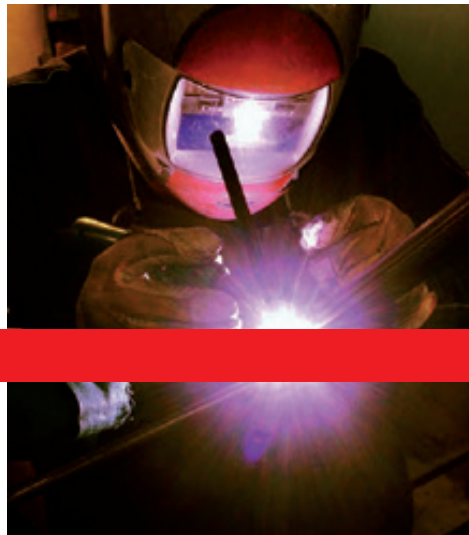

コロンブスチューブについて、お電話にてお問い合わせください。

selle
sanmarco

サドル エルゴノミクス

サドルはサイクリストにとって非常に重要なアクセサリーの1つで、身体と自転車の間の3つの接触点の1つです。しかしそれ以上のものなのです。快適かつ効率的にペダリングできるように、身体の構造に最も適したサドルを選択することが大切です, 実際、ある1人のアスリートが異なるサドルに乗った場合、それぞれのサドルで全く異なる圧力が発生します。

理想的なサドルを見つけるためには、特に次の要因を考慮する必要があります。

- 支持点の形態(たとえば、座骨)
- 脚の筋肉
- 骨盤の柔軟性。

これらの3つの要素の組み合わせで、あなたのニーズに最も適したサドルのタイプを見つけることができます。
セラサンマルコは、すべてのボディタイプに最適なオプションを提供できるだけでなく、各ユーザーの身体構造を分析するための適切なツールを持っているため、これらのパラメータに従って利用可能なオプションを提案できるのです。

- サドル幅(広い、狭い)
- 中央部ホールのありなし、ホールの大きさ。

拡張現実

顧客体験を向上させ、革新的で魅力的な方法ですべての製品の秘密を発見できるようにするために、セラサンマルコは拡張現実技術を利用することに決めました。

拡張現実とは何ですか?
拡張現実(AR)技術で、全く新しい方法でセルサンマルコの製品を発見することができます。この技術は、製品の実際のサイズだけでなく、表面素材や使用される材料の質感までも感じ取ることができるのです。サドルはユーザーの目の前にあり、詳細にみることができるのです!

AR

Scan here to discover our products
with Augmented Reality

コンフォーマンス

COMFORT
PERFORMANCE

セラサンマルコは、常にライダーのニーズに焦点を当ててきました。長年にわたり、「ごく一般的なライダー」でも、サイクリングの快適さに関してはより意識が高くなってきました。同時にパフォーマンスに対する要望も高いのです。セラサンマルコの考え方は、この2つを両立させることなのです: COMFORMANCE (コンフォーマンス=快適性+パフォーマンス)
実際には、これら2つのコンセプトを両立させることが非常に大切なのです。サイクリングはそもそも楽しみであり、気楽に自転車に乗れるサドルを選択することが不可欠です。不快感なく最新のデザインを持つ商品をそろえています。
これがセラサンマルコの「ごく一般的なライダー」なのです。

スーパーコンフォート

❶オープンフィットモデルのホールを最大化して中央部の負荷を分散させることで、会陰部への圧迫を限界まで軽減すると同時に充分なサポート性能を維持しています。

❷ペダリング時のサポート性を高めるために、異なる密度のパッドを組み合わせてあります。

❸スーパーコンパクト専用のカバー素材には孔が数多く空いていて、接触面をより感想した状態に保つ機能を持っています。

❹ジェル・インサート
スーパーコンフォートサドルのレーシングバージョンには、ジェル層が追加されています。

BRP（バイオメカニクスリファレンスポイント）

数多くのモデルやサイズのサドルが販売されている結果、組み付けは簡単ではありません。このため、サドルメーカーは開発にBRP(バイオメカニクスリファレンスポイント)を使用しています。BRPはサドルの幅が70 mmの基準点のことなのです。
BRPは、いくつかのサドル開発段階で使用されますが、自転車に組み付ける際の指標になる基準点としても重要です。

セラサンマルコにはテストサドルがあり、各サドルのパッケージ上にはBRPの位置を表記してあります。BRPを認識しやすくするために、サドル先端からBRPまでの距離が示してあります。
ここに、BRPを計算して使用する方法についてのビデオチュートリアルがあり、プロメカニックのように正確なサドル交換が可能です。

効率的で快適なペダリングを可能にするためには、サドルを正しく取り付け、調整することが不可欠です。
サドルを正しくフィットさせ、調整するための手順については、こちらのビデオチュートリアルをご覧ください。

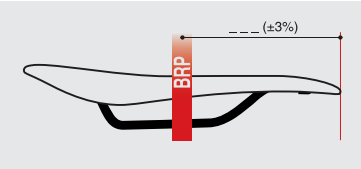

COLLEZIONE	BRP
SHORTFIT	122 mm
ASPIDE	157 mm
ALLROAD	142 mm
GND	135 mm
Dirty ED	150 mm
ERA	145 mm
SPRINT	135 mm

BOTTEGA	BRP
CONCOR	145 mm
ROLLS	148 mm
REGAL	152 mm
REGAL EVO	153 mm

Scientific method at your local dealer's ショップでの科学的メソッドを使った選び方

idmatch SMART CALIPER By ergoview HUMAN WISE INTERFACE

スマート・キャリパーを使うことで、無駄な時間を使わずに正確に科学的な結論を得ることができます。マイクロ・プロセッサーを内蔵した機器が自動的に理想的なサドルを選んでくれます。

1 STEP Measurement of the INTERTROCHANTERIC DISTANCE
転子（大腿骨上端）間距離の測定

転子（大腿骨上端）間距離は、骨盤を調べるうえできわめて重要です。（A）

2 STEP MEASUREMENT OF THE THIGH DIAMETER
大腿径

大腿上部の直径と転子間距離を比較することで、適切なサドル形状を選ぶことができます。（B）

3 STEP Measurement of the PELVIS ROTATION
骨盤の前傾を測定

仙骨（骨盤上部の３角形の骨）の測定器具をあて、骨盤の前傾角度を測定します。もっとも快適なサドルを決定します。（C）

4 STEP Measurement of the PELVIS TYPE
骨盤のタイプ

骨盤を測定し、タイプを判定します。カーブかフラットか、サドル上面の形状に関係します。

SMART CALIPER scientific result

COVER

ミクロフィールスーパーライト

厚みを減らすために特別な処理を行ない、耐摩耗性や耐候性が高く、汗にも強いミクロファイバー素材です。
すばらしいタッチと感触。長持ちし、耐久性が高い。
洗いやすく、清潔な状態を保ちます。

ミクロフィール

ミクロファイバー材料、耐摩耗性や耐候性が高く、汗にも強い。素晴らしいタッチと感触。高耐久性。洗いやすく、清潔な状態を保ちます。

シルクフィール

シルクソフトタッチ表面仕上げ、異なる弾性の素材を組み合わせました。防水性と耐摩耗性を備えています。
洗いやすく、清潔な状態を保ちます。

ウーヴン

特別なミクロファイバー材料、耐衝撃性、耐候性。タフなタッチと耐摩耗性。高耐久性。
洗いやすく、清潔な状態を保ちます。

PADDING

ペックスフォーム

高パフォーマンス、変化する厚みと優れた形状記憶を備えた超軽量素材。比類のないエネルギー反発。

ビオフォーム

ペダリング時の骨盤の動きに従う可変的な厚みを持つ低密度のフォーム。快適性、軽量性、耐久性、そして理想的なサポート力を持っています。

ゲル

ペダリング時の骨盤に快適な高密度シリコンゲル構造は、快適性と理想的なサポート力をもち、あらゆる道路からの振動を吸収します。

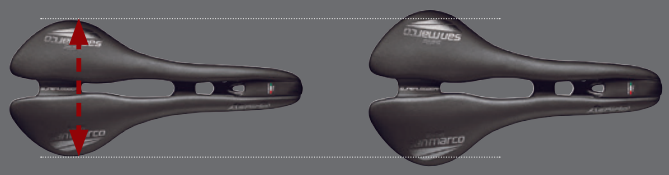

幅が 140mm未満のサドル。

幅が 140mm以上のサドル。

オープン・フィット：中央部に穴が開いているサドル。骨盤が前方に傾くタイプの人に向いています。

フル・フィット：中央に穴がなく、全面にわたってエルゴノミックな形状が連続しているサドルです。骨盤の前傾が少ないサイクリストに適しています。

NARROW

WIDE

OPEN FIT

FULL FIT

SHELL

フルカーボン
妥協のない軽量性とパフォーマンスを保証する形状と構造はエンジニアリングの結果であり、最高品質の単方向性カーボン繊維素材でハンドメードされました。長年の経験、研究、職人技の結晶です。

カーボンファイバー補強
カーボンファイバーで強化された高性能ナイロンは、可変的な厚さ、リブおよびブリッジによる補強で、シェルの重量に影響を与えることなく、構造とと耐久性の工夫により剛性を高めます。

強化テクノポリマー
ナイロンを採用し、耐久性と軽量性を両立させるために、厚みを変化させ、リブとブリッジで強化し、構造と耐久性に関する工夫により剛性を高めます。

RAIL

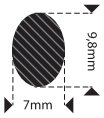

CFX - カーボンファイバー
スーパーライトフルカーボンファイバーレール オーバル形状のセクション (9,8 mm x 7 mm) と特許取得済みの DNA(ダイナミックノードアクション) テクノロジーにより、ねじれを防ぎ、サドルの前面を狭くし、スムーズなペダリングを可能にしました。カーボンファイバーレールの剛性を上げ、レール中央の直線部分を長くすることでより広範なサドル調整ができるようになりました。このレールはスーパーレッジェラとカーボン FX サドルに使用されます。一部のシートポストにはアダプターが必要な場合があります。

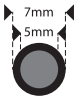

レーシング - XSILITE
AiSi304 ステンレス鋼の中空レール (外径 7 mm - 内径 5 mm)
軽量性、耐久性、耐候性。特別な製造工程で耐疲労度を高めました。
レーシングレベルのサドルには、Xsilite レールが装備されたモデルがそろっています。

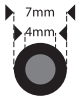

ダイナミック - マンガネーゼ
ハイテク中空クロモリーレール (外径 7 ミリ - 内径 4 ミリ) ＋ 外部塗装、すぐれた軽量性と耐久性。
すべてのダイナミックサドルにはマンガネーゼレールのモデルがあります。

C carbon fiber
hs composite
Ø 9,8x7 mm

■■■■■ LIGHTNESS
■■■■■ RIGIDITY
■■■□□ DURATATION

R xsilite
AISI 304
Ø 7 mm

■■■■□ LIGHTNESS
■■■□□ RIGIDITY
■■■■□ DURATATION

D manganese
25CrMo4
Ø 7 mm

■■□□□ LIGHTNESS
■■■□□ RIGIDITY
■■■■■ DURATATION

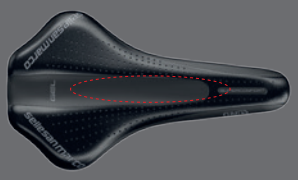

圧迫を避けるためのオープンフィット･ロードベアリングボディのサドルは、オープンシェルに分類されます。中央部には、泥がショーツを汚さないように膜が配置されています。

"BEST CHOICE FOR LADY" とは、技術、エルゴノミクス性、デザイン性においてとくに女性にもお勧めできるサドルのことです。

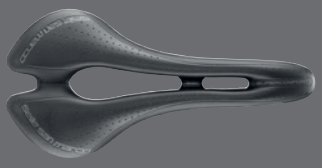

より厚いパディング (ビオフォームプラス) へと改良し、快適な乗車姿勢を可能にします。会陰部への圧迫を最小化するために中央部にホールを設けると同時に、身体を充分にサポートします。
E バイクに適しています。

OPEN SHELL

Best Choice for LADY

OPEN PLUS SUPERCOMFORT GEL INSERTS

Shortfit

ショートフィットモデルは、コレクションの中で最もアグレッシブなサドルです。短さと中央の巨大なホールが特徴です。
巨大な後部サポートはペダリング時に体幹部をゆらし、その結果、ハンドルバーに近づいてしまうライダーにも適しています。
テクニカル的にはロードバイクでの使用に特に適しています。

Shortfit

SUPERLEGGERA

コード	カラー	サイズ	重量
276WW401	Black	WIDE L3 - 144mm	125gr

¥47,000（税抜）

カバー マイクロフィール スーパーライト

パディング ベックスファーム

シェル フルカーボン

レール カーボンファイバー

CARBONFX

コード	カラー	サイズ	重量
277WW401	Black	WIDE L3 - 144mm	140gr
277WN401	Black	NARROW S3 - 134mm	135gr

¥24,000（税抜）

カバー マイクロフィール

パディング バイオファーム

シェル カーボンファイバー レインフォースド

レール カーボンファイバー

RACiNG

コード	カラー	サイズ	重量
277LW401 277LW403	Black White	WIDE L3 - 144mm	170gr
277LN401	Black	NARROW S3 - 134mm	165gr

¥18,500（税抜）

カバー マイクロフィール

パディング バイオファーム

シェル カーボンファイバー レインフォースド

レール エクシーライト

DYNAMiC

コード	カラー	サイズ	重量
277MW401	Black	WIDE L3 - 144mm	200gr
277MN401	Black	NARROW S3 - 134mm	195gr

¥12,000（税抜）

カバー マイクロフィール

パディング バイオファーム

シェル カーボンファイバー レインフォースド

レール マンガン

Shortfit

RACiNG SUPERCOMFORT

コード	カラー	サイズ	重量
273LW001	Black	WIDE L3 - 144mm	200gr

¥19,500（税抜）

カバー マイクロフィール

パディング バイオファーム プラス

シェル カーボンファイバー レインフォースド

レール エクシーライト

DYNAMiC SUPERCOMFORT

コード	カラー	サイズ	重量
273MW001	Black	WIDE L3 - 144mm	215gr

¥14,000（税抜）

カバー マイクロフィール

パディング バイオファーム プラス

シェル カーボンファイバー レインフォースド

レール マンガン

Aspide

アスピデは、おそらくセラサンマルコでもっとも有名なモデルです。
そのクリーンでミニマリストなラインはすぐれた快適性と軽量性を保証します。前部は非常に細く、ペダリングする脚の動きをさまたげません。しっかりした後部サポートで乗車姿勢は安定します。
アスピデはロードでの使用に最適ですが、他のタイプのコースでのすぐれた機能を発揮します。

Aspide

SUPERLEGGERA

The lightest padded saddle in the world

コード	カラー	サイズ	重量
900WW401	Black	WIDE L2 - 141mm	<111gr
900WN401	Black	NARROW S2 - 131mm	＜109gr
900WN403	White	NARROW S2 - 131mm	＜109gr

¥47,000（税抜）

カバー マイクロフィール スーパーライト

パディング ベックスファーム

シェル フルカーボン

レール カーボンファイバー

CARBONFX

コード	カラー	サイズ	重量
901WW401	Black	WIDE L2 - 142mm	150gr
901WW401R	Black/Red	WIDE L2 - 142mm	150gr
901WN401	Black	NARROW S2 - 132mm	145gr
901WN401R	Black/Red	NARROW S2 - 132mm	145gr

¥24,000（税抜）

カバー マイクロフィール

パディング バイオファーム

シェル カーボンファイバー レインフォースド

レール カーボンファイバー

RACiNG

コード	カラー	サイズ	重量
901LW401	Black	WIDE L2 - 142mm	180gr
901LW401R	Black/Red	WIDE L2 - 142mm	180gr
901LN401	Black	NARROW S2 - 132mm	177gr
901LN401R	Black/Red	NARROW S2 - 132mm	177gr
901LN403	White	NARROW S2 - 132mm	177gr

¥18,500（税抜）

カバー マイクロフィール

パディング バイオファーム

シェル カーボンファイバー レインフォースド

レール エクシーライト

DYNAMiC

コード	カラー	サイズ	重量
901MW401	Black	WIDE L2 - 142mm	215gr
901MN401	Black	NARROW S2 - 132mm	210gr

¥12,000（税抜）

カバー マイクロフィール

パディング バイオファーム

シェル カーボンファイバー レインフォースド

レール マンガン

Aspide

CARBONFX

コード	カラー	サイズ	重量
902WW401	Black	WIDE L1 - 142mm	150gr
902WW401R	Black/Red	WIDE L1 - 142mm	150gr
902WN401	Black	NARROW S1 - 132mm	147gr
902WN401R	Black/Red	NARROW S1 - 132mm	147gr

¥24,000 (税抜)

カバー マイクロフィール

パディング バイオファーム

シェル カーボンファイバー レインフォースド

レール カーボンファイバー

RACiNG

コード	カラー	サイズ	重量
902LW401	Black	WIDE L1 - 142mm	180gr
902LW401R	Black/Red	WIDE L1 - 142mm	180gr
902LN401	Black	NARROW S1 - 132mm	177gr
902LN401R	Black/Red	NARROW S1 - 132mm	177gr
902LN403	White	NARROW S1 - 132mm	177gr

¥18,500 (税抜)

カバー マイクロフィール

パディング バイオファーム

シェル カーボンファイバー レインフォースド

レール エクシーライト

DYNAMiC

コード	カラー	サイズ	重量
902MW401	Black	WIDE L1 - 142mm	215gr
902MN401	Black	NARROW S1 - 132mm	210gr

¥12,000 (税抜)

カバー マイクロフィール

パディング バイオファーム

シェル カーボンファイバー レインフォースド

レール マンガン

RACiNG SUPERCOMFORT

コード	カラー	サイズ	重量
903LW001	Black	WIDE L3 - 142mm	210gr
903LN001	Black	NARROW S3 - 132mm	207gr

¥19,500 (税抜)

カバー マイクロフィール

パディング バイオファーム プラス

シェル カーボンファイバー レインフォースド

レール エクシーライト

DYNAMiC SUPERCOMFORT

コード	カラー	サイズ	重量
903MW001	Black	WIDE L3 - 142mm	223gr
903MN001	Black	NARROW S3 - 132mm	220gr

¥14,000 (税抜)

カバー マイクロフィール

パディング バイオファーム プラス

シェル カーボンファイバー レインフォースド

レール マンガン

Allroad

オールロードは、セラサンマルココレクションの最新モデルです。流行のグラベルを含むさまざまな地形で使用することができる多目的なサドルとして設計されました。
人気のアスピデモデルのラインと、オフロード用のよりたっぷりしたパッドを組み合わせました。この勝利の組み合わせには、グラベルでの使用に必要なカバー保護機能も追加されました。

Allroad

CARBONFX

コード	カラー	サイズ	重量
720WW401	Black	WIDE L3 - 146mm	147gr

¥24,000（税抜）

カバー マイクロフィール
パディング バイオファーム
シェル カーボンファイバー レインフォースド
レール カーボンファイバー

RACiNG

コード	カラー	サイズ	重量
720LW401	Black	WIDE L3 - 146mm	175gr

¥18,000（税抜）

カバー マイクロフィール
パディング バイオファーム
シェル カーボンファイバー レインフォースド
レール エクシーライト

DYNAMiC

コード	カラー	サイズ	重量
720MW401	Black	WIDE L3 - 146mm	200gr

¥12,000（税抜）

カバー マイクロフィール
パディング バイオファーム
シェル カーボンファイバー レインフォースド
レール マンガン

GND

GND の設計および構造は快適性と機能性を完全なバランスさせるために考えられました。 前部のソフトな構造と巨大な中央ホールを組み合わせ、強い振動や不整地という状況でも優れた快適性を保証します。
GND モデルはオフロードのために開発されました。

GND CARBONFX

コード	カラー	サイズ	重量
324WW401	Black	WIDE L3 - 145mm	160gr
324WN401	Black	NARROW S3 - 135mm	155gr

¥22,000 (税抜)

カバー マイクロフィール
パディング バイオファーム
シェル カーボンファイバー レインフォースド
レール カーボンファイバー

RACING

コード	カラー	サイズ	重量
324LW401	Black	WIDE L3 - 145mm	190gr
324LN401	Black	NARROW S3 - 135mm	185gr

¥16,000 (税抜)

カバー マイクロフィール
パディング バイオファーム
シェル カーボンファイバー レインフォースド
レール エクシーライト

DYNAMIC

コード	カラー	サイズ	重量
324MW401	Black	WIDE L3 - 145mm	210gr
324MN401	Black	NARROW S3 - 135mm	205gr

¥10,000 (税抜)

カバー マイクロフィール
パディング バイオファーム
シェル カーボンファイバー レインフォースド
レール マンガン

GND

RACiNG SUPERCOMFORT

コード	カラー	サイズ	重量
326LW001	Black	WIDE L3 - 145mm	210gr
326LN001	Black	NARROW S3 - 135mm	205gr

¥18,500 (税抜)

GEL

Best Choice for LADY

カバー マイクロフィール

パディング バイオファーム プラス

シェル カーボンファイバー レインフォースド

レール エクシーライト

Open シェル

DYNAMiC SUPERCOMFORT

コード	カラー	サイズ	重量
326MW001	Black	WIDE L3 - 145mm	230gr
326MN001	Black	NARROW S3 - 135mm	225gr

¥12,000 (税抜)

Best Choice for LADY

カバー マイクロフィール

パディング バイオファーム プラス

シェル カーボンファイバー レインフォースド

レール マンガン

Open シェル

1. GEL insert
2. Dual Density padding
3. Shock Absorbers insert
4. Soft shield (core zone)
5. Maximized discharge on main shell (open shell)

DiRTY ED

ダーティ ED モデルのミニマルな設計は、よりエクストリームなオフロード状況で、優れた下りでのコントロール性と最大の耐衝撃性を実現するために特別に開発されました。
ダーティ ED は信頼性と堅牢性の代名詞です。フリーライドとダウンヒルバイクに適しています。

DIRTY ED

CARBONFX

CODE	COLOUR	SIZE	WEIGHT
750W501	Black	NARROW 134mm	150gr

¥18,500 (税抜)

カバー シルクフィール
パディング バイオファーム
シェル テクノポリマー
レール カーボンファイバー

RACiNG

CODE	COLOUR	SIZE	WEIGHT
750L501	Black	NARROW 134mm	180gr

¥12,000 (税抜)

カバー シルクフィール
パディング バイオファーム
シェル テクノポリマー
レール エクシーライト

DYNAMiC

CODE	COLOUR	SIZE	WEIGHT
750M501	Black	NARROW 134mm	210gr

¥7,500 (税抜)

カバー シルクフィール
パディング バイオファーム
シェル テクノポリマー
レール マンガン

DYNAMIC

CODE	COLOUR	SIZE	WEIGHT
806M401	Black	WIDE 158mm	285gr

¥7,500 (税抜)

Best Choice for LADY

カバー シルクフィール

パディング バイオファーム

シェル テクノポリマー

レール マンガン

ERA Lady

女性のサイクリングのために設計され、大きなパッドと中央のホールで最高の快適さを提供、カラースキームで魅力を演出。

DYNAMIC

CODE	COLOUR	SIZE	WEIGHT
815MW401	Black	WIDE 145mm	275gr
805MN401	Black	NARROW 135mm	265gr

¥7,500 (税抜)

カバー シルクフィール

パディング バイオファーム

シェル テクノポリマー

レール マンガン

ERA

初心者が快適にサイクリングできるように設計され、追加のパッドと中央の大きなホールで圧力を理想的に分散させました。

DYNAMIC

CODE	COLOUR	SIZE	WEIGHT
278M401	Black	NARROW 134mm	204gr

¥10,000 (税抜)

カバー マイクロフィール

パディング バイオファーム

シェル カーボンファイバーレインフォースド

レール マンガン

SPRINT

堅さおよび剛性を最大限に活用するために開発しました。エアロポジションでパワーをもっとも効率よく伝達します。若いアスリートにもおすすめです。

SELLE SAN MARCO

BOTTEGA

ボッテガとは、歴史上有名なサドルが、その魅力的なフォルムを発揮するラインアップです。
ディテール、素材、仕上げへの細心の配慮を堪能することができます。
歴史的なアイコンを現代のサイクリングでベンチマークとしてよみがえらせることができるのは80年の経験があるからなのです。

Le Classiche

ル・クラシケ

天然のカーフスキン 0,7mm、滑らかな表面、快適な接触、強く、高い耐久性。

Regal *Evo*

¥16,000（税抜）

コード	長さ	幅	レール	カバー
499L089	278mm	152mm	Xsilite	Smooth Leather

Regal

¥13,000（税抜）

コード	長さ	幅	レール	カバー
495C075	283mm	149mm	Carbon steel Silver color	Smooth Leather

Rolls

¥15,500（税抜）

コード	長さ	幅	レール	カバー
490T019	282mm	143mm	Titanio	Smooth Leather

BOTTEGA Leather Tape

¥7,000（税抜）

コード	カラー	カバー	サイズ	WEIGHT
T001P	Black	Smooth leather	200x3cm	92g

Le Bianche

ル・ビアンケ

ミクロファイバー素材、耐摩耗性、耐候性が高く、汗に強い。
素晴らしいタッチと感触。高耐久性。洗いやすく、清潔な状態を保ちます。

Regal *Evo*

¥15,000（税抜）

コード	長さ	幅	レール	カバー
499L083	278mm	152mm	Xsilite	Microfeel

Regal

¥12,000（税抜）

コード	長さ	幅	レール	カバー
495C069	283mm	149mm	Carbon steel Copper color	Microfeel

Rolls

¥11,000（税抜）

コード	長さ	幅	レール	カバー
490C075	282mm	143mm	Carbon steel Gold color	Microfeel

BOTTEGA Leather Tape

¥7,000（税抜）

コード	長さ	幅	レール	カバー
T002P	White	Smooth leather	200x3cm	92g

Le Ricamate

ル・リカマート

天然カーフスキン 0,7mm、刺繍によるグリップ力を生かした滑らかな表面、快適なタッチ、強く、耐久性あり。

Concor *Supercorsa*

¥12,000（税抜）

コード	長さ	幅	レール	カバー
267C127	265mm	140mm	Carbon steel Silver color	Smooth Leather

Regal

¥13,000（税抜）

コード	長さ	幅	レール	カバー
495C079	283mm	149mm	Carbon steel Copper color	Smooth Leather

Regal *Evo*

¥16,000（税抜）

コード	長さ	幅	レール	カバー
499L087	278mm	152mm	Xsilite	Smooth Leather

Rolls

¥13,000（税抜）

コード	長さ	幅	レール	カバー
490C081	282mm	143mm	Carbon steel Gold color	Smooth Leather

BOTTEGA Leather Tape

¥7,000（税抜）

コード	長さ	幅	レール	カバー
T007P	Honey	Smooth leather	200x3cm	92g

Le Rino

ル・リノ

天然のスエードカーフスキンレザーに刻印入り 0,7mm、グリップ力、快適なタッチ、強く、耐久性が高い。

Concor *Supercorsa*

¥12,000（税抜）

コード	長さ	幅	レール	カバー
267C121	265mm	140mm	Carbon steel Gold color	Rino Leather

Regal

¥13,000（税抜）

コード	長さ	幅	レール	カバー
495C001	283mm	149mm	Carbon steel Copper color	Rino Leather

Rolls

¥13,000（税抜）

コード	長さ	幅	レール	カバー
490C001	282mm	143mm	Carbon steel Gold color	Rino Leather

Le Ecologiche

ル・エコロジケ

50% リサイクル PET ペットボトルと 50% ジュートで作られた生地は、ペットボトル 2 本分に相当します。汗に強く、高耐久性。

Concor *Supercorsa*

¥12,000（税抜）

コード	長さ	幅	レール	カバー
267C129	265mm	140mm	Carbon steel Silver color	Recycled Plastic Bottles

Regal

¥13,000（税抜）

コード	長さ	幅	レール	カバー
495C077	283mm	149mm	Carbon steel Silver color	Recycled Plastic Bottles

Regal *Evo*

¥16,000（税抜）

コード	長さ	幅	レール	カバー
499L085	278mm	152mm	Xsilite	Recycled Plastic Bottles

Rolls

¥13,000（税抜）

コード	長さ	幅	レール	カバー
490C079	282mm	143mm	Carbon steel Silver color	Recycled Plastic Bottles

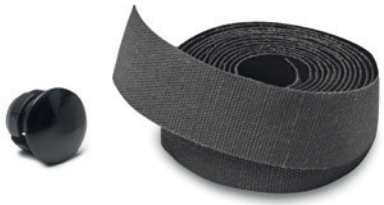

PRESA Le Ecologiche Tape

¥3,500（税抜）

コード	カラー	カバー	サイズ	重量
T023M	Black	Recycled Plastic Bottles	200x3cm	83g

PRESA XC Le Ecologiche Grips

¥4,200（税抜）

コード	カラー	カバー	サイズ	重量
G850014	Black	Recycled Plastic Bottles	130x33mm	144g

PRESA CORSA DYNAMIC

¥3,500 (税抜)

サイズ: 200 x 3 cm
Material: Eva + gel
コード: T003M ブラック
コード: T004M ホワイト
コード: T005M レッド

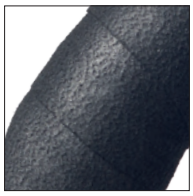
ブラック

ホワイト

レッド

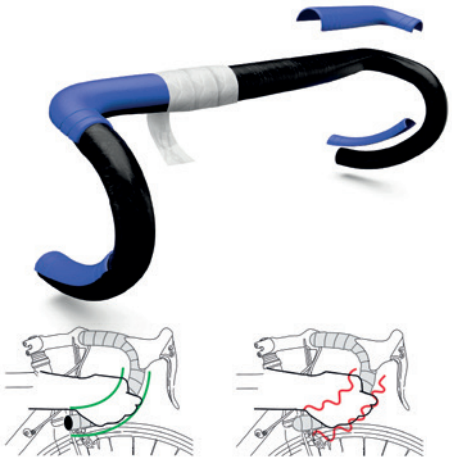

ホワイト ブラック

PRESA SUPERCOMFORT KIT

¥7,500 (税抜)

kit composed by tapes (15mm height) and padding (dual density biofam + gel insert)
- ホワイトテープキット : T021Mkit ¥7,500
- ブラックテープキット : T020Mkit ¥7,500
- Paddingのみ : T059S ¥3,000

PRESA CORSA TEAM

¥5,000 (税抜)

サイズ: 200 x 3 cm
Material: WET PU + gel
コード: T020M Black
コード: T021M White

PRESA CORSA TEAM
¥5,000(税抜)ブラック
Size : 200×3 cm
Materia : Eva Plus + gel
Code : T006M

PRESA CORSA TEAM
¥5,000(税抜)ブラック/レッド
Size : 200×3 cm
Materia : Eva Plus + gel
Code : T007M

PRESA CORSA TEAM
¥5,000(税抜)ブラック/ホワイト
Size : 200×3 cm
Materia : Eva Plus + gel
Code : T008M

PAR004(レッド) PAR008(ブラック/レッド)

ASS SAVER
¥1,000(税抜)
Size : 340×100×0,8 mm
When folded fits under the saddle
Materia : Polypropylene recyclable
Weight : 8 gr

PRESA XC RACING
¥3,000(税抜)SMOOTH LEATHER
Material : Light foam + Lockring
Code : G850001

PRESA XC 2 RACING
¥2,500(税抜)SMOOTH LEATHER
Material : Light foam
Code : G850003

CARRERA
carrerapro.bike

AR-01

A8-136 MATT

A9-174

プロ仕様の本格レーシングバイク。

カレラ・ラインアップのフラッグシップとして勝つことを宿命づけられたモデルです。
ロードでの違いは明確で、技術上の違いだけでなく突き詰めたスタイルも特徴的です。
いっさいの妥協がなく、剛性、エアロダイナミクス、限界の精度、比類のない美しさをそなえています。
エアロバイクのカテゴリーではかつてなかったハンドリング性能と安全性を持ち、あらゆるロードコンディションでそれらを感じ取ることができます。
ステムのフレームへの取り付け部分はクリーンで洗練されたデザインです。
AR-01は、あらゆる点において最高を走るモデルなのです。

A7-112 MATT

A7-108 GLOSSY

※完成車の写真はイメージです。フレームセットのみの販売となります。

AR-01 フレームセット

価格（税抜） ¥490,000（カラー：A9-174、A7-112、A8-136、A7-108）

AR-01 ディスク フレームセット

価格（税抜） ¥510,000（カラー：A9-174、A7-112、A8-136、A7-108）

エアロプロ　グランフォンド

フォーク	CM58 カーボン 60HM finish UD 1-1/8″ - 1,5″ 重量：350グラム
フレーム素材	55% 30Tons High Modulus/High Strength T1000 Carbon Pre-Preg with Carbon Nanotube Matrix 15% 46Tons Ultra High Modulus HS40 Carbon Pre-Preg 10% 65Tons Super High Modulus Pitch Carbon Pre-Preg 10% Ultra High Strength Mutiple Axes Carbon Woven 10% High Impact Strength Liquid Crystal Polymer Composite Woven
BB	PRESS FIT 86 x 41
フレーム重量	1100グラム（サイズM）
	専用ステム付属、ケーブル内蔵フレーム、電動コンポーネント対応、フラットマウントディスクブレーキ対応、ダイレクトマウントブレーキ対応スルーアクスル 12mm

※対応ブレーキの仕様詳細

1. フロントフォーク
（以下の2種類から選択）
・ディスクブレーキ専用
・キャリパーブレーキ＆ダイレクトマウント兼用

2. フレーム（1種類）
・ディスクブレーキ、キャリパーブレーキ、ダイレクトマウントに対応
・シートステイにはダイレクトマウントのみ装着可能

	S/T ct	S/T ang	T/T	T/T cc	HT	HT ang	FC	RC	WB	DROP	STACK	REACH
XS	460	75	512	497	108	71,5	572	403	965	70	507	375
S	490	74	529	513	125	72	577	406	973	70	525	378
M	520	73,5	549	534	143	73	584	407	981	70	545	388
L	550	73	566	550	169	73	596	409	994	70	570	392
XL	580	73	585	569	196	73,5	610	409	1009	70	598	403

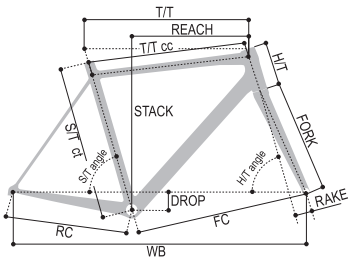

ERAKLE AIR

CV-03

A9-177

A9-178

A9-179

エアロダイナミクスとコンフォートを組み合わせた特別なレーシングバイク。プロ、およびトップ・アマチュア向けモデル。

眼を見張るデザインをもつハイエンドモデルで、エアロダイナミクスを重視しながらも快適性を失わない形状をもち、高速コースで本領を発揮します。
剛性を失わず、ライダーの意図に忠実に反応します。素材、その組み合わせ、ジオメトリーを深く研究することで、チャレンジングなコース上で、安定性と安全性を確保しています。

※完成車の写真はイメージです。フレームセットのみの販売となります。

エラクル エア フレームセット

価格（税抜） ¥340,000（カラー：NEW CV-03、A9-177、A9-178、A9-179）

エラクル エア ディスク フレームセット

価格（税抜） ¥360,000（カラー：NEW CV-03、A9-177、A9-178、A9-179）

フォーク	CM58 カーボン 60HM finish 1K 1-1/8″ - 1,5″ 重量：360グラム
フレーム素材	45% 30Tons High Modulus/High Strength T1100 Carbon Pre-Preg with Carbon Nanotube Matrix 25% 46Tons Ultra High Modulus M46JB Carbon Pre-Preg 10% 65Tons Super High Modulus Pitch Carbon Pre-Preg 10% Ultra High Strength Mutiple Axes Carbon Woven 10% High Impact Strength Liquid Crystal Polymer Composite Woven)
BB	PRESS FIT 86 x 41
フレーム重量	1050グラム（サイズM）
	ケーブル内蔵フレーム、電動コンポーネント対応、 フラットマウント ディスクブレーキ対応、ダイレクトマウントブレーキ対応

※対応ブレーキの仕様詳細
1. フロントフォーク（以下の2種類から選択）
・ディスクブレーキ専用
・キャリパーブレーキ＆ダイレクトマウント兼用
2. フレーム（1種類）
・ディスクブレーキ、キャリパーブレーキ、ダイレクトマウントに対応
・シートステイにはダイレクトマウントのみ装着可能

エアロプロ

グランフォンド

	S/T ct	S/T ang	T/T	T/T cc	HT	HT ang	FC	RC	WB	DROP	STACK	REACH
XS	460	75	512	497	108	71,5	572	403	965	70	507	375
S	490	74	529	513	125	72	577	406	973	70	525	378
M	520	73,5	549	534	143	73	584	407	981	70	545	388
L	550	73	566	550	169	73	596	409	994	70	570	392
XL	580	73	585	569	196	73,5	610	409	1009	70	598	403

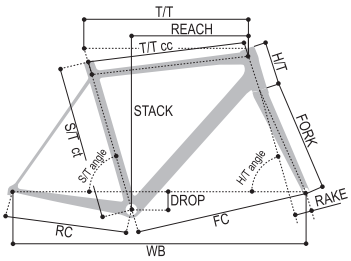

PHIBRA NEXT

CV-02 GLOSSY

A9-182 MATT

A9-172

A9-173

A9-171 GLOSSY

フィブラネクスト フレームセット

価格（税抜）	¥280,000（カラー：NEW CV-02、NEW A9-182、A9-171、A9-172、A9-173）
フォーク	CM58 carbon 60HM UD 1-1/8” – 1-1/4” 重量：390グラム
フレーム素材	55% 30Tons High Modulus/High Strength T1000 Carbon Pre-Preg with Carbon Nanotube Matrix 15% 46Tons Ultra High Modulus HS40 Carbon Pre-Preg 10% 65Tons Super High Modulus Pitch Carbon Pre-Preg 10% Ultra High Strength Mutiple Axes Carbon Woven 10% High Impact Strength Liquid Crystal Polymer Composite Woven
BB	PRESS FIT 86 x 41
フレーム重量	990グラム（サイズM）
シートピラー径	専用エアロシートポスト
	電動コンポーネント対応、カーボンインテグレーティッドチェーンステイ

※完成車の写真はイメージです。フレームセットのみの販売となります。

あらゆる要求に応えられるダイナミックパフォーマンスがフィブラネクストの特徴です。
真のレーシングバイクは競技のために代償を厭わないアスリートのためにありますが、フィブラネクストはそれと遜色ないダイナミックパフォーマンスを有しながら、多くの人に最高のパフォーマンスを発揮します。
カルチナートのエンジニアたちは開発の基本コンセプトとして、UCI（国際自転車競技連合）の競技規則に抵触せず、フィブラネクストをトップカテゴリーのレースにも対応できるようにしました。
しかし、それはフィブラネクストの用途を広げるための選択であり、ホビーライダーが心置きなくグランフォンドを楽しめる極上の快適さも兼ね備えています。フィブラネクストがライダーを選ぶことはありません。
サイクリングライフのハブとなり、愉しみを拡げるためにあるのです。

グランフォンド

	S/T ct	S/T ang	T/T	T/T cc	HT	HT ang	FC	RC	WB	DROP	STACK	REACH	SLOOP.
XS	450	75	513	495	103	71	577	403	969	70	507	375	120
S	490	74	532	513	120	72	580	406	976	70	526	381	112
M	520	73,5	549	529	138	72,5	588	407	985	70	545	387	104
L	550	73	568	547	161	73	598	409	997	70	570	394	101
XL	590	73	585	564	189	73,5	610	409	1009	70	598	403	100

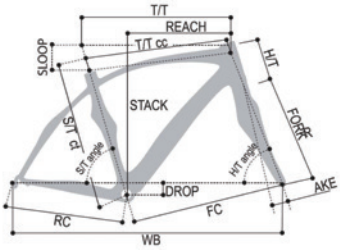

TD01-AIR

A9-146

A8-142 MATT

A8-143 GLOSSY

A8-144 MATT

A8-145 GLOSSY

TD01-AIR フレームセット

価格（税抜）	¥240,000（カラー：A9-146、A8-142、A8-143、A8-144、A8-145）

TD01-AIR ディスクブレーキ フレームセット

価格（税抜）	¥250,000（カラー：A9-146、A8-142、A8-143、A8-144、A8-145）
フォーク	F0 888 Carbon 60HM 1K 1-1/8" - 1,5"　重量：430グラム
フレーム素材	Carbon Pre-Preg Toray T 700 T22 MRC MR 60 40T
ブレーキ	ダイレクトマウントブレーキ対応、フラットマウントディスクブレーキ対応
BB	PRESS FIT 86 x 41
フレーム重量	1190グラム（サイズM）

※完成車の写真はイメージです。フレームセットのみの販売となります。

カレラのワークショップで開発された、ファンの心をつかむプロバイク。

高弾性カーボンを使い、ミッドレンジモデルではかつてない反応性とコントロール性を獲得しました。カムバック形状によってエアロダイナミクスを確保しつつも、最大のターゲットであるスピード性能を追求しました。
最新の設計とカレラのDNAがあいまって、あらゆるロードでおどろくべき性能を発揮します！

エアロプロ　グランフォンド

	S/T ct	S/T ang	T/T	HT	HT ang	FC	RC	WB	DROP	STACK	REACH
XS	470	75	502	90	71,6	563	398	951	70	490	372
S	500	74,5	523	120	72	577	399	965	70	520	379
M	520	74	545	146	72,3	591	400	981	70	546	388
L	540	73,5	565	165	72,6	603	401	994	70	565	397
XL	570	73	585	190	73	615	402	1007	68	588	405

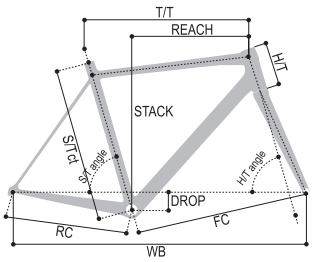

SL 7

A9-180

A7-123 GLOSSY

A8-122 MATT

SL7 フレームセット

価格（税抜）	¥250,000（カラー：A9-180、A8-122、A7-123）
フォーク	FF43 カーボン 60HM 1-1/8″ - 1,4″ 重量：370グラム
フレーム素材	50% 30Tons High Modulus/High Strength T1000 Carbon Pre-Preg with Carbon Nanotube Matrix 30% 46Tons Ultra High Modulus HS40 Carbon Pre-Preg 10% 65Tons Super High Modulus Pitch Carbon Pre-Preg 10% Ultra High Strength Mutiple Axes Carbon Woven
BB	PRESS FIT 86 x 41
フレーム重量	890グラム（サイズM）
シートピラー径	31.6㎜
	ケーブル内蔵フレーム、電動コンポーネント対応

※完成車の写真はイメージです。フレームセットのみの販売となります。

美しさと軽量性の合体！

航空宇宙産業や自動車産業の技術を採用し、特別なナノ・グラファイト/エポキシ複合素材を使った最高度のパフォーマンス、とくに厳しい上りコースにおいて、プロライダーだけでなくすべての経験を積んだアマチュアライダーのために開発されたモデルです。
真のクライマーたちにとって極めて反応性に富む自転車です。
サイズMで890グラムの軽量性を誇りながら97N/mmのねじれ剛性を確保しました。
上り専用の宝石。軽量性、反応性、スピードをそなえたプロモデルです

ヒルクライム　グランフォンド

	S/T cc	S/T ct	S/T ang	T/T	T/T cc	HT	HT ang	FC	RC	WB	DROP	STACK	REACH	SLOOP.
XS	410	460	75	513	497	110	71	577	403	969	70	507	375	85
S	440	490	74	532	516	125	72	580	406	976	70	526	381	77
M	470	520	73,50	549	533	145	72.50	588	407	985	70	545	387	70
L	500	550	73	568	553	170	73	598	409	997	70	570	394	66
XL	530	580	73	585	569	195	73,50	610	409	1009	70	598	403	65

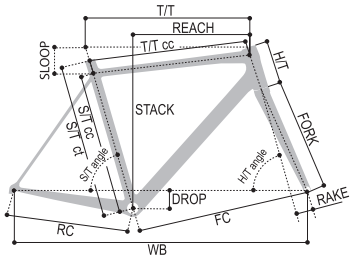

R

VELENO TS

A7-135 MATT

A6-47 GLOSSY

A8-138 MATT

ヴェレーノTSは、最先端テクノロジーと四半世紀以上に渡ってロードレーシング・フレームを製造してきた経験と知識から生まれました。

カレラの研究開発部門は反応性、精度、快適性が高いレース専用バイクを開発してきました。その努力の結果、ねじれ剛性に関しては一切妥協のないモノコックフレームができました。
カレラ独自のカーボンの積層をフレーム全体に使うことにより、フルパワーのペダリング時にも路面からの不快な振動は消し、ライダーの疲労を最小限にとどめます。
さらに、加速時の反応がいいフレームだけではなく、思いのまま操ることのできる素直な乗り味のフレームです。ヴェレーノTSは競技者だけでなく、先端テクノロジーやイタリアの職人的なフィッティングを求めるグランフォンド・ライダーに理想的な自転車です。ジオメトリー、走りの精度、快適性、コストパフォーマンスにおいても新たな地位を築いたモデルです。

ヴェレーノ TS フレームセット

※完成車の写真はイメージです。フレームセットのみの販売となります。

価格（税抜）	¥180,000（カラー：A8-138 、A7-135、A6-47）
フォーク	ID FF43 カーボン 60HM 1K 1-1/8″ - 1,4″ 重量:360グラム
フレーム素材	55% 30Tons High Modulus/High Strength T1000 Carbon Pre-Preg with Carbon Nanotube Matrix 20% 40Tons Ultra High Modulus HR40 Carbon Pre-Preg 10% 60Tons Super High Modulus XN-60 Carbon Pre-Preg 5% Ultra High Strength Mutiple Axes Carbon Woven 10% High Impact Strength Liquid Crystal Polymer Composite Woven
BB	PRESS FIT 86 x 41
フレーム重量	950グラム（サイズM）
シートピラー径	31.6㎜
	電動コンポーネント対応、ケーブル内蔵フレーム カーボンインテグレーティッドチェーンステイ

	S/T ct	S/T cc	S/T ang	T/T	T/T cc	HT	HT ang	FC	RC	WB	DROP	STACK	REACH	SLOOP.
XS	470	420	74,5	514	506	108	72	573	406	963	70	512	372	50
S	500	450	74,5	525	514	113	72	576	406	974	70	517	382	40
M	530	490	74,5	538	528	143	72,9	583	406	980	70	549	386	40
L	550	490	73,5	554	542	158	73	589	406	985	70	563	387	40
XL	580	530	73	570	557	193	73	599	408	998	70	597	387	40

グランフォンド

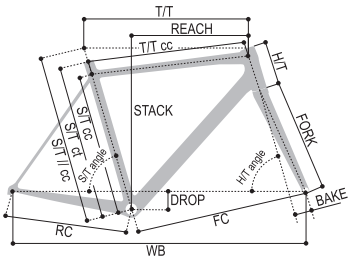

HIC HEADSET INTEGRATED CONCEPT
SOLID CARBON
R&D BY PODIUM

VELENO LITE

A9-151 GLOSSY

A8-150 MATT

※完成車の写真はイメージです。フレームセットのみの販売となります。

ヴェレーノ ライト フレームセット

価格（税抜）	¥98,000（カラー：NEW A9-151、A8-150）
フォーク	ID 21 N Carbon 40HM 1K 1-1/8″ - 1,4″ 重量:410グラム
フレーム素材	75% 24Tons Intermediate Modulus with High Strength UTS50 Carbon Pre-Preg 20% 30Tons High Modulus with High Strength IMS60 Carbon Pre-Preg 5% 3K High Impact Strength Carbon Pre-Preg
BB	PRESS FIT 86 x 41
シートピラー径	31.6ミリ
フレーム重量	1080グラム（サイズM）
	電動コンポーネント対応、ケーブル内蔵フレーム カーボンインテグレーティッドチェーンステイ

	S/T ct	S/T cc	S/T ang	T/T	T/T cc	HT	HT ang	FC	RC	WB	DROP	STACK	REACH	SLOOP.
XS	470	420	74,5	514	506	108	72	573	406	963	70	512	372	50
S	500	450	74,5	525	514	113	72	576	406	974	70	517	382	40
M	530	490	74,5	538	528	143	72,9	583	406	980	70	549	386	40
L	550	490	73,5	554	542	158	73	589	406	985	70	563	387	40
XL	580	530	73	570	557	193	73	599	408	998	70	597	387	40

グランフォンド

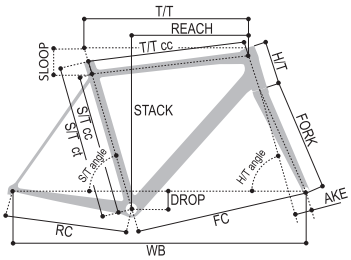

HIC HEADSET INTEGRATED CONCEPT

ER-01

A9-106 MATT

A8-100 MATT

A8-101 GLOSSY

A7-104 GLOSSY

A7-105 GLOSSY

長距離サイクリングの最高の相棒

長距離を走りぬくサイクリストにとって、高揚した気分が続き、退屈な時間をもたらすことがないレーシングバイクです。
なによりも快適性と安定性を最優先した多用途なモデルであり、ハンドリングのスタビリティが快適性とコントロール性能を生み出しています。
ストップウォッチのことは忘れて、ペダリングそのものを味わうためのレーシングバイクです。

ER-01 フレームセット

価格（税抜）　¥108,000（カラー：NEW A9-106、A8-100、A8-101、A7-104、A7-105）

ER-01 ディスク フレームセット

価格（税抜）　¥138,000（カラー：NEW A9-106、A8-100、A8-101、A7-104、A7-105）

フォーク	カーボン FF06 SC SHM 1-1/8 - 1.5″
フレーム素材（フレームセット）	75% 24Tons Intermediate Modulus with High Strength UTS50 Carbon Pre-Preg 20% 30Tons High Modulus with High Strength IMS60 Carbon Pre-Preg 5% 3K High Impact Strength Carbon Pre-Preg
フレーム素材（ディスクフレームセット）	70% 24Tons Intermediate Modulus with High Strength UTS50 Carbon Pre-Preg 25% 30Tons High Modulus with High Strength IMS60 Carbon Pre-Preg 5% 3K High Impact Strength Carbon Pre-Preg
BB	BSA
フレーム重量	1020gr（サイズM）
シートピラー径	31.6㎜

電動コンポーネント対応、カーボンインテグレーティッドチェーンステイ

ER-01　完成車（キャリパーブレーキ）

ER-01 105完成車　¥200,000（税抜）

■サイズ：XXS、XS、S、M、L、XL
■カラー：NEW A9-106、A8-100、A8-101、A7-104、A7-105
●クランク：シマノ 105（7000）11s 170-50/34 ●シフトレバー、ブレーキ、チェーン、フロントディレイラー、リアディレイラー：シマノ 105（7000） 11s
●スプロケット：シマノ 105（7000）11s 12T-25T ●ホイール：シマノ RS11
●タイヤ：ハッチンソン デビルズグリップ
●サドル：セラ サンマルコ ●ペダル：付属しません

スポーツ

グランフォンド

※完成車の写真はイメージです。実際の完成車とは仕様が異なる場合があります。

	S/T ct	S/T ang	T/T	T/T cc	HT	HT ang	FC	RC	WB	DROP	STACK	REACH	SLOOP.
XXS	420	75	506	489	115	71	582	408	978	75	516	367	159
XS	460	74,9	515	497	125	71,5	576	410	975	725	530	371	134
S	490	74,2	533	512	150	72	584	411	984	72	554	376	131
M	520	73,5	551	528	175	72	596	413	998	72	578	380	127
L	550	73	569	545	200	72	608	413	1011	72	602	384	124
XL	580	72,5	587	562	225	72	621	415	1025	72	626	389	120

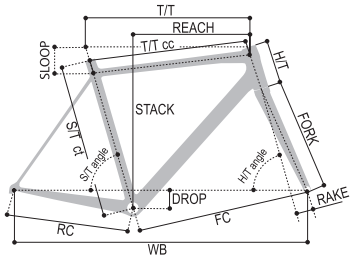

ICRS

CARRERA WHEEL SETS

25mm

45mm

35mm

カレラ ホイールセット

価格（税抜）	¥140,000（チューブラー）、¥150,000（クリンチャー）
リム	カーボン
スポーク	ステンレス
ハブ	アルミ（デュラエース9000ハブを使用）
リムハイト	25㎜（ブルー）、35㎜（レッド）、45㎜（ホワイト）
リム幅	25㎜（外幅・チューブラー）、 26（外幅・クリンチャー）、17.9㎜（内幅・クリンチャー）
スポーク本数	フロント18本、リア24本
重量	1220g（35㎜チューブラー）、1410g（35㎜クリンチャー）

ACCESSORIES

SANMARCO CONCOR RACING CARRERA

サンマルコ コンコールレーシング カレラ
価格　¥19,900（税抜）

WATER BOTTLE

ウォーターボトル
価格　¥1,000（税抜）
容量　580ml

CARRERA CORK BARTAPE　カレラ コルクバーテープ

価格　¥1,100（税抜）
カラー　ホワイト

CARRERA BICICLETTE

CARRERA LOGO STICKER

カレラ ロゴ ステッカー
価格　¥2,200（税抜）
サイズ　640㎜×187㎜

TIME

ALTITUDE - **ALPE D'HUEZ 01** タイム史上最軽量のヒルクライムバイク

ダークグレイ グロス - マット ロゴ

レッド グロス - マット ロゴ

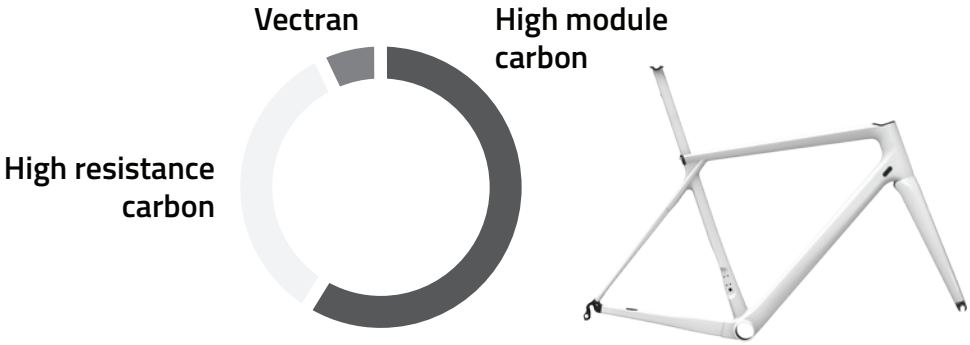

※完成車の写真はイメージです。フレームセットの販売になります。

ダークグレイ マット - グロス ロゴ

フレンチヒーロー キャリパー

フレンチヒーロー DISC

※完成車の写真はイメージです。フレームセットの販売になります。

アルプデュエズ 01 フレームセット

カラー　レッド グロス - マット ロゴ
サイズ　XXS、XS、S、M、L、XL

アルプデュエズ 01 フレームセット	アクティブフォーク：610,000円（税抜）
アルプデュエズ 01 フレームセット	クラシックフォーク：550,000円（税抜）

フレンチヒーロー

アルプデュエズ 01	アクティブフォーク	640,000円（税抜）
エルゴドライブ カーボン ハンドルバー（カラー：レッド）		56,000円（税抜）
カーボンステム モノリンク（カラー：レッド）		60,000円（税抜）

アルプデュエズ 01 ディスク フレームセット

カラー　ダークグレイ マット - グロス ロゴ
ダークグレイ グロス - マット ロゴ
レッド グロス - マット ロゴ
サイズ　XXS、XS、S、M、L、XL

アルプデュエズ01 DISC	アクティブフォーク	650,000円（税抜）
アルプデュエズ01 DISC	クラシックフォーク	580,000円（税抜）

フレンチヒーロー

アルプデュエズ 01 DISC	アクティブフォーク	680,000円（税抜）
アルプデュエズ 01 DISC	クラシックフォーク	610,000円（税抜）
エルゴドライブ カーボン ハンドルバー（カラー：レッド）		56,000円（税抜）
カーボンステム モノリンク（カラー：レッド）		60,000円（税抜）

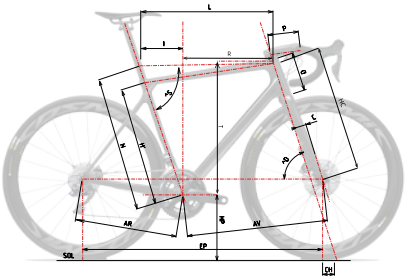

H：ホリゾンタル換算シートチューブ長（芯-芯）
H'：実寸シートチューブ長（芯-芯）
SL：スロービング量
L：ホリゾンタル換算トップチューブ長（芯-芯）
I：後退幅
^S：シートチューブ角
^D：ヘッドチューブ角
HC(mini)：最小ハンドルバー高
HC(maxi)：最大ハンドルバー高
D：ヘッドチューブ長
C：フロントフォーク・オフセット
CH：トレイル
AV：フロントセンター
AR：リアセンター
HP：B.B.ハイト
EP：ホイールベース
T：スタック
R：　リーチ

Alpe d'Huez 01 et 21 - 6 sizes
Racingdrive Geometry

	XXS	XS	S	M	L	XL
H	495	510	530	550	570	590
H'	425	440	470	490	520	540
Δ SI	70	70	60	60	50	50
L	515	530	540	555	570	580
I	131	143	155	161	167	172
^S	74,7°	73,7°	73°	73°	73°	73°
^D	71°	71,5°	72°	73°	73°	73,5°
D	122	133	149	166	186	204
Δ D	-	-	-	-	-	-
HC mini	497	506	522	538	558	575

	XXS	XS	S	M	L	XL
HC maxi	527	536	552	568	588	605
C	43	43	43	43	43	43
CH	70	68	64	58	58	55
AV	576	578	578	584	599	604
AR	404	404	404	404	404	404
HP	270	270	270	270	270	270
EP	970	973	973	979	994	999
T	514	526	543	562	581	601
R	372	374	373	383	392	397

ALTITUDE - **ALPE D'HUEZ 21**

ダークグレイ グロス - マット ロゴ

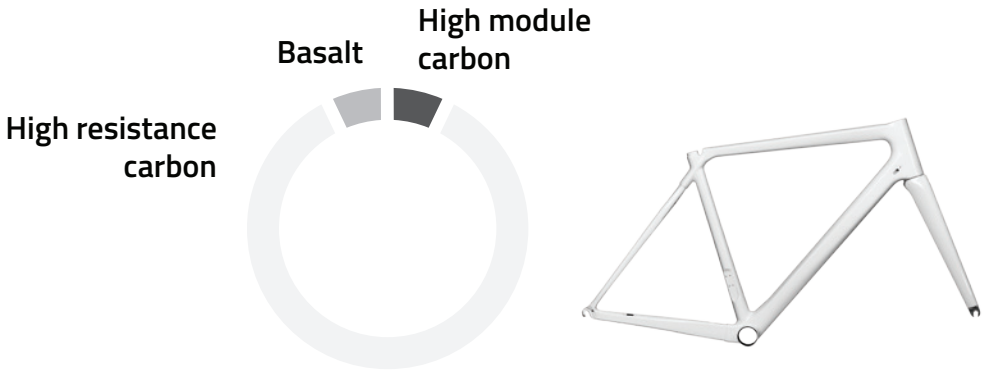

※完成車の写真はイメージです。フレームセットの販売になります。

アルプデュエズ 21 フレームセット

カラー　レッド グロス - マット ロゴ
サイズ　XXS、XS、S、M、L、XL

アルプデュエズ 21 フレームセット	アクティブフォーク：340,000円（税抜）
アルプデュエズ 21 フレームセット	クラシックフォーク：290,000円（税抜）

アルプデュエズ 21 ディスク フレームセット

カラー　ホワイト マット - グロス ロゴ
ダークグレイ グロス - マット ロゴ
レッド グロス - マット ロゴ
サイズ　XXS、XS、S、M、L、XL

アルプデュエズ21 DISC	アクティブフォーク	390,000円（税抜）
アルプデュエズ21 DISC	クラシックフォーク	340,000円（税抜）

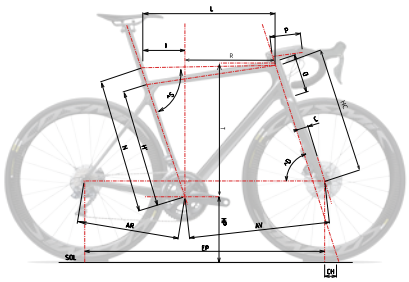

H：ホリゾンタル換算シートチューブ長（芯-芯）
H'：実寸シートチューブ長（芯-芯）
SL：スロービング量
L：ホリゾンタル換算トップチューブ長（芯-芯）
I：後退幅
^S：シートチューブ角
^D：ヘッドチューブ角
HC(mini)：最小ハンドルバー高
HC(maxi)：最大ハンドルバー高
D：ヘッドチューブ長
C：フロントフォーク・オフセット
CH：トレイル
AV：フロントセンター
AR：リアセンター
HP：B.B.ハイト
EP：ホイールベース
T：スタック
R：リーチ

Alpe d'Huez 01 et 21 - 6 sizes
Racingdrive Geometry

	XXS	XS	S	M	L	XL
H	495	510	530	550	570	590
H'	425	440	470	490	520	540
Δ SI	70	70	60	60	50	50
L	515	530	540	555	570	580
I	131	143	155	161	167	172
^S	74,7°	73,7°	73°	73°	73°	73°
^D	71°	71,5°	72°	73°	73°	73,5°
D	122	133	149	166	186	204
Δ D	-	-	-	-	-	-
HC mini	497	506	522	538	558	575

	XXS	XS	S	M	L	XL
HC maxi	527	536	552	568	588	605
C	43	43	43	43	43	43
CH	70	68	64	58	58	55
AV	576	578	578	584	599	604
AR	404	404	404	404	404	404
HP	270	270	270	270	270	270
EP	970	973	973	979	994	999
T	514	526	543	562	581	601
R	372	374	373	383	392	397

ホワイト マット - グロス ロゴ

レッド グロス - マット ロゴ

※完成車の写真はイメージです。フレームセットの販売になります。

SCYLON

NEW

ブルミエ

サイロン フレームセット

カラー　ブルミエ
サイズ　XXS、XS、S、M、L、XL

サイロン	トランスリンク	アクティブフォーク	600,000円（税抜）
サイロン	トランスリンク	クラシックフォーク	540,000円（税抜）
サイロン DISC	トランスリンク	アクティブフォーク	650,000円（税抜）
サイロン DISC	トランスリンク	クラシックフォーク	580,000円（税抜）

サイロン	シートポスト	アクティブフォーク	580,000円（税抜）
サイロン	シートポスト	クラシックフォーク	520,000円（税抜）
サイロン DISC	シートポスト	アクティブフォーク	630,000円（税抜）
サイロン DISC	シートポスト	クラシックフォーク	560,000円（税抜）

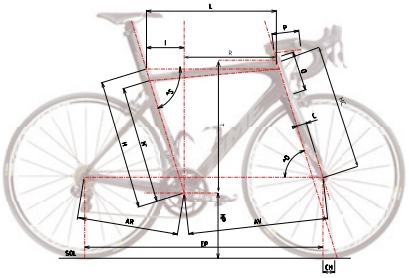

H：ホリゾンタル換算シートチューブ長（芯-芯）
H′：実寸シートチューブ長（芯-芯）
SL：スロービング量
L：ホリゾンタル換算トップチューブ長（芯-芯）
I：後退幅
^S：シートチューブ角
^D：ヘッドチューブ角
HC(mini)：最小ハンドルバー高
HC(maxi)：最大ハンドルバー高
D：ヘッドチューブ長
C：フロントフォーク・オフセット
CH：トレイル
AV：フロントセンター
AR：リアセンター
HP：B.B.ハイト
EP：ホイールベース
T：スタック
R：リーチ

SCYLON Racingdrive Geometry

	XXS	XS	S	M	L	XL
H	495	510	530	550	570	590
H′	435	450	480	500	530	550
Δ SI	60	60	50	50	40	40
L	515	530	540	555	570	580
I	131	143	155	161	167	172
^S	74,7°	73,7°	73°	73°	73°	73°
^D	71°	71,5°	72°	73°	73°	73,5°
D	122	133	149	166	186	204
ΔD	-	-	-	-	-	-
HC mini	497	506	522	538	558	575

	XXS	XS	S	M	L	XL
HC maxi	527	536	552	568	588	605
C	43	43	43	43	43	43
CH	70	68	64	58	58	55
AV	576	578	578	584	599	604
AR	404	404	404	404	404	404
HP	270	270	270	270	270	270
EP	970	973	973	979	994	999
T	514	526	543	562	581	601
R	372	374	373	383	392	397

FLUIDITY

NEW

ブルミエ

フルイディティ フレームセット

カラー　ブルミエ
サイズ　XXXS、XS、S、M、L、XL

フルイディティ	トランスリンク	アクティブフォーク	490,000円（税抜）
フルイディティ	トランスリンク	クラシックフォーク	430,000円（税抜）
フルイディティ DISC	トランスリンク	クラシックフォーク	490,000円（税抜）

フルイディティ	シートポスト	アクティブフォーク	470,000円（税抜）
フルイディティ	シートポスト	クラシックフォーク	440,000円（税抜）
フルイディティ DISC	シートポスト	クラシックフォーク	440,000円（税抜）

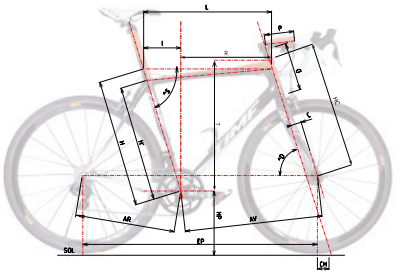

H：ホリゾンタル換算シートチューブ長（芯-芯）
H′：実寸シートチューブ長（芯-芯）
SL：スロービング量
L：ホリゾンタル換算トップチューブ長（芯-芯）
I：後退幅
^S：シートチューブ角
^D：ヘッドチューブ角
HC(mini)：最小ハンドルバー高
HC(maxi)：最大ハンドルバー高
D：ヘッドチューブ長
C：フロントフォーク・オフセット
CH：トレイル
AV：フロントセンター
AR：リアセンター
HP：B.B.ハイト
EP：ホイールベース
T：スタック
R：リーチ

FLUIDITY Racingdrive Geometry

	XXXS	XXS	XS	S	M	L	XL
H	470	495	510	530	550	570	590
H′	420	435	450	480	500	530	550
Δ SI	50	60	60	50	50	40	40
L	505	515	530	540	555	570	580
I	118	131	143	155	161	167	172
^S	75,5°	74,7°	73,7°	73°	73°	73°	73°
^D	70,5°	71°	71,5°	72°	73°	73°	73,5°
D	123	147	155	169	184	201	219
ΔD	26	25	22	20	18	15	15
HC mini	506	530	537	550	564	581	599

	XXXS	XXS	XS	S	M	L	XL
HC maxi	536	560	567	580	594	611	629
C	43	43	43	43	43	43	43
CH	74	70	68	64	58	58	55
AV	575	576	578	578	584	599	604
AR	402	402	402	404	404	404	404
HP	270	270	270	270	270	270	270
EP	965	968	968	971	978	993	999
T	513	537	546	562	580	596	615
R	367	364	368	367	378	388	392

PEDAL

Road

セラミックベアリング
中空チタンシャフト
カーボンボディ

X PRO 15

87.3g（片側）　¥59,000（税抜）

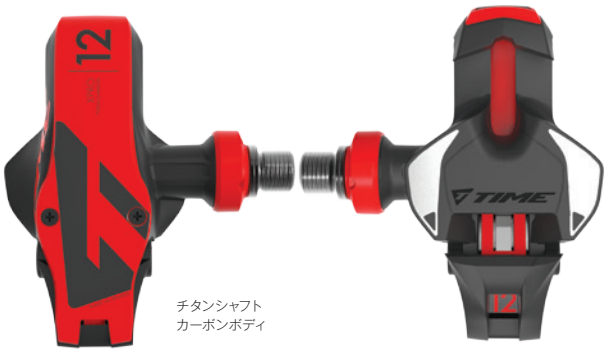

チタンシャフト
カーボンボディ

X PRO 12

94g（片側）　¥37,000（税抜）

中空スチールシャフト
カーボンボディ

X PRO 10

113g（片側）　¥23,000（税抜）

中空チタンシャフト
カーボンボディ
アルミニウムプレート

XPRESSO 12

80g（片側）　¥37,000（税抜）

中空スチールシャフト
カーボンボディ
アルミニウムプレート

XPRESSO 10

99g（片側）　¥23,000（税抜）

中空スチールシャフト
カーボンボディ
スチールベアリング

XPRESSO 7

99g（片側）　¥16,000（税抜）

スチールシャフト
コンポジットボディ
スチールベアリング

XPRESSO 4

115g（片側）　¥12,000（税抜）

スチールシャフト
コンポジットボディ
スチールベアリング

XPRESSO 2

115g（片側）　¥8,000（税抜）

XPRESSO - ICLIC CLEATS

エクスプレッソ アイクリック クリート
¥2,800（税抜）93 g/paire

XPRESSO - ICLIC FIXED CLEATS

エクスプレッソ アイクリック 固定クリート
¥3,600（税抜）93 g/paire

RXS CLEATS

RXSクリート
¥2,800（税抜）
99 g/paire

ATAC CLEATS

ATAC クリート
¥2,800（税抜）
45 g/paire

ATAC EASY CLEATS

ATAC イージークリート
¥2,800（税抜）
44 g/paire

PEDAL

New cyclo gravel

マイクロテンション
アジャストメント
ステンレススチールプレート
カーボンボディ
中空スチールシャフト

NEW **CYCLO 10**
128g（片側）
¥18,000（税抜）

マイクロテンション
アジャストメント
ステンレススチールプレート
中空スチールシャフト

NEW **CYCLO 6**
134g（片側）
¥14,000（税抜）

マイクロテンション
アジャストメント
ステンレススチールプレート

NEW **CYCLO 2**
146.5g（片側）
¥9,000（税抜）

New cross country

NEW **ATAC XC 12** CARBON TITAN
139.5g（片側） ¥41,000（税抜）

・マイクロテンションアジャストメント ・スチールプレート
・カーボンボディ・チタニウムシャフト

NEW **ATAC XC 8** CARBON LIGHT
152g（片側） ¥26,000（税抜）

・マイクロテンションアジャストメント ・スチールプレート
・カーボンボディ・中空スチールシャフト

NEW **ATAC XC 6** CARBON
169.5g（片側）¥15,000（税抜）

・マイクロテンションアジャストメント ・スチールプレート
・カーボンボディ・スチールシャフト

NEW **ATAC XC 4**
177.5g（片側） ¥10,000（税抜）

・マイクロテンションアジャストメント ・スチールプレート
・コンポジットボディ・スチールシャフト

Cross country

チタンシャフト
カーボンボディ
フローティング感の調整
アタッククリート付属

ATAC XC12 124g（片側）
¥35,000（税抜）

中空スチールシャフト
カーボンボディ
フローティング感の調整
アタッククリート付属

ATAC XC8 143g（片側）
¥22,000（税抜）

ATAC XC6 145g（片側）
¥12,000（税抜）

中空スチールシャフト
コンポジットボディ
フローティング感の調整
アタッククリート付属

中空スチールシャフト
コンポジットボディ
アタックイージークリート付属

ATAC XC4 145g（片側）
¥12,000（税抜）

スチールシャフト
コンポジットボディ
アタックイージークリート付属

ATAC XC2 151g（片側）
¥6,500（税抜）

PEDAL

Enduro

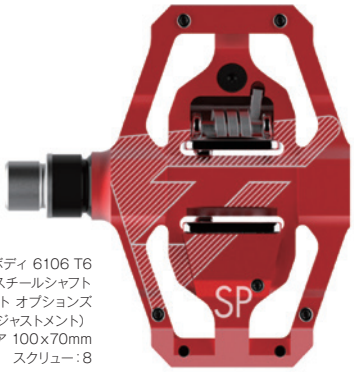

アルミニウムボディ 6106 T6
中空スチールシャフト
モア アジャストメント オプションズ
（マイクロメトリック アジャストメント）
プラットフォームエリア 100x70mm
スクリュー：8

レッド

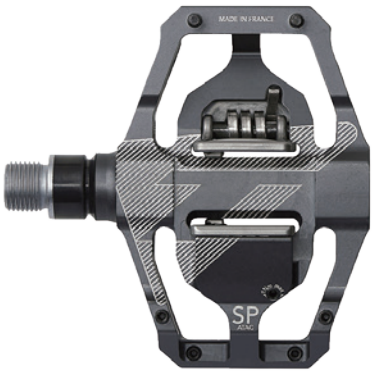

ブルー

ダークグレイ

SPECIALE 12 202g（片側） ¥38,000（税抜）

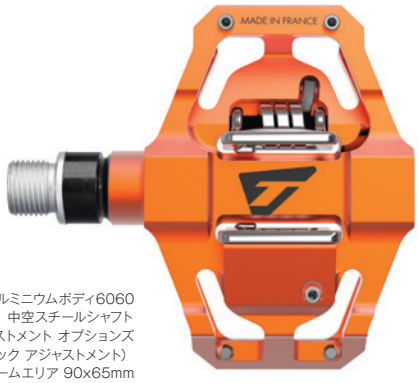

アルミニウムボディ6060
中空スチールシャフト
モア アジャストメント オプションズ
（マイクロメトリック アジャストメント）
プラットフォームエリア 90x65mm
スクリュー：4

MAGMA

BLACK

SPECIALE 8 196g（片側） ¥22,000（税抜）

ATAC MX12 158g（片側）

¥38,000（税抜）

・チタンシャフト ・カーボンボディ
・中空スプリングシャフト ・アタッククリート付属

ATAC MX8 182g（片側）

¥18,000（税抜）

・中空スチールシャフト ・カーボンボディ
・中空スプリングシャフト ・アタッククリート付属

ATAC MX6 190g（片側）

¥15,000（税抜）

・中空スチールシャフト ・コンポジットボディ
・中空スプリングシャフト ・アタッククリート付属

ATAC MX4 192g（片側）

¥11,000（税抜）

・中空スチールシャフト ・コンポジットボディ
・アタックイージー ・クリート付属

ATAC MX2 197g（片側）

¥10,000（税抜）

・スチールシャフト ・コンポジットボディ
・アタックイージー ・クリート付属

Hybrid & DH

ATAC's side

FLAT side

LINK 194g（片側） ¥9,500（税抜）

ATAC DH4 238g（片側）

¥15,000（税抜）

中空スチールシャフト
アルミニウムボディ
フローティング感の調整
アタッククリート付属

ACCESSORIES

Ø 31.8㎜
3サイズ
カーボン グロス
サイズ：42, 44, 46㎝（外ー外）
重量：250 g

ERGODRIVE
エルゴドライブ
¥46,000（税抜）

ハンドルクランプ径：Ø 31.8mm
ステアリングコラム径1 1/8インチ
カーボン グロス
サイズ（㎜）：90, 100, 110, 120, 130㎜
重量：135 g

MONOLINK ULTEAM STEM
モノリンク アルティウム ステム
¥49,500（税抜）

BIKE TRAVEL BAG
バイクトラベルバッグ
サイズ：134㎝×97㎝
¥12,000（税抜）

BOTTLE CAGE CARBON
¥7,000（税抜）
重量：25 g
カラー：マットブラック、ブラックグロス

WATER BOTTLE
ウォーターボトル　ブラック
1本　¥1,200（税抜）
容量：580ml

WATER BOTTLE
ウォーターボトル
1本　¥1,200（税抜）
容量：580ml

ASPIDE SUPERLEGGERA TIME EDITION
カラー：ホワイトレッド
重量：109g以下
¥53,000（税抜）

CLEAT WEDGES LEG LENGTH KIT
TIME RXS/ICLIC/XPRESSO
クリートシムセット 2㎜
¥2,700（税抜）
シム 2㎜ × 5枚
19㎜ 固定ネジ × 3本
ポジションアジャスター × 2本

TIME LOGO STICKER
タイム ロゴ ステッカー
A4サイズ　¥1,500（税抜）

TIME LOGO STICKER
タイム ロゴ ステッカー
280mmx45mm　¥2,000（税抜）
600mmx96mm　¥2,500（税抜）

XPRESSO BODY PLATE
エクスプレッソボディプレート
アルミニウム（5g）　¥3,800（税抜）

XPRO CAPOT
エックスプロ ボディプレート
アルミニウム（5g）
¥0（税抜）

TIME BAG
タイムエコバッグ
¥1,500（税抜）

163 × 110 (cm)

TIME BIKE COVER
タイムバイクカバー ブラック
¥4,900（税抜）

バイクカバーイメージ（バイクは付属しません）

19 × 28 (cm)

TIME MULTI CASE
タイムマルチケース
¥3,000（税抜）

APPAREL

LOUISON BOBET x TIME　Limited edition

BIBSHORT RACING
ビブショーツ レーシング
¥38,000（税抜）

JERSEY RACING
ジャージ レーシング
¥33,000（税抜）

BIBSHORT
SAINT BRIEUC
ビブショーツ サンブリュー
¥30,000（税抜）

グレイ

ホワイト

JERSEY BRIANCON
ジャージ ブリアンソン
¥27,000（税抜）

CYCLIST EQUIPMENT

フランスエディション

アルティウム

JERSEY 01
ジャージ ワン
¥25,000（税抜）

BIBSHORT 01
ビブショーツ ワン
¥28,000（税抜）

BIBTIGHT 01
¥27,000（税抜）

ホワイトブラック　ネイビー　ダークグレイ

GLOVE 01　¥6,000（税抜）

BIKE SOCKS 01　¥2,500（税抜）

BIKE CAP 01　¥4,000（税抜）

レーシング

ホワイトブラック

JERSEY 21
ジャージ トゥエンティワン
¥16,000（税抜）

BIBSHORT 21
ビブショーツ トゥエンティワン
¥18,000（税抜）

• JERSEY 01 Woman	¥25,000
• BIBSHORT 01 Woman	¥28,000
• JERSEY 21 Woman	¥16,000
• BIBSHORT 21 Woman	¥18,000

Life Style

HYBRID JACKET RED
ハイブリッドジャケット レッド
¥23,000（税抜）

SLEEVELESS JACKET
スリーブレスジャケット
¥10,000（税抜）

レッド

ブラック

POLO BLACK
ポロシャツ
¥5,500（税抜）

TEE SHIRT RPRT
Tシャツ
¥3,500（税抜）

CAP REGULAR
キャップ レギュラー
¥3,000（税抜）

CAP ENDURO
キャップ エンデューロ
¥3,000（税抜）

OSMOS

Where comfort and performance meet

41,000円（税抜）

OSMOS 15 WHITE

Sole : Full Carbon
Insole : PE/EVA 90 kg + Sensor+
Lacing : 2 BOA IP1
Weight : 480 gr.

41,000円（税抜）

OSMOS 15 BLACK

Sole : Full Carbon
Insole : PE/EVA 90 kg + Sensor+
Lacing : 2 BOA IP1
Weight : 480 gr.

34,000円（税抜）

OSMOS 12 WHITE BLACK

Sole : Carbon Composite + Carbon Insert
Insole : PE/EVA 90 kg
Lacing : 1 BOA IP1 + Velcro
Weight : 520 gr.

34,000円（税抜）

OSMOS 12 WHITE RED

Sole : Carbon Composite + Insert
Insole : PE/EVA 90 kg
Lacing : 1 BOA IP1 + Velcro
Weight : 520 gr.

27,000円（税抜）

OSMOS 10 WHITE

Sole : Polyamide + 20% carbon fibers
Insole : PE/EVA 90 kg
Lacing : 1 BOA IP1
Weight : 550 gr.

27,000円（税抜）

OSMOS 10 BLACK

Sole : Polyamide + 20% carbon fibers
Insole : PE/EVA 90 kg
Lacing : 1 BOA IP1
Weight : 550 gr.

Lightweight

スピードの進化を再定義する

ガレージで複雑な手作業を経て作られたホイールは、プロレースの世界でまたたく間に一大現象となりました。
ライトウェイトカーボンホイールは市場を席捲し、その後も改善を重ねてきました。すべてのモデルがそれぞれのカテゴリーにおけるアイコンとなりました。
それが可能になったのは、先見性とノウハウだけでなく、スタッフたちの献身的努力のおかげでした。

しかし、完璧の域に達したものをさらに改良することは可能でしょうか?

このことこそが新世代EVOの目標なのです。
長い研究開発期間を経て、ついにその時が来ました。
マイレンシュタインEVO、フェルンヴィーグEVO63、フェルンヴィーグEVO85とヴィグヴァイザーEVOが、ついに実戦に供される準備ができたのです。

新しいカーボンの積層方法とチューブレス技術の統合、そして特殊なCFRP繊維の応用により新世代EVOホイールは安定性と耐久性を向上させ、より効率的であるだけでなく、これまで以上に多用途性を獲得しました。
ライダーにとって、より効率的なパワー伝達、優れたハンドリング、改善された転がり性能、正確で安全なブレーキ性能、そして何よりも、さらなるスピードアップを意味するのです。
驚異的な剛性にもかかわらず、快適性が大幅に改善され、長時間のサイクリングにおけるパワーのムダを減らしました。

NEW MEILENSTEIN EVO TUBELESS

マイレンシュタイン エボ ディスク
¥640,000 (税抜) / フロント+リア
¥310,000 (税抜) / フロント
¥350,000 (税抜) / リア

マイレンシュタイン エボ

重量 フロントホイール	650g
重量 リアホイール	730g
重量 ホイールセット	1.380g
リム高	48㎜
リム幅	24㎜
リム内幅	18.2㎜
スポーク数 (フロント/リア)	20/20
推奨タイヤ幅	25-32㎜
最大システムウェイト※	120kg

・ハブ:ライトウェイトペンタゴンハブ DTスイス 240s
・スルーアクスル:12/100 (フロント) 12/142 (リア)
・チューブレス/クリンチャー ディスク仕様
・センターロック (6ホールアダプター)

マイレンシュタインはライトウェイトの定番モデルです。
オールラウンドな用途を念頭に設計されています。今日まで、すぐれた多用途性を証明し続けています。
マイレンシュタインEVOは前モデルの特性をすべて備えたうえで、さらに一歩踏み出しました。頑丈な設計でグラベルやシクロクロスにも適しています。
最先端のハイモデュラーカーボン繊維とチューブレス技術を組み合わせることで、カミソリように鋭いハンドリング、比類のないブレーキ精度と最高の加速性を獲得しました。
それに加えて、旧モデルを凌駕する快適性をもっています。
マイレンシュタインEVOは、すべての現行グループセットと互換性をもち、DT-Swissハブのおかげで、ほぼすべてのアクスルシステムに対応します。
パフォーマンスを次のレベルに引き上げたいあなたのためのホイールです。

専用ホイールバッグ (フロント+リアセットのみ) 、クイックレバー、タイヤレバー、バルブエクステンションが付属します。　※ホイールにかかる限界総重量 (自転車本体、ライダー、ボトル、サドルバッグなど全て)

MEILENSTEIN TUBULAR 24D

マイレンシュタイン チューブラー ディスク 24D

¥555,000 (税抜) / フロント+リア

¥280,000 (税抜) / フロント

¥310,000 (税抜) / リア

マイレンシュタイン 24D

	チューブラー	クリンチャー
重量 フロントホイール	590g	650g
重量 リアホイール	655g	730g
リム高	48㎜	48㎜
リム幅	24㎜	24㎜
スポーク数 (フロント/リア)	20/20	20/20
タイヤ幅	24-34㎜	25-32㎜
最大システムウェイト※	120kg	120kg

MEILENSTEIN TUBULAR 24E

マイレンシュタイン チューブラー 24E

¥510,000 (税抜) / フロント+リア

¥250,000 (税抜) / フロント

¥285,000 (税抜) / リア

マイレンシュタイン24E

	チューブラー	クリンチャー
重量 フロントホイール	505g	585g
重量 リアホイール	660g	705g
リム高	48㎜	48㎜
リム幅	24㎜	24㎜
スポーク数 (フロント/リア)	16,20/20	16,20/20
タイヤ幅	24-34㎜	24-32㎜
最大システムウェイト※	100kg	100kg

MEILENSTEIN CLINCHER 24E

マイレンシュタイン クリンチャー 24E

¥595,000 (税抜) / フロント+リア

¥285,000 (税抜) / フロント

¥330,000 (税抜) / リア

専用ホイールバッグ (フロント+リアセットのみ) 、クイックレバー、タイヤレバー、バルブエクステンションが付属します。　※ホイールにかかる限界総重量 (自転車本体、ライダー、ボトル、サドルバッグなど全て)

MEILENSTEIN OBERMAYER

マイレンシュタイン オーバーマイヤー

¥695,000 (税抜) / フロント+リア
¥300,000 (税抜) / フロント
¥410,000 (税抜) / リア

マイレンシュタイン・オーバーマイヤー

重量 フロントホイール	395gr
重量 リアホイール	540gr
リム高	47,5mm
リム幅	20mm
スポーク数 (フロント/リア)	16/20
タイヤ幅	19-27mm
最大システムウェイト※	90kg

マイレンシュタインをベースに、あらゆる要素を進化させました。そして、単位重量当たり最高の剛性を達成しました。ドライ路面、ウェット路面を問わず革新的なブレーキング性能を獲得。アップダウンが激しいトライアスロン・コースにも最適です。時には山岳コースにチャレンジするライダー向きのホイールです。

フルカーボンスポークホイールの俊敏性をかつてないレベルに向上させることは可能でしょうか?
可能です。それは、究極の軽量化を目指すということです。

この特別なホイールの軽量化と高剛性化を行ない、同時にブレーキング性能と空力特性を向上させることがライトウェイトの目標でした。新たな積層構造の採用により繊維と樹脂の使用を最適化することが可能になりました。さらにフロントホイールに最新のハブを採用してマイレンシュタイン・オーバーマイヤーの重量を25グラム軽減し、同時に2倍の剛性を持たせました。不要な重量の軽減し、最先端テクノロジー、別次元の俊敏性を獲得したのです。要するに、地球上でもっとも軽量、もっとも剛性が高いホイールが完成したのです。

NEW WEGWEISER EVO TUBELESS

ヴィグヴァイザー エボ ディスク
¥480,000 (税抜) / フロント+リア
¥230,000 (税抜) / フロント
¥270,000 (税抜) / リア

ヴィグヴァイザー エボ

重量 フロントホイール	685g
重量 リアホイール	765g
重量 ホイールセット	1.450g
リム高	36mm
リム幅	24mm
リム内幅	18.2mm
スポーク数 (フロント/リア)	20/20
推奨タイヤ幅	23-32mm
最大システムウェイト※	120kg

・ハブ:ライトウェイトペンタゴンハブ DTスイス 240s
・スルーアクスル:12/100 (フロント) 12/142 (リア)
・チューブレス/クリンチャー ディスク仕様
・センターロック (6ホールアダプター)

ヴィグヴァイザーは技術革新の代名詞です。
実験結果がすぐにシグネチャーモデルとなりました。練りこまれたアイデアと巧妙な構造のおかげです。
ヴィグヴァイザーEVOは、高度なモジュラーCFRP繊維とチューブレス技術を組み合わせることで、加速性能、ハンドリング性能、ブレーキング性能、そして快適性を格段に向上させました。
低いリム高が悪天候時の横風への脆弱性を減少させると同時にハンドリングを向上させました。回転重量が小さいことでエネルギー消費が減少しスムーズなライドを可能にし、革新的なペンタゴン (五角形) ハブが強烈なブレーキング時の過熱からブレーキを守ります。
ヴィグヴァイザーEVOは従来通りシステム互換性が高く、新モデルでは堅牢な設計の結果、グラベルやシクロクロスでも使えるようになりました。

専用ホイールバッグ (フロント+リアセットのみ) 、クイックレバー、タイヤレバー、バルブエクステンションが付属します。　※ホイールにかかる限界総重量 (自転車本体、ライダー、ボトル、サドルバッグなど全て)

GIPFELSTURM

ギップフェルシュトルム

¥530,000（税抜）/ フロント+リア
¥245,000（税抜）/ フロント
¥310,000（税抜）/ リア

俊敏な動きが可能で、横風に負けない。剛性が高く、そして快適。
強風、アップダウンの多いコースに最適なオールラウンド・ホイール。

きわめてタフで横風にも強い超高性能カーボンホイールを作ることはできるのだろうか?
そう、もちろん可能です。

何度も何度も、両立するはずのない複数の目標に直面したことがあります。そういう体験こそがライトウェイトの原動力なのです。「怠惰な妥協ではなく最良の解決策」を求めるのがライトウェイトのモットーです。ギップフェルシュトルムの開発はまさにそのものでした。強度、横風への強さ、快適性に関する新しい性能基準を打ち立てることが目標でした。その結果、強風や上りに適し、首や肩への疲労を軽減するホイールが完成したのです。コントロール性とハンドリングの精度は、最悪の気象状況においても画期的な水準を維持しています。完全なシールド構造により、水やドロがホイール内に入ることはありません。モノのよく分かったサイクリストがギップフェルシュトルムを選びます。賢明な選択だ、と思います。

ギップフェルシュトルム

重量 フロントホイール	440gr
重量 リアホイール	575gr
リム高	27mm
リム幅	20mm
スポーク数 （フロント/リア）	20/24
タイヤ幅	19-27mm
最大システムウェイト※	110kg

AUTOBAHN

オートバーン

¥755,000（税抜）/ フロント+リア
¥350,000（税抜）/ フロント
¥410,000（税抜）/ リア

タイムトライアル用最速ホイール。
空力特性、推進力、スピードで群を抜く性能を誇る。
世界最高の剛性と軽量性を兼ね備えたカーボンスポークホイール。

カーボンスポーク構造のホイールをさらに速く、より完成度の高いものにできるのでしょうか?
もちろん。できたのですが1つ問題がありました。

その問題とは、オートバーンというホイールを説明することでした。推進力、スピード、空力特性、軽量性、強度そしてハンドリング性能、というキーワードから始めてみましょう。このリストのなかには「妥協」という言葉はありません。忘れてはいけないのは、オートバーンは単に丸い円盤ではない、ということです。オートバーンは妥協のない武器 - - - 時間との戦いで使うための武器なのです。このホイールで武装すれば、これは自分の限界を知るための、そして信じられないほどの高速でのスリルを味わうためのカーボンホイールであるという意味を理解することができるのです。つまり、オートバーンで武装すると、ゴールまで間断なく弾丸のように突き進むことが可能になります。そしてゴールでは、余裕をもって他の選手たちが追い付いてくるのを待つことができるのです。

オートバーン VR

重量 フロントホイール	830gr
リム高	81mm
リム幅	20mm
スポーク数 （フロント）	8
タイヤ幅	19-27mm
最大システムウェイト※	90kg

オートバーン

重量 リアホイール	780gr
リム高	-
リム幅	20mm
スポーク数 （フロント）	-
タイヤ幅	19-27mm
最大システムウェイト※	120kg

専用ホイールバッグ（フロント+リアセットのみ）、クイックレバー、タイヤレバー、バルブエクステンションが付属します。　※ホイールにかかる限界総重量（自転車本体、ライダー、ボトル、サドルバッグなど全て）

フェルンヴィーグ エボ 63

重量 フロントホイール	810g
重量 リアホイール	885g
重量 ホイールセット	1.695g
リム高	63㎜
リム幅	25㎜
リム内幅	18.2㎜
スポーク数 （フロント/リア）	20/20
推奨タイヤ幅	23-32㎜
最大システムウェイト※	120kg

・ハブ：ライトウェイトペンタゴンハブ DTスイス 240s
・スルーアクスル：12/100（フロント）12/142（リア）
・チューブレス/クリンチャー ディスク仕様
・センターロック（6ホールアダプター）
・カラー：シュヴァルツ（ブラック）エディション
　　ホワイトラベル
　　レッドラベル

フェルンヴィーグ エボ 85

重量 フロントホイール	840g
重量 リアホイール	925g
重量 ホイールセット	1.765g
リム高	85㎜
リム幅	26.4㎜
リム内幅	18.2㎜
スポーク数 （フロント/リア）	20/20
推奨タイヤ幅	23-32㎜
最大システムウェイト※	120kg

・ハブ：ライトウェイトペンタゴンハブ DTスイス 240s
・スルーアクスル：12/100（フロント）12/142（リア）
・チューブレス/クリンチャー ディスク仕様
・センターロック（6ホールアダプター）
・カラー：シュヴァルツ（ブラック）エディション
　　ホワイトラベル
　　レッドラベル

フェルンヴィーグは、主にトライアスロンとタイムトライアルで高い評価を獲得しました。フェルンヴィーグEVO 63は進化モデルであるだけでなく、特定の分野で新しい1歩を踏み出しました。新しい積層とチューブレス技術を組み合わせることで、並外れて低い転がり抵抗を獲得しました。ハイモジュラーCFRP繊維の応用でスポークの引張強度を上げた結果、顕著な加速性能および特に悪天候でのブレーキング精度を各段に向上させました。重量剛性比は、高プロファイルホイールの中では例外的に高く、エアロダイナミクス的に最適化されたリムデザインのおかげで、横風問題は過去のものとなりました。フェルンヴィーグEVO 63は前モデルよりもパワフルで剛性が高いだけでなく、快適なライドをもたらしてくれます。

NEW FERNWEG EVO 63 TUBELESS

フェルンヴィーグ エボ 63 ディスク
¥940,0000（税抜）/ フロント+リア
¥460,000（税抜）/ フロント
¥510,000（税抜）/ リア

NEW FERNWEG EVO 85 TUBELESS

フェルンヴィーグ エボ 85 ディスク
¥940,000（税抜）/ フロント+リア
¥460,000（税抜）/ フロント
¥510,000（税抜）/ リア

FERNWEG TUBULAR 63

フェルンヴィーグ チューブラー 63
¥700,000（税抜）/ フロント+リア
¥340,000（税抜）/ フロント
¥380,000（税抜）/ リア

FERNWEG CLINCHER 63

フェルンヴィーグ クリンチャー 63
¥740,000（税抜）/ フロント+リア
¥350,000（税抜）/ フロント
¥410,000（税抜）/ リア

FERNWEG TUBULAR 85

フェルンヴィーグ チューブラー 85
¥700,000（税抜）/ フロント+リア
¥340,000（税抜）/ フロント
¥380,000（税抜）/ リア

FERNWEG CLINCHER 85

フェルンヴィーグ クリンチャー 85
¥740,000（税抜）/ フロント+リア
¥350,000（税抜）/ フロント
¥410,000（税抜）/ リア

フェルンヴィーグ 63

ホイールタイプ	クリンチャー	チューブラー
重量 フロントホイール	720 gr	640 gr
重量 リアホイール	840 gr	795 gr
リム高	63 mm	63 mm
リム幅	25 mm	25 mm
リム内幅	17 mm	
スポーク数 （フロント/リア）	16/20	16/20
推奨タイヤ幅	25-32 mm	24-34 mm
最大システムウェイト※	100 kg	100 kg

フェルンヴィーグ 85

ホイールタイプ	クリンチャー	チューブラー
重量 フロントホイール	755 gr	675 gr
重量 リアホイール	870 gr	825 gr
リム高	85 mm	85 mm
リム幅	26,4 mm	26,4 mm
リム内幅	17 mm	
スポーク数 （フロント/リア）	16/20	16/20
推奨タイヤ幅	25-32 mm	24-34 mm
最大システムウェイト※	100 kg	100 kg

専用ホイールバッグ（フロント+リアセットのみ）、クイックレバー、タイヤレバー、バルブエクステンションが付属します。　※ホイールにかかる限界総重量（自転車本体、ライダー、ボトル、サドルバッグなど全て）

RUNDKURS

ルンドクルス

¥530,000（税抜）/ フロント+リア
¥255,000（税抜）/ フロント
¥300,000（税抜）/ リア

ルンドクルス

重量 フロントホイール	545gr
重量 リアホイール	620gr
リム高	47,5mm
リム幅	20mm
スポーク数 （フロント/リア）	20/20
タイヤ幅	19-27mm
最大システムウェイト※	120kg

トラック専用ホイール
トラック用高精度カーボンホイールを進化させることはできるのだろうか？
ええ、もちろんです！

自転車競技用トラックでは一切のミスが許されません。
サイクリスト、そして我々ホイールメーカーにも余裕を与えてはくれないのです。
ホイールの品質に過酷な試験を加え、容赦なく弱点をさらけ出す場所なのです。
しかし、ルンドクルスにはまったく弱点が存在しません。スポークの設計や重量配分を工夫することで最高レベルのコーナリング精度を獲得しました。スポーク仕様、ディスク仕様を問わずハンドリング精度をここまで高めたタフで敏捷なホイールは他に存在しません。

それでもトラックでは身体能力の限界が試されるでしょう。
しかし、ルンドクルスの能力ははるかにその先を進んでいます。

RUNDKURS DISC

ルンドクルス ディスク

¥860,000（税抜）/ フロント+リア
¥450,000（税抜）/ フロント
¥450,000（税抜）/ リア

ルンドクルス ディスク

重量 フロントホイール	790gr
重量 リアホイール	880gr
リム高	-
リム幅	20mm
スポーク数 （フロント/リア）	-
タイヤ幅	19-27mm
最大システムウェイト※	120kg

専用ホイールバッグ（フロント+リアセットのみ）、クイックレバー、タイヤレバー、バルブエクステンションが付属します。　※ホイールにかかる限界総重量（自転車本体、ライダー、ボトル、サドルバッグなど全て）

EDELHELFER

エーデルヘルファー　¥12,000（税抜）

重　量　18g
素　材　カーボンファイバー
表　面　ブラックマット
ボルト　アルミニウムブラック

ライトウェイト・ファンの皆さまは、ディテールに至るまで注意を怠ることがありません。ライトウェイトも、デザインだけでなく機能的にも最後の1グラムまで見逃すことはありません。自転車フレームに装着される部品をよく見ると、たとえばボトルケージがあります。エーデルヘルファーはライトウェイトのスポークをイメージしたデザインで重量はわずか18グラムです。CD1枚や少しのドロと変わらないのです。ライトウェイトが、皆さまと同じく、ディテールに至るまで考え抜いていることを理解していただけると思います。

DOUBLE WHEEL BAG

ホイールバッグ（F+R収納）

¥13,000（税抜）

２本のホイールを安全に運ぶことができます。アクセサリーやスペアパーツ用の取り外し可能なインナーバッグ付き。パーツ用の内ポケットあり。Lightweightの刺繍が入っています。

CARBON CLOTHES HANGER

カーボンハンガー

¥18,000（税抜）

ライトウェイト・リムをカットしたものです。
エンド・キャップにクルミの木を採用した手造りハンガー。フック部分はブラック・アルミニウム。

Spiegel

壁かけミラー　シュピーゲル

¥60,000（税抜）

マイレンシュタイン・オーバーマイヤーのオリジナル・リムを使った手造り壁かけミラー。

BALLPOINT PEN CARBON

カーボンボールペン

¥12,000（税抜）

Lightweightの刻印が入っています。シュミットボールペンの替え芯に対応します。

KOMPAKTBÜGEL handlebar

コンパクトビューゲル

¥59,000（税抜）

クランプ径：31.8㎜
サイズc-c：400㎜/420㎜/440㎜
重量：168g

RENNBÜGEL handlebar

レンビューゲル

¥55,000（税抜）

クランプ径：31.8㎜
サイズc-c：400㎜/420㎜/440㎜
重量：168g

Beanie CAP

ビーニーキャップ

¥5,600（税抜）

FREEサイズ

Lightweight SONNENBLENDE

ライトウェイト ベースボールキャップ

¥5,600（税抜）

S - M / L - XL

Lightweight HANDBAND handlebar tape

ブラック、ホワイト、イエロー、グリーン、アップルグリーン、ローズ、レッド、ブルー

¥2,600（税抜）

快適なノンスリップ素材
エンドキャップ付き

TUBULAR TIRE GLUING TAPE

チューブラーテープ

¥2,300（税抜）

チューブラータイヤの接着テープです。
幅：19mm、長さ：2m、重量：37gr、
対応タイヤ最大幅：25mm

FREEHUB SPECIAL GREASE

フリーハブボディ用グリス

¥1,600（税抜）

容量　2ml

Bremsflankenreiniger Sachet

ブレーキクリーナー

5pcs　¥2,500（税抜）
20pcs　¥9,000（税抜）

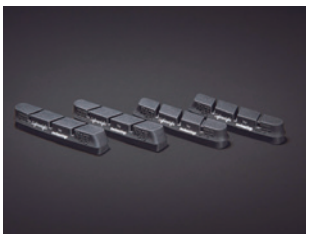

BRAKE PADS (4pieces)

専用ブレーキパッド（4個）
シマノ：¥8,000（税抜）
カンパニョーロ：¥8,500（税抜）

スイスストップ製ライトウェイト専用ブレーキシュー。
※ライトウェイト・ホイールには必ずこのブレーキシューを使用してください。シマノ・スラム対応モデル、カンパニョーロ対応モデルの2種類があります。1セットには4つのブレーキシューが含まれ、シマノ用のネジがついています。

quick releases SSP2 44 g (set)

クイックリリース（F+R）

¥9,000（税抜）

valve extensions

28mm　¥2,100（税抜）
56mm　¥2,400（税抜）

Lightweight tire lever (pair)

タイヤレバー（2本セット）

¥1,200（税抜）

AUTOBAHN disc pump adapter

ディスク用ポンプアダプター

¥2,300（税抜）

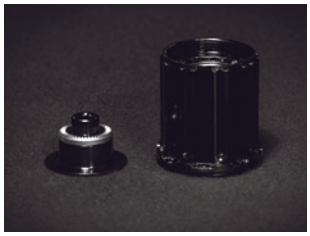

DT SWISS FREEHUB 190C

カンパニョーロ10s、11sフリーボディ

¥18,500（税抜）

カンパニョーロ仕様フリーホイール対応（10s、11s）。DT Swiss 190ハブ仕様のライトウェイト・リアホイールに対応。

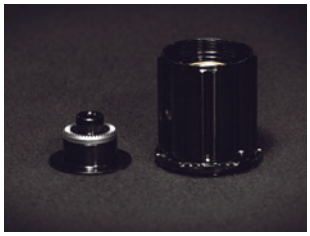

DT SWISS FREEHUB ROTOR KIT 190S

シマノ10s、11s用フリーボディ

¥15,000（税抜）

シマノホイール対応フリーハブ（10s、11s）。DT Swiss 190s、240sハブ仕様のライトウェイトホイール対応。

AHEAD CAP Lightweight

ライトウェイト・アヘッドキャップ

¥5,900（税抜）

HM UDカーボン製キャップ
マット仕上げ
外径34㎜
キャップ3.8g、ボルト2.7g、
エキスパンダー18g

DI2 Junctionhalter Lightweight

ライトウェイトDi2ジャンクションホルダー

¥1,900（税抜）

6° ステム、1-1/8コラムに対応
スペーサー部分は6㎜
ハンドルと連動して回転
わずか7g

VORBAU Stem

フォアバウ ステム

¥75,000（税抜）

サイズ：80、90、100、
110、120、130㎜
重　量：110g（100㎜）
カラー：マットブラック
ハンドルクランンプ径：31.8㎜

LEISTUNGSTRÄGER

シートポスト 300mm・350mm

¥39,000（税抜）

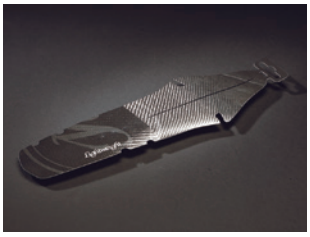

FENDER SPRITZSCHUTZ

フェンダー スプリットシューツ

¥2,200（税抜）

リゼル・デザインの最新フェンダー。
特別ペイントとコーティングで耐候性が長持ちします。わずか17グラム。
ロード、MTBで使えます。ドイツ製。
重量17gr

Lightweight 保証プログラム

ホイールご購入時のお願い

ライトウェイトホイールには、製品保証に関わるサービスが用意されています。
それらのサービスを有効にするためには、**製品購入後５日以内に製品登録**をしていただく必要があります。
製品登録は無料で、ご購入販売店に配布された「**保証登録申込書**」に必要事項をご記入の上、スキャンしてメール添付またはFAXでポディウム社へお送りいただくことで完了いたします。
もし製品登録をされない場合は、製造上の問題をも含む一切の製品保証サービスを受けることができず、全て有償での対応となります。ライトウェイトホイールを安心してご使用いただくために、必ずご登録いただくようお願いいたします。

また、正規代理店を通さず購入された場合（日本ではポディウム社を経由しない場合）には、製品登録、クラッシュリプレイスメント・プログラム、ホイールプロテクションなど全てのサービスは購入者とカーボンスポーツ社の２者間で行われます。

ホイール3つの保証システム

1.通常保証
製造に起因する問題について無償で修理・交換する保証です。
新品の製品を購入してから５日以内に製品登録を済ませていただいたユーザーに対して、購入日から２年間有効です。
製品登録をすれば自動的に申し込みされる無料の保証です。

2.クラッシュリプレイスメント・プログラム
ホイールを損傷したときに、損傷の原因に関係なく、新品を30%引きの価格で購入できるサービスです。
新品の製品を購入し、購入から５日以内に製品登録を済ませていただいたユーザーに対して、購入日から永久に有効です。
製品登録をすれば自動的に申し込みされる無料のサービスです。
ただし、30%割引のもとになる価格はサービス適用時の日本市場における小売価格となり、サービス適用と同時に損傷したホイールの所有権はカーボンスポーツ社のものとなります。

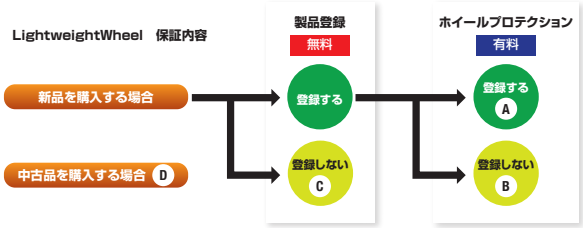

A	通常の製品保証（3年）+クラッシュリプレイスメント・プログラム（永久）+ホイールプロテクション（3年）
B	通常の製品保証（2年）+クラッシュリプレイスメント・プログラム（永久） ホイール破損時には修理代+ドイツのメーカー往復運賃等が実費負担になり、修理不可能な場合はクラッシュリプレイスメント・プログラムを利用することになります。
C	製造上の不良品であっても保証対象外です。 購入後に起こるすべての問題に関して、修理代、メーカーへの運賃や諸経費など、全てのコストを購入者が負担することになります。修理不可能な破損をした場合も、クラッシュリプレイスメント・プログラムは適用されません。
D	前オーナーの保証申し込み状況によって、保証内容が異なります。 製品のシリアル番号を使ってメーカーに問い合わせることで、保証の状況を確認できます。 また、盗難品の可能性もありますので、ご購入を検討の際はシリアル番号を入手してお問い合わせください。

3.ホイールプロテクション
有料の製品保証サービスで、ホイール本来の使用目的で損傷した場合に無償で修理もしくは交換が可能です。
保証有効期間中は、修理は何度でも無償で、メーカーの判断によって修理不可能となれば２回を上限として新品に交換されます。ただし、修理か交換かに関わらず、一度のサービス適用につきカーボンスポーツ社への製品往復送料として、ホイール1本につき75,000円+消費税をご負担いただきます。（国際宅急便や関税など全経費を含む。前後セットなら150,000円+消費税）
新品の製品を購入してから５日以内に製品登録とホイールプロテクションを申し込まれた製品に適用され、購入日から３年間有効です。（登録ユーザーではなく製品に紐づいたサービスです）
お申し込みの際は、ご購入店で「保証登録申込書」に必要事項をご記入いただき、ホイール１本につき40,000円+消費税（225ユーロ+事務手数料、2020年度価格）をお支払いいただく必要があります。（前後セットなら80,000円+消費税）
お申し込みが完了すると、ホイールプロテクション証明書が発行されます。
たとえ中古品を購入されても、新品で購入した時に申し込まれていて、有効期限内であれば、中古購入者がその期間内で利用できます。

これら３つのサービスは、新品購入時に１度だけ申し込むことができます。有効期限を延長することはできず、中古品を購入した際に新規申込することも不可能です。また、これらの保証登録の情報はカーボンスポーツ社で管理されております。だから中古品を購入する際もシリアル番号をチェックすることで、製品登録やホイールプロテクションなどの有効期限を確認したり、中古品として販売されている製品が盗難品であるかどうかも確認できます。

※ご注意ください！
正規代理店を通さず購入された場合（日本ではポディウム社を経由しない場合）には、製品登録、クラッシュリプレイスメント・プログラム、ホイールプロテクションなど全てのサービスは購入者とカーボンスポーツ社の２者間で行われます。
保証の申請など全ての手続きはカーボンスポーツ社ウェブサイトで購入者自身で行っていただきます。またホイールプロテクションへの加入金額は、ホイール１本につき450ユーロ（正規代理店経由では225ユーロ+手数料）となります。（前後セットで900ユーロ）
さらに、各アフターサービスの申請、メーカーとのコミュニケーション、メーカーへの製品送付、修理または交換製品のメーカーからの送付運賃、輸入諸経費の負担など、全てを購入者の責任において行っていただく必要があります。
（日本以外のライトウェイトホイールのアフターサービスは、購入者とカーボンスポーツ社の２者の直接的な関係で行われます。しかし日本への正規輸入製品については例外で、保証登録などを正しく申請していただければ、ポディウム社と正規販売店が可能な限り手続きを代行し、お手伝いいたします。）

Lightweight　シリアルナンバー保管のお願い

※紛失した場合は、保証登録が完了しない場合がございます。

FSA
FULL SPEED AHEAD

CABLE ROUTING SYSTEM

ACR SYSTEM

ACRシステムは、すべてのケーブル、ワイヤ、ホースをフレーム内部に収めるソリューションです。
FSAおよびVISIONの最先端のハンドルバーが対応します。

この革新的なシステム（特許出願中）は、FSAとVISION独自のヘッドセットとコックピットの開発・製造におけるエアロダイナミクスに関する研究そして設計ノウハウを組み合わせたものです。
その結果、クリーンで統一感のある、エアロダイナミックなケーブルルーティングソリューションが実現しました。

ヘッドセットと一体化したコックピットがACRシステムのコアです。
クリーンでシンプルなケーブルルーティングのための「プラグイン」ソリューションが可能になったのです。
標準的なヘッドセット寸法を変えることなく、フレーム強度には悪影響を与えず、ヘッドセットを通してケーブルをルーティングすることにより、ステアリングコラムを確実に保持します。
さらに、コックピットとヘッドセットを選択するだけで、さまざまなスペックレベルに対応する柔軟性を持っています。

SCR SYSTEM

ロードおよびオフロード自転車用のセミインテグレート・ケーブルルーティングシステム。
ハンドルバーとステムを通して電子配線をきれいにルーティングし、任意のフレームルーティング設計に適応できます。
ブレーキケーブル/ホースはハンドルバーのみを通ります。

ICR SYSTEM

インテグレーテッドケーブルルーティングシステムであるICRは、ヘッドセットの開発と製造の両方における当社のコアナレッジと一体化ノウハウを組み合わせたものです。

独自に設計されたこのシステムは、最大5本のケーブルやホースを外部に露出させず、フレームおよび自転車ブランド向けのクリーンで統合されたケーブルルーティングソリューションを実現します。

POWERBOX

FSA PowerBoxパワーメータークランクセットは、あらゆるフレームに適合する革新的なBB386EVO/392EVO 30mmスピンドルシステムを備えた実績のあるFSAクランクセット構造と組み合わせることで、実証済みのPower2Max®パワーメーター技術を使用して、正確なパワー測定を行います。PowerBoxクランクセットパワーメーターは、合計パワーだけでなく左右のパワーバランスを測定し、Ant+プロトコルを介して、またはBluetoothを介してサイクルコンピュータにデータを送信します。使いやすさ、精度の高いパワー測定および頑丈な構造を求めるライダーにとって最高の選択です。

FSA POWERBOX CARBON

- Carbon composite arms with UD finish
- 30mm forged AL7050 BB386EVO spindle
- AL7075 100% CNC stealth black chainrings
- Fits Shimano and SRAM 10-11 speed systems
- Including - R/L Balance and Bluetooth

SIZES
- Length - 165, 170, 172.5, 175, 177.5, 180mm

CHAINRINGS
- BCD - 110mm ABS • 53/39T (WA001/WB281)
- 52/36T (WA009/WB288) • 50/34T (WA004/WB282)

AVAILABLE SEPARATELY
- 56/46T AERO (WA288/WB442)
- 55/39T AERO (WA371/WB281)
- 54/42T AERO (WA310/WB112)
- 54/39T AERO (WA370/WB281)
- 55T (WA270) • 54T (WA100)
- 42T (WB112)

FINISH
- UD carbon arms
- CNC detailed, bead blasted anodized black spider

WEIGHT
- 810 grams (53/39T x 170mm)

CODE	TYPE	金額（税抜）
328-0001292030	FSA CK RD Carbon POWERBOX ABS BCD110 53x39 165mm	148,000 円（税抜）
328-0001293030	FSA CK RD Carbon POWERBOX ABS BCD110 53x39 170mm	148,000 円（税抜）
328-0001294030	FSA CK RD Carbon POWERBOX ABS BCD110 53x39 172.5mm	148,000 円（税抜）
328-0001295030	FSA CK RD Carbon POWERBOX ABS BCD110 53x39 175mm	148,000 円（税抜）
328-0001296030	FSA CK RD Carbon POWERBOX ABS BCD110 53x39 177.5mm	148,000 円（税抜）
328-0001297030	FSA CK RD Carbon POWERBOX ABS BCD110 53x39 180mm	148,000 円（税抜）
328-0001552030	FSA CK RD Carbon POWERBOX ABS BCD110 50x34 165mm	148,000 円（税抜）
328-0001553030	FSA CK RD Carbon POWERBOX ABS BCD110 50x34 170mm	148,000 円（税抜）
328-0001554030	FSA CK RD Carbon POWERBOX ABS BCD110 50x34 172.5mm	148,000 円（税抜）

CODE	TYPE	金額（税抜）
328-0001555030	FSA CK RD Carbon POWERBOX ABS BCD110 50x34 175mm	148,000 円（税抜）
328-0001556030	FSA CK RD Carbon POWERBOX ABS BCD110 50x34 177.5mm	148,000 円（税抜）
328-0001557030	FSA CK RD Carbon POWERBOX ABS BCD110 50x34 180mm	148,000 円（税抜）
328-0001742030	FSA CK RD Carbon POWERBOX ABS BCD110 52x36 165mm	148,000 円（税抜）
328-0001743030	FSA CK RD Carbon POWERBOX ABS BCD110 52x36 170mm	148,000 円（税抜）
328-0001744030	FSA CK RD Carbon POWERBOX ABS BCD110 52x36 172.5mm	148,000 円（税抜）
328-0001745030	FSA CK RD Carbon POWERBOX ABS BCD110 52x36 175mm	148,000 円（税抜）
328-0001746030	FSA CK RD Carbon POWERBOX ABS BCD110 52x36 177.5mm	148,000 円（税抜）
328-0001747030	FSA CK RD Carbon POWERBOX ABS BCD110 52x36 180mm	148,000 円（税抜）

SUPERCOMPACT

FSA POWERBOX CARBON SUPERCOMPACT

- Including - R/L Balance and Bluetooth

SIZES
- Length - 165, 170, 172.5, 175mm

CHAINRINGS
- BCD - 120/90mm
- 48/32T (WA336/WB412)
- 46/30T (WA337/WB007)

WEIGHT
- 704 grams (46/30T x 170mm)

CODE	TYPE	金額（税抜）
328-0009AJ2030	FSA CK RD Carbon POWERBOX ABS BCD110 48x32 165mm	148,000 円（税抜）
328-0009AJ3030	FSA CK RD Carbon POWERBOX ABS BCD110 48x32 170mm	148,000 円（税抜）
328-0009AJ4030	FSA CK RD Carbon POWERBOX ABS BCD110 48x32 172.5mm	148,000 円（税抜）
328-0009AJ5030	FSA CK RD Carbon POWERBOX ABS BCD110 48x32 175mm	148,000 円（税抜）
328-0009BJ3030	FSA CK RD Carbon POWERBOX ABS BCD110 46x30 170mm	148,000 円（税抜）
328-0009BJ4030	FSA CK RD Carbon POWERBOX ABS BCD110 46x30 172.5mm	148,000 円（税抜）
328-0009BJ5030	FSA CK RD Carbon POWERBOX ABS BCD110 46x30 175mm	148,000 円（税抜）

FSA POWERBOX ALLOY

- Cold forged AL6061/T6 aluminum crank arms
- BB386EVO 30mm AL 7050 alloy spindle fits every frame (purchase BB separately)
- AL7075 100% CNC Stealth black chainrings
- Fits Shimano and SRAM 10-11 speed systems
- Including - Bluetooth

SIZES
- Length - 165, 170, 172.5, 175mm

CHAINRINGS
- BCD - 110mm ABS
- 53/39T (WA001/WB281)
- 52/36T (WA009/WB288)
- 50/34T (WA004/WB282)

AVAILABLE SEPARATELY
- 56/46T AERO (WA288/WB442)
- 55/39T AERO (WA371/WB281)
- 54/42T AERO (WA310/WB112)
- 54/39T AERO (WA370/WB281)
- 55T (WA270)
- 54T (WA100)
- 42T (WB112)

FINISH
- Polished anodized black
- Laser graphics

WEIGHT
- 962 grams (53/39T x 170mm)

CODE	TYPE	金額（税抜）
328-0002293010	FSA CK RD Alloy POWERBOX ABS BCD110 53x39 170mm	79,800 円（税抜）
328-0002294010	FSA CK RD Alloy POWERBOX ABS BCD110 53x39 172.5mm	79,800 円（税抜）
328-0002295010	FSA CK RD Alloy POWERBOX ABS BCD110 53x39 175mm	79,800 円（税抜）
328-0002553010	FSA CK RD Alloy POWERBOX ABS BCD110 50x34 170mm	79,800 円（税抜）
328-0002554010	FSA CK RD Alloy POWERBOX ABS BCD110 50x34 172.5mm	79,800 円（税抜）
328-0002555010	FSA CK RD Alloy POWERBOX ABS BCD110 50x34 175mm	79,800 円（税抜）
328-0002743010	FSA CK RD Alloy POWERBOX ABS BCD110 52x36 170mm	79,800 円（税抜）
328-0002744010	FSA CK RD Alloy POWERBOX ABS BCD110 52x36 172.5mm	79,800 円（税抜）
328-0002745010	FSA CK RD Alloy POWERBOX ABS BCD110 52x36 175mm	79,800 円（税抜）

SUPERCOMPACT

FSA POWERBOX ALLOY SUPERCOMPACT

- Including - Bluetooth

SIZES • Length - 170, 172.5, 175mm

CHAINRINGS • BCD - 120/90mm • 48/32T (WA336/WB412) • 46/30T (WA337/WB007)

WEIGHT • 933 grams (46/30T x 170mm)

CODE	TYPE	金額（税抜）
328-0010AJ3010	FSA CK RD Alloy POWERBOX ABS BCD110 48x32 170mm	79,800 円（税抜）
328-0010AJ4010	FSA CK RD Alloy POWERBOX ABS BCD110 48x32 172.5mm	79,800 円（税抜）
328-0010AJ5010	FSA CK RD Alloy POWERBOX ABS BCD110 48x32 175mm	79,800 円（税抜）
328-0010BJ3010	FSA CK RD Alloy POWERBOX ABS BCD110 46x30 170mm	79,800 円（税抜）
328-0010BJ4010	FSA CK RD Alloy POWERBOX ABS BCD110 46x30 172.5mm	79,800 円（税抜）
328-0010BJ5010	FSA CK RD Alloy POWERBOX ABS BCD110 46x30 175mm	79,800 円（税抜）

FSA POWERBOX MTB CARBON

• Convertible spider design • Hollow carbon composite arms with UD finish
• BB392EVO 30mm AL 7050 alloy spindle • AL7075 100% CNC chainrings
• Fits Shimano and SRAM 11-12 speed system • Including - R/L Balance and Bluetooth
SIZES • Length - 170mm, 175mm
CHAINRINGS 2X • BCD - 96/68mm • 36/24T (WB028/WC085)
AVAILABLE SEPARATELY • 38/26T (WB026/WC105)
FINISH • UD carbon arms • Color graphic options - grey
WEIGHT • 728 grams (36/24T x 170mm)

CODE	TYPE	金額 (税抜)
328-0004943030	FSA CK MTB carbon POWERBOX - BCD 96/68 2X 36x24 170mm	138,000 円 (税抜)
328-0004945030	FSA CK MTB carbon POWERBOX - BCD 96/68 2X 36x24 175mm	138,000 円 (税抜)

FSA POWERBOX MTB CARBON 1x

• Convertible spider design • Hollow carbon composite arms with UD finish
• BB392EVO 30mm AL 7050 alloy spindle • AL7075 100% CNC chainrings
• Thick-Thin tooth design for maximum chain engagement
• Fits Shimano and SRAM 11-12 speed system
• Including - R/L Balance and Bluetooth
SIZES • Length - 170mm, 175mm
CHAINRINGS 1X • BCD - 96/68mm • 36T (WA697) • 34T (WA696) • 32T (WA695)
AVAILABLE SEPARATELY • 30T (WA694)
FINISH • UD carbon arms • Color graphic options - grey
WEIGHT • 683 grams (30T x 170mm)

CODE	TYPE	金額 (税抜)
328-0003013030	FSA CK MTB carbon POWERBOX BCD 96/68 1x36T 170mm	138,000 円 (税抜)
328-0003015030	FSA CK MTB carbon POWERBOX BCD 96/68 1x36T 175mm	138,000 円 (税抜)
328-0003433030	FSA CK MTB carbon POWERBOX BCD 96x68 1x32T 170 V17	138,000 円 (税抜)
328-0003435030	FSA CK MTB carbon POWERBOX BCD 96x68 1x32T 175 V17	138,000 円 (税抜)
328-0003473030	FSA CK MTB carbon POWERBOX BCD 96x68 1x34T 170 V17	138,000 円 (税抜)
328-0003475030	FSA CK MTB carbon POWERBOX BCD 96x68 1x34T 175 V17	138,000 円 (税抜)
328-0003475030	FSA CK MTB carbon POWERBOX BCD 96x68 1x34T 175 V17	138,000 円 (税抜)

FSA POWERBOX MTB ALLOY NEW20

• Convertible spider design • Cold forged AL6061/T6 aluminum crank arms
• BB392EVO 30mm AL 7050 alloy spindle fits every MTB frame (purchase BB separately)
• AL7075 100% CNC chainrings • Fits Shimano and SRAM 11-12 speed system
• Including - Bluetooth
CHAINRINGS 1X • BCD - 96/68mm • 36T (WA697) • 34T (WA696) • 32T (WA695)
AVAILABLE SEPARATELY • 30T (WA694)
FINISH • Polished anodized black • Laser graphics
WEIGHT • 840 grams (30T x 170mm)

CODE	TYPE	金額 (税抜)
328-0339013090	FSA CK MTB alloy POWERBOX 1x36T 170 A0	80,000 円 (税抜)
328-0339015090	FSA CK MTB alloy POWERBOX 1x36T 175 A0	80,000 円 (税抜)
328-0339473090	FSA CK MTB alloy POWERBOX 1x34T 170 A0	80,000 円 (税抜)
328-0339475090	FSA CK MTB alloy POWERBOX 1x34T 175 A0	80,000 円 (税抜)
328-0339433090	FSA CK MTB alloy POWERBOX 1x32T 170 A0	80,000 円 (税抜)
328-0339435090	FSA CK MTB alloy POWERBOX 1x32T 175 A0	80,000 円 (税抜)

K-FORCE WE

K-FORCE WE IS THE REVOLUTION.

K-FORCE CRANKSET

- Hollow carbon arms with UD carbon finish
- Forged AL7050 BB386EVO spindle
- AL7075 100% CNC chainrings
- AL7075 Torx T-30 alloy chainring bolts

SIZES • Length - 170mm, 172.5mm, 175mm
CHAINRINGS • BCD - 110mm • 53/39T (WA102/WB043) • 52/36T (WA104/WB052) • 50/34T (WA127/WB053)
FINISH • UD carbon finish • Black and silver graphic
WEIGHT • 606 grams (53/39T x 170mm)

CODE	TYPE	金額（税抜）
336-0260293030	K-Force Light BB386EVO 53x39 N11 170mm V18	65,000 円（税抜）
336-0260294030	K-Force Light BB386EVO 53x39 N11 172.5mm V18	65,000 円（税抜）
336-0260295030	K-Force Light BB386EVO 53x39 N11 175mm V18	65,000 円（税抜）
336-0260553030	K-Force Light BB386EVO 50x34 N11 170mm V18	65,000 円（税抜）
336-0260554030	K-Force Light BB386EVO 50x34 N11 172.5mm V18	65,000 円（税抜）
336-0260555030	K-Force Light BB386EVO 50x34 N11 175mm V18	65,000 円（税抜）
336-0260743030	K-Force Light BB386EVO 52x36 N11 170mm V18	65,000 円（税抜）
336-0260744030	K-Force Light BB386EVO 52x36 N11 172.5mm V18	65,000 円（税抜）
336-0260745030	K-Force Light BB386EVO 52x36 N11 175mm V18	65,000 円（税抜）

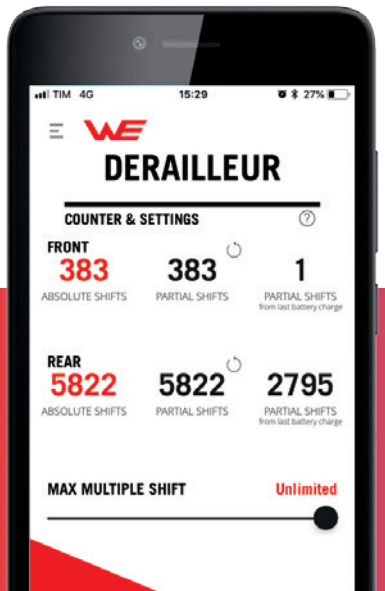

WE DASHBOARD

Wireless Desktop Application and App for Smartphones to customize and diagnostic your K-Force WE you can calculate the level of the battery based on the use of the bike and count the front and rear shifts. The K-Force WE DASHBOARD App is available for iOS and Android.

Bluetooth®

K-FORCE WE SHIFTERS

- Wireless technology to communicate with derailleurs
- Optimal ergonomics with levers in two sizes
- ANT and Bluetooth • Adjustable reach • UD carbon levers
- 2x front, 11 speed rear • Compatibility - FSA K-Force WE
- Coin Cell Battery 2032

SIZES • 2 lever sizes - regular and compact
FINISH • UD carbon finish and plastic
• Black and silver graphic
WEIGHT • 308 grams (pair)

CODE	TYPE	金額（税抜）
407-0004000030	K-FORCE WE SHIFTER+BR.LEVER-L standard size	30,000 円（税抜）
407-0004000031	K-FORCE WE SHIFTER+BR.LEVER-R standard size	30,000 円（税抜）
407-0005000030	K-FORCE WE SHIFTER+BR.LEVER-L compact size	30,000 円（税抜）
407-0005005030	K-FORCE WE SHIFTER+BR.LEVER-R compact size	30,000 円（税抜）

Bluetooth®

K-FORCE WE DISC SHIFTERS

- Compact master cylinder • Minimal hood and housing design for optimum ergonomics • Top mount bleed port • Lever reach adjustment
- Roller actuator lever design • Integrated reservoir • Composite lever blade
- Delrin™ piston guide • Oversized lever pivot bushings • Stainless steel pivot pin • Master cylinder clamp • High pressure three layer FSA hose
- O-ring sealed hose connection • Custom compound pads
- Flat mount caliper

FINISH • Carbon and matte black finish
WEIGHT • 455.4 grams (pair)

CODE	TYPE	金額（税抜）
407-0023005030	K-Force WE Shifter N11 Disc Brake Hose 1450mm	73,000 円（税抜）
407-0024004030	K-Force WE Shifter N11 Disc Brake Hose 800mm	73,000 円（税抜）

ANT+ Bluetooth®

K-FORCE WE REAR DERAILLEUR

- K-Force WE 11 speed system • Shifter Compatibility - K-Force WE • Cassette Compatibility - K-Force WE
- Energy saving composite pulleys

SIZES • Max Sprocket - 32T
• Total Capacity - 37T
FINISH • UD carbon finish
• Black and silver graphic
WEIGHT • 216 grams

CODE	TYPE	金額（税抜）
407-0012000031	K-FORCE WE rear derailleur 11-32T	65,000 円（税抜）

ANT+ Bluetooth®

K-FORCE WE FRONT DERAILLEUR

- K-Force WE 2 x 11 speed • All stainless steel hardware • ANT, ANT+ and Bluetooth
- Shifter Compatibility - K-Force WE
- Crankset Compatibility - K-Force WE

SIZES • Maximum Tooth Differential - 16T
• Fits standard braze-on mounts
FINISH • Black and silver graphic
WEIGHT • 162 grams

CODE	TYPE	金額（税抜）
407-0008000010	K-FORCE WE front derailleur	48,000 円（税抜）

K-FORCE WE BATTERY

- Short circuit protected • 1100 mAh
- Rechargeable (with FSA charger only)
- Compatible with FSA seatpost adaptor – Ø27.2 & Ø31.6 seatposts

CODE	TYPE	金額（税抜）
407-0027006110	K-Force WE Battery/Charger/Sleeve/Cables 650mm+1050mm	27,000 円（税抜）
407-0027007110	K-Force WE Battery/Charger/Sleeve/Cables 700mm+1100mm	27,000 円（税抜）

K-FORCE WE DISC ROTOR

- Two piece rotor design with forged aluminum carrier
- Double disc ground stainless steel rub ring
- Countersunk rivets and disc screw mount points
- 140mm and 160mm front and rear rotor sizes
- Rounded edge shape

SIZES • 160mm and 140mm rotors
FINISH Color graphics - black
WEIGHT • 120 grams (160mm)
• 100 grams (140mm)

CODE	TYPE	金額（税抜）
406-0063000010	K-Force WE RDB Rotor Glossy black 2pc design 160mm	10,500 円（税抜）
406-0064000010	K-Force WE RDB Rotor Glossy black 2pc design 140mm	10,500 円（税抜）

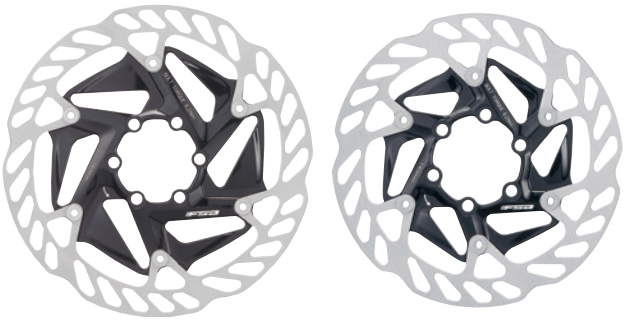

160mm 140mm

K-FORCE CASSETTE

- 11 speed cassette sprocket • Titanium and Heat-Treated carbon steel cogs
- Large contact area saves alloy freehub bodies
- High performance and great durability

SIZES • Combinations - 11-25, 11-28, 11-32
FINISH • Electroless Nickel plated cogs
• Anodized black - Lock Ring, Spider
WEIGHT • 203 grams (11-28T)

CODE	TYPE	金額（税抜）
407-0001000360	K-Force WE cassette 11-25T V18	25,000 円（税抜）
407-0002000360	K-Force WE cassette 11-28T V18	25,000 円（税抜）
407-0003000360	K-Force WE cassette 11-32T V18	25,000 円（税抜）

K-FORCE WE CHAIN

- 11 speed compatible
- Quiet and efficient performance
- Superior durability
- lightweight design hollow pin

SIZES • 5.6mm width
FINISH • Nickel plated finish • FSA Logo
WEIGHT • 250 grams (116 Links)

CODE	TYPE	金額（税抜）
360-0010007360	CHAIN K-Force WE 116Links N11 V18	7,200 円（税抜）

K-FORCE CALIPER

- FSA's newest and most advanced dual-pivot design
- Greatest power, modulation, and feedback for modern wide-rims
- Low-profile silhouette for superior aerodynamics
- Lightweight alloy components and titanium fasteners
- Sculpted box-section brake arms provide high stiffness with a positive feel

SIZES • Integral QR adjuster • Reach - 40-50mm
• Maximum Rim Width - 28mm
FINISH • Polished anodized black finish • Black and Silver graphic
WEIGHT • 299 grams (pair)

CODE	TYPE	金額（税抜）
407-0006003010	K-FORCE Brake set road	35,000 円（税抜）
407-0007000000	K-FORCE Brake cable set	5,000 円（税抜）

DIRECT MOUNT BRAKE

- FSA's newest and most advanced dual pivot direct mount design
- Optimal power and modulation for modern wide-rims
- Low-profile silhouette for superior aerodynamics
- Designed for frame and crankarm clearance
- Light weight alloy components
- Sculpted and forged brake arms provide high stiffness with a positive feel and response
- Compatible with Fork, Seatstay, and Chainstay mounting

FINISH • Anodized gloss and matte black
WEIGHT • 192 grams (each)

CODE	TYPE	金額（税抜）
400-0009003010	NS DIRECT MOUNT Brake-set black A9	25,000 円（税抜）

K-FORCE LIGHT

FSAがKフォースライトシリーズを開発した理由は「最高のものしか通用しない時」のためです。最先端の製造プロセスと相まって、カーボンコンポジットおよび金属合金技術の最新の進歩を使って、K-フォースライトコンポーネントは、最先端の製品設計ノウハウと製造技術が集約されたものです。

K-FORCE MODULAR SUPERCOMPACT BB386EVO

- Hollow carbon fiber arms with UD finish
- Forged AL7050 BB386EVO spindle
- AL7075 100% CNC chainrings
- AL7075 Torx T-30 alloy chainring bolts
- Fits Shimano and SRAM 10-11 speed systems

SIZES
- Length - 170mm, 172.5mm, 175mm
- Q-Factor - 148 mm

CHAINRINGS
- BCD - Direct Mount/90mm
- 48/32T (WA128/WB412)
- 46/30T (WA376/WB007)

FINISH
- UD carbon finish • Color graphics - black

WEIGHT
- 572 grams

CODE	TYPE	金額（税抜）
336-0280AJ3030	K-FORCE Modular CK BB386EVO 48x32 N11 170 V18	65,000 円（税抜）
336-0280AJ4030	K-FORCE Modular CK BB386EVO 48x32 N11 172.5 V18	65,000 円（税抜）
336-0280AJ5030	K-FORCE Modular CK BB386EVO 48x32 N11 175 V18	65,000 円（税抜）
336-0280BJ3030	K-FORCE Modular CK BB386EVO 46x30 N11 170 A9	65,000 円（税抜）
336-0280BJ4030	K-FORCE Modular CK BB386EVO 46x30 N11 172.5 A9	65,000 円（税抜）
336-0280BJ5030	K-FORCE Modular CK BB386EVO 46x30 N11 175 A9	65,000 円（税抜）

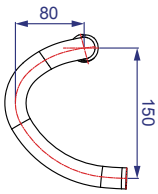

K-FORCE NEW ERGO

- Continuous UD carbon composite construction
- Double-width single cable groove design improves stiffness and fatigue life
- Reinforced and textured clamping areas

SIZES
- Ø31.8mm x W400, 420, 440mm (c-c)
- 150mm drop, 80mm reach • 2° outward bend

FINISH
- UD carbon finish • Color graphics options - grey

WEIGHT
- 185 grams (400mm)

CODE	TYPE	金額（税抜）
185-0065BKG	K-FORCE HB carbon gray new ergo 40cm V14	36,000 円（税抜）
185-0066BKG	K-FORCE HB carbon gray new ergo 42cm V14	36,000 円（税抜）
185-0067BKG	K-FORCE HB carbon gray new ergo 44cm V14	36,000 円（税抜）

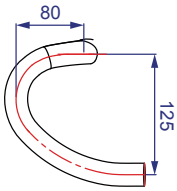

K-FORCE COMPACT UPDATE

- Aerodynamic integrated Cable Routing (ACR) compatible
- Semi-integrated Cable Routing (SCR) compatible
- Continuous UD carbon composite construction
- Wide 110mm center section for clip-ons and accessories
- New internal cable routing options for Di2 improves stiffness and fatigue life while allowing for cleaner cable routing
- Reinforced and textured clamping areas
- Weight reduction

SIZES
- Ø31.8mm x W400, 420, 440mm (c-c)
- 125mm drop, 80mm reach • 4° outward bend

FINISH
- UD carbon finish • Color graphics options - grey

WEIGHT
- 180 grams (400mm) • 185 grams (420mm)
- 190 grams (440mm)

CODE	TYPE	金額（税抜）
185-0055BKG	K-FORCE HB carbon gray compact 40cm A9	36,000 円（税抜）
185-0056BKG	K-FORCE HB carbon gray compact 42cm A9	36,000 円（税抜）
185-0057BKG	K-FORCE HB carbon gray compact 44cm A9	36,000 円（税抜）

Shim to adapt 1-1/4" stem to 1-1/8" steer tube

K-FORCE LIGHT NEW20

- Monocoque carbon body • Alloy faceplate
- Titanium hardware

SIZES
- -6° x L90,100, 110, 120, 130mm
- Ø31.8mm fork clamp diameter
- Shim to adapt 1-1/4" stem to 1-1/8" steer tube included
- Ø31.8mm handlebar clamp diameter
- 40mm fork clamp stack height

FINISH
- Body - UD carbon finish
- Faceplate - anodized black

WEIGHT
- 193 grams (100mm)

CODE	TYPE	金額（税抜）
175-0033017030	K-FORCE Light ST gray carbon 90mm 6° A9	30,000 円（税抜）
175-0033018030	K-FORCE Light ST gray carbon 100mm 6° A9	30,000 円（税抜）
175-0033019030	K-FORCE Light ST gray carbon 110mm 6° A9	30,000 円（税抜）
175-0033020030	K-FORCE Light ST gray carbon 120mm 6° A9	30,000 円（税抜）
175-0033021030	K-FORCE Light ST gray carbon 130mm 6° A9	30,000 円（税抜）

K-FORCE LIGHT 2.0 NEW20

- Alloy 6061/T6 body
- Carbon faceplate
- Titanium hardware

SIZES
- ±6° x L70, 80, 90, 100, 110, 120, 130mm
- Ø31.8mm handlebar clamp
- 41mm fork clamp stack height

FINISH
- Color graphics options - black

WEIGHT
- 126 grams (100mm)

CODE	TYPE	金額（税抜）
175-0041015870	K-FORCE Light 2.0 ST A0 70mm	16,000 円（税抜）
175-0041016870	K-FORCE Light 2.0 ST A0 80mm	16,000 円（税抜）
175-0041017870	K-FORCE Light 2.0 ST A0 90mm	16,000 円（税抜）
175-0041018870	K-FORCE Light 2.0 ST A0 100mm	16,000 円（税抜）
175-0041019870	K-FORCE Light 2.0 ST A0 110mm	16,000 円（税抜）
175-0041020870	K-FORCE Light 2.0 ST A0 120mm	16,000 円（税抜）
175-0041021870	K-FORCE Light 2.0 ST A0 130mm	16,000 円（税抜）

CSI

K-FORCE LIGHT OS-99

- 3D forged and CNC machined from AL2014
- UD carbon wrap applied through CSI process
- 4 bolt sculpted AL2014 alloy/CSI faceplate
- Titanium hardware

SIZES
- ±6° x L60, 70, 80, 90, 100, 110, 120, 130mm
- Ø31.8mm handlebar clamp
- 41mm fork clamp stack height

FINISH
- UD carbon finish
- Color graphics options - black

WEIGHT
- 126 grams (100mm)

CODE	TYPE	金額（税抜）
175-0322BKG	OS-99 CSI ST gray 60mm 6° V14	18,800 円（税抜）
175-0323BKG	OS-99 CSI ST gray 70mm 6° V14	18,800 円（税抜）
175-0320BKG	OS-99 CSI ST gray 80mm 6° V14	18,800 円（税抜）
175-0316BKG	OS-99 CSI ST gray 90mm 6° V14	18,800 円（税抜）
175-0317BKG	OS-99 CSI ST gray 100mm 6° V14	18,800 円（税抜）
175-0318BKG	OS-99 CSI ST gray 110mm 6° V14	18,800 円（税抜）
175-0319BKG	OS-99 CSI ST gray 120mm 6° V14	18,800 円（税抜）
175-0321BKG	OS-99 CSI ST gray 130mm 6° V14	18,800 円（税抜）

w/ drive train battery adapter
Removable plastic sleeve

K-FORCE LIGHT SB0 NEW20

- Forged alloy Minimal Top Clamp (MTC)
- Increased setback for correct fit and saddle support
- One piece continuous carbon fiber construction
- M5 chromoly and stainless steel hardware design

SIZES
- L350 x Ø27.2, 31.6mm
- L400 x Ø27.2, 31.6mm
- Zero Setback
- Fits Ø7mm standard rails and 7x9mm oval rails

FINISH
- UD carbon finish
- Color graphics options - black

WEIGHT
- 185 grams (Ø27.2x350mm)

CODE	TYPE	金額（税抜）
192-0072001030	K-FORCE SP carbon black SB0 27.2x350 MTC Di2 A0	25,000 円（税抜）
192-0072005030	K-FORCE SP carbon black SB0 31,6x350 MTC Di2 A0	25,000 円（税抜）
192-0072033030	K-FORCE SP carbon black SB0 27.2x400 MTC Di2 A0	25,000 円（税抜）
192-0072029030	K-FORCE SP carbon black SB0 31,6x400 MTC Di2 A0	25,000 円（税抜）

w/ drive train battery adapter
Removable plastic sleeve

K-FORCE LIGHT SB25 NEW20

- Forged alloy Minimal Top Clamp (MTC)
- Increased setback for correct fit and saddle support
- One piece continuous carbon fiber construction
- M5 chromoly and stainless steel hardware design

SIZES
- L350mm x Ø27.2, Ø31.6mm
- L350mm x Ø25.4, Ø27.2, Ø31.6mm
- L400mm x Ø27.2, Ø31.6mm
- 25mm setback
- Fits Ø7mm standard rails and 7x9mm oval rails

FINISH
- UD carbon finish • Color graphics options - black

WEIGHT
- 188 grams (Ø27.2x350mm)

CODE	TYPE	金額（税抜）
192-0073001030	K-FORCE SP carbon black SB25 27.2x350 MTC Di2 A0	25,000 円（税抜）
192-0073005030	K-FORCE SP carbon black SB25 31,6x350 MTC Di2 A0	25,000 円（税抜）
192-0073033030	K-FORCE SP carbon black SB25 27.2x400 MTC Di2 A0	25,000 円（税抜）
192-0073029030	K-FORCE SP carbon black SB25 31,6x400 MTC Di2 A0	25,000 円（税抜）

Plastic sleeve adapter available also separately

CODE	ACCESSORIES	金額（税抜）
192-0018000110	K-FORCE SP sleeve Di2 27.2mm E0535	300 円（税抜）
192-0016000110	K-F SL-K SP sleeve Di2 31.6mm E0536	300 円（税抜）

K-FORCE CALIPER

• FSA's newest and most advanced dual-pivot design • Greatest power, modulation, and feedback for modern wide-rims • Low-profile silhouette for superior aerodynamics • Lightweight alloy components and titanium fasteners • Sculpted box-section brake arms provide high stiffness with a positive feel

SIZES
- Integral QR adjuster • Reach - 40-50mm • Maximum Rim Width - 28mm

FINISH
- Polished anodized black finish • Color graphics options - grey

WEIGHT
- 299 grams (pair)

CODE	TYPE	金額（税抜）
400-0005000011	K-FORCE BK road gray (pair) V16	43,000 円（税抜）

K-FORCE CARBON

- Ultralight carbon bottle cage in a minimalist design • M5 Alloy hardware
- Securely holds water bottle • Universal fitting
- 10mm of adjustment

FINISH
- UD carbon finish • Color graphics options - grey

WEIGHT
- 21 grams

CODE	TYPE	金額（税抜）
190-0002000031	K-Force bottle cage gray E0546 V18	6,500 円（税抜）

SL-K

SL-Kは、ロードとシクロクロスレースの両方の分野でトッププロライダーが選択しています。SL-K製品は、妥協が許されないトップアスリートたちに軽量性、強度、および高度なテクノロジーという最高の組み合わせを提供します。

SL-K LIGHT ABS BB386EVO

- Hollow carbon arms with UD carbon finish • Forged AL7050 BB386EVO spindle
- AL7075 100% CNC chainrings • AL7075 Torx T-30 alloy chainring bolts with tabcover
- Fits Shimano and SRAM 10-11 speed systems

SIZES • Length - 165mm, 170mm, 172.5mm, 175mm
CHAINRINGS • BCD - 110mm ABS • 53/39T (WA001/WB281)
• 52/36T (WA009/WB288) • 50/34T (WA004WB282)
FINISH • UD carbon finish • Color graphics options - black
WEIGHT • 653 grams (53/39T x 170m)

CODE	TYPE	金額（税抜）
336-0313292030	SL-K CK gray BB386 53x39 ABS N11 165 A9	60,000 円（税抜）
336-0313293030	SL-K CK gray BB386 53x39 ABS N11 170 A9	60,000 円（税抜）
336-0313294030	SL-K CK gray BB386 53x39 ABS N11 172.5 A9	60,000 円（税抜）
336-0313295030	SL-K CK gray BB386 53x39 ABS N11 175 A9	60,000 円（税抜）
336-0313552030	SL-K CK gray BB386 50x34 ABS N11 165 A9	60,000 円（税抜）
336-0313553030	SL-K CK gray BB386 50x34 ABS N11 170 A9	60,000 円（税抜）
336-0313554030	SL-K CK gray BB386 50x34 ABS N11 172.5 A9	60,000 円（税抜）
336-0313555030	SL-K CK gray BB386 50x34 ABS N11 175 A9	60,000 円（税抜）
336-0313742030	SL-K CK gray BB386 52x36 ABS N11 165 A9	60,000 円（税抜）
336-0313743030	SL-K CK gray BB386 52x36 ABS N11 170 A9	60,000 円（税抜）
336-0313744030	SL-K CK gray BB386 52x36 ABS N11 172.5 A9	60,000 円（税抜）
336-0313745030	SL-K CK gray BB386 52x36 ABS N11 175 A9	60,000 円（税抜）

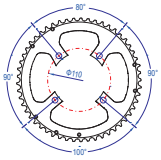

ASYMMETRICAL BOLT SYSTEM (ABS) - 4 HOLES

Optimized spacing of the arms to increase the stiffness where the load is highest. Forged outer chain ring with special machining increases rigidity for instant shifts and lighter weight.

SL-K MODULAR SUPERCOMPACT BB386EVO

- Hollow carbon fiber arms with UD finish
- Forged AL7050 BB386EVO spindle
- AL7075 100% CNC chainrings
- Chromoly chainring bolts
- Fits Shimano and SRAM 10-11 speed systems

SIZES • Length - 165mm, 170mm, 172.5mm, 175mm
CHAINRINGS • BCD - Direct Mount/90mm • 48/32T (WA096/WB412)
• 46/30T (WA077/WB007)
FINISH • UD carbon finish
WEIGHT • 617 grams

CODE	TYPE	金額（税抜）
336-0259AJ2030	SL-K Modular CK BB386EVO gray 48x32 N11 165 V17	39,800 円（税抜）
336-0259AJ3030	SL-K Modular CK BB386EVO gray 48x32 N11 170 V17	39,800 円（税抜）
336-0259AJ4030	SL-K Modular CK BB386EVO gray 48x32N11 172.5 V17	39,800 円（税抜）
336-0259AJ5030	SL-K Modular CK BB386EVO gray 48x32 N11 175 V17	39,800 円（税抜）
336-0259BJ2030	SL-K Modular CK BB386EVO gray 46x30 N11 165 V17	39,800 円（税抜）
336-0259BJ3030	SL-K Modular CK BB386EVO gray 46x30 N11 170 V17	39,800 円（税抜）
336-0259BJ4030	SL-K Modular CK BB386EVO gray 46x30 N11 172.5 V17	39,800 円（税抜）
336-0259BJ5030	SL-K Modular CK BB386EVO gray 46x30 N11 175 V17	39,800 円（税抜）

ACR SCR

SL-K COMPACT UPDATE

- Aerodynamic integrated Cable Routing (ACR) compatible
- Semi-integrated Cable Routing (SCR) compatible
- Continuous UD carbon monocoque construction
- Reinforced and textured clamping areas
- New internal cable routing options for Di2 improves stiffness and fatigue life while allowing for cleaner cable routing
- 120mm wide round center section makes it easy to mount accessories
- Weight reduction

SIZES • Ø31.8mm x W380, 400, 420, 440mm (c-c)
• 125mm drop, 80mm reach • 4° outward bend
FINISH • UD carbon finish • Color graphics options - black
WEIGHT • 175 grams (380mm) • 180 grams (400mm)
• 185 grams (420mm) • 190 grams (440mm)

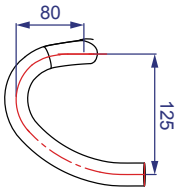

CODE	TYPE	金額 (税抜)
185-0038035030	SL-K HB carbon compact gray 38cm A9	33,000 円 (税抜)
185-0038012030	SL-K HB carbon compact gray 40cm A9	33,000 円 (税抜)
185-0038013030	SL-K HB carbon compact gray 42cm A9	33,000 円 (税抜)
185-0038014030	SL-K HB carbon compact gray 44cm A9	33,000 円 (税抜)

Shim to adapt 1-1/4" stem to 1-1/8" steer tube

SCR

SL-K 6° UPDATE

- Semi integrated Cable Routing (SCR) • 3D Forged and CNC machine AL2014
- Chromoly hardware

SIZES • ±6° x L70, 80, 90, 100, 110, 120, 130mm
• Ø31.8mm handlebar clamp diameter
• 40mm fork clamp stack height
• Shim to adapt 1-1/4" stem to 1-1/8" steer tube Included
FINISH • Anodized black • Color graphics
WEIGHT • 159 grams (100mm)

CODE	TYPE	金額 (税抜)
175-0032005010	SL-K ST gray alloy 70mm 6° A9	10,000 円 (税抜)
175-0032007010	SL-K ST gray alloy 80mm 6° A9	10,000 円 (税抜)
175-0032008010	SL-K ST gray alloy 90mm 6° A9	10,000 円 (税抜)
175-0032009010	SL-K ST gray alloy 100mm 6° A9	10,000 円 (税抜)
175-0032010010	SL-K ST gray alloy 110mm 6° A9	10,000 円 (税抜)
175-0032011010	SL-K ST gray alloy 120mm 6° A9	10,000 円 (税抜)
175-0032012010	SL-K ST gray alloy 130mm 6° A9	10,000 円 (税抜)

Shim to adapt 1-1/4" stem to 1-1/8" steer tube

SCR

SL-K -17° UPDATE

- Semi integrated Cable Routing (SCR) • 3D Forged and CNC machine AL2014
- Chromoly hardware

SIZES • -17° x L70, 80, 90, 100, 110, 120, 130mm
• Ø31.8mm handlebar clamp diameter
• 40mm fork clamp stack height
• Shim to adapt 1-1/4" stem to 1-1/8" steer tube Included
FINISH • Anodized black • Color graphics
WEIGHT • 164 grams (100mm)

CODE	TYPE	金額 (税抜)
175-0032038010	SL-K ST gray alloy 70mm -17° A9	10,000 円 (税抜)
175-0032039010	SL-K ST gray alloy 80mm -17° A9	10,000 円 (税抜)
175-0032040010	SL-K ST gray alloy 90mm -17° A9	10,000 円 (税抜)
175-0032041010	SL-K ST gray alloy 100mm -17° A9	10,000 円 (税抜)
175-0032042010	SL-K ST gray alloy 110mm -17° A9	10,000 円 (税抜)
175-0032043010	SL-K ST gray alloy 120mm -17° A9	10,000 円 (税抜)
175-0032087010	SL-K ST gray alloy 130mm -17° A9	10,000 円 (税抜)

w/ drive train battery adapter
Removable plastic sleeve

SL-K SB20

- UD carbon shaft with bonded alloy head • Forged alloy "SBS" 2-bolt head
- Chromoly hardware

SIZES
- L350mm x Ø25.4 (Not Di2 Compatible)
- L350mm x Ø27.2, Ø31.6mm (Di2 Compatible)
- L400mm x Ø27.2, Ø31.6mm (Di2 Compatible)
- 20mm setback
- Fits Ø7mm standard rails and 7x9mm oval rails

FINISH • UD carbon finish • Color graphics options - black
WEIGHT • 221 grams (Ø27.2x350mm)

CODE	TYPE	金額（税抜）
192-0058001030	SL-K SP SBS carbon gray SB20 27.2x350mm Di2PS A9	13,000円（税抜）
192-0058029030	SL-K SP SBS carbon gray SB20 31.6x400mm Di2PS A9	13,000円（税抜）
192-0058005030	SL-K SP SBS carbon gray SB20 31.6x350mm Di2PS A9	13,000円（税抜）
192-0058033030	SL-K SP SBS carbon gray SB20 27.2x400mm Di2PS A9	13,000円（税抜）
192-0058039030	SL-K SP SBS carbon gray SB20 25.4x350mm A9	13,000円（税抜）

Plastic sleeve adapter available also separately

CODE	ACCESSORIES	金額（税抜）
192-0016000110	K-F SL-K SP sleeve Di2 31.6mm E0536	300円（税抜）
192-0019000110	SL-K SP sleeve Di2 27.2mm E0537	300円（税抜）

SL-K ITC SB20/10

- UD carbon shaft with bonded alloy head
- Forged alloy ITC (Independent Top Clamp)
- Chromoly hardware

SIZES
- L350mm x Ø27.2, Ø31.6mm
- 20 / 10mm setback
- Fits Ø7mm standard rails and 7x9mm oval rails

FINISH • UD carbon finish • Color graphics options - black
WEIGHT • 220 grams (Ø27.2 x 350mm)

CODE	TYPE	金額（税抜）
192-0068001030	SL-K SP carbon gray SB20 27.2x350 ITC/Di2PS A9	13,000円（税抜）
192-0068005030	SL-K SP carbon gray SB20 31.6x350 ITC/Di2PS A9	13,000円（税抜）

ITC SPECIFICS

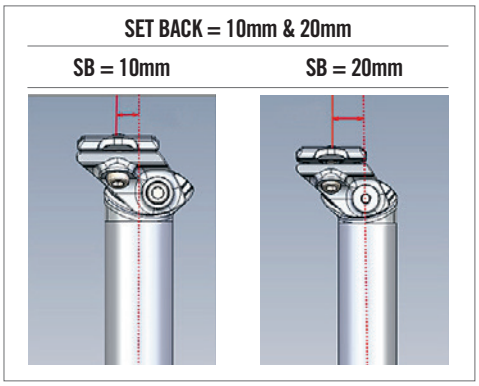

To obtain the different SETBACK rotate 180° the seatpost and swap the top clamp

SL-K

- Stainless steel hardware
- Ensures the water bottle is securely held inside the bottle cage
- Universal fitting
- 10mm of adjustment

FINISH • Black • Color graphics options - black
WEIGHT • 30.6 grams

CODE	TYPE	金額（税抜）
190-0003000110	SL-K bottle cage gray K E0100 V18	1,800円（税抜）

ENERGY

FSAのエナジーシリーズコンポーネントは、アルミニウム合金技術の頂点に位置します。中空鍛造という先進的の製造テクノロジーを採用した一切妥協のないエナジーコンポーネントは、ライダーたちにとって理想のパーツなのです。

ENERGY MODULAR BB386EVO

• Hollow forged alloy arms • Forged AL7050 BB386EVO spindle
• AL7075 100% CNC machine chainrings • Chromoly chainring bolts •
Fits Shimano and SRAM 10-11 speed systems

SIZES • Length - 170mm, 172.5mm, 175mm
• Q-Factor - 147 mm
CHAINRINGS • BCD - Direct Mount/90mm • 52/36T (WA175/WB108)
• 50/34T (WA174/WB109) • 48/32T (WA096/WB412) •
46/30T (WA077/WB007)
AVAILABLE SEPARATELY • 53/39T (WA176/WB110)
FINISH • Polished anodized black • 2-tone with laser graphics
WEIGHT • 822 grams (53/39T x 170mm)

CODE	TYPE	金額（税抜）
336-0278553090	Energy Modular CK BB386EVO gray 50x34 N11 170 V18	29,000 円（税抜）
336-0278554090	Energy Modular CK BB386EVO gray 50x34 N11 172.5 V18	29,000 円（税抜）
336-0278555090	Energy Modular CK BB386EVO gray 50x34 N11 175 V18	29,000 円（税抜）
336-0278573090	Energy Modular CK BB386EVO gray 52x36 N11 170 V18	29,000 円（税抜）
336-0278574090	Energy Modular CK BB386EVO gray 52x36 N11 172.5 V18	29,000 円（税抜）
336-0278575090	Energy Modular CK BB386EVO gray 52x36 N11 175 V18	29,000 円（税抜）
336-0278773090	Energy Modular CK BB386EVO gray 46x36 N11 170 V18	29,000 円（税抜）
336-0278774090	Energy Modular CK BB386EVO gray 46x36 N11 172.5 V18	29,000 円（税抜）
336-0278775090	Energy Modular CK BB386EVO gray 46x36 N11 175 V18	29,000 円（税抜）
336-0278AJ3090	Energy Modular CK BB386EVO gray 48x32 N11 170 V18	29,000 円（税抜）
336-0278AJ4090	Energy Modular CK BB386EVO gray 48x32 N11 172.5 V18	29,000 円（税抜）
336-0278AJ5090	Energy Modular CK BB386EVO gray 48x32 N11 175 V18	29,000 円（税抜）
336-0278BJ3090	Energy Modular CK BB386EVO gray 46x30 N11 170 V18	29,000 円（税抜）
336-0278BJ4090	Energy Modular CK BB386EVO gray 46x30 N11 172.5 V18	29,000 円（税抜）
336-0278BJ5090	Energy Modular CK BB386EVO gray 46x30 N11 175 V18	29,000 円（税抜）

ENERGY NEW20

• Semi integrated cable routing (SCR) • 3D forged and CNC machined from AL2014 • 4 bolt sculpted SL faceplate
• Chromoly hardware

SIZES • ±6° x L80, 90, 100, 110, 120, 130mm
• Ø31.8mm handlebar clamp diameter
• 40mm fork clamp stack height
FINISH • Bead blasted black with polished anodized black
• Color graphics options - grey
WEIGHT • 113 grams (100mm)

CODE	TYPE	金額（税抜）
175-0035016090	Energy SCR ST black 6° 80mm A0	10,000 円（税抜）
175-0035017090	Energy SCR ST black 6° 90mm A0	10,000 円（税抜）
175-0035018090	Energy SCR ST black 6° 100mm A0	10,000 円（税抜）
175-0035019090	Energy SCR ST black 6° 110mm A0	10,000 円（税抜）
175-0035020090	Energy SCR ST black 6° 120mm A0	10,000 円（税抜）
175-0035021090	Energy SCR ST black 6° 130mm A0	10,000 円（税抜）

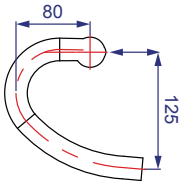

ACR SCR

ENERGY COMPACT NEW20

- Aerodynamic integrated Cable Routing (ACR)
- Semi integrated cable routing (SCR)
- Double butted and tapered AL7050
- 34mm ergonomic flat top
- 110mm wide round center section makes it easy to mount accessories

SIZES
- Ø31.8mm x W400, 420, 440 (c-c)
- 125mm drop, 80mm reach
- 4° outward bend

FINISH
- Bead blasted black with polished anodized black
- Color graphics options - grey

WEIGHT
- 269 grams (420mm)

CODE	TYPE	金額（税抜）
185-0018012090	ENERGY HB Compact ACR black 31.8x40cm	12,000 円（税抜）
185-0018013090	ENERGY HB Compact ACR black 31.8x42cm	12,000 円（税抜）
185-0018014090	ENERGY HB Compact ACR black 31.8x44cm	12,000 円（税抜）

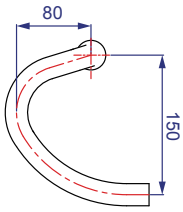

ENERGY NEW ERGO

- Quad butted, tapered and shot-peened AL7050/T6
- Double groove cable rounting is compatible with any shifting system
- Very high stiffenss-to-weight ratio

SIZES
- Ø31.8mm x W400, 420, 440mm (c-c)
- 150mm drop, 80mm reach
- 2° outward bend

FINISH
- Bead blasted black with polished anodized black
- Color graphics options - grey

WEIGHT
- 272 grams (420mm)

CODE	TYPE	金額（税抜）
185-0012012050	ENERGY HB alloy new ergo gray 40cm V17	12,000円（税抜）
185-0012013050	ENERGY HB alloy new ergo gray 42cm V17	12,000円（税抜）
185-0012014050	ENERGY HB alloy new ergo gray 44cm V17	12,000円（税抜）

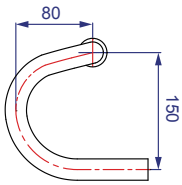

ENERGY TRADITIONAL

- Quad butted, tapered and shot-peened AL7050/T6
- Double groove cable rounting is compatible with any shifting system
- Very high ratio

SIZES
- Ø31.8mm x W400, 420, 440mm (c-c)
- 150mm drop, 80mm reach
- 2° outward bend

FINISH
- Bead blasted anodized black
- Laser graphics

WEIGHT
- 275 grams (420mm)

CODE	TYPE	金額（税抜）
185-0009012050	ENERGY HB alloy traditional 40cm V16	11,000円（税抜）
185-0009013050	ENERGY HB alloy traditional 42cm V16	11,000円（税抜）
185-0009014050	ENERGY HB alloy traditional 44cm V16	11,000円（税抜）

SBS

ENERGY SBS SB20

- 3D forged and CNC machined AL6066 w/ alloy head
- Directionally butted tube (thicker wall fore and aft)
- Chromoly hardware

SIZES
- L350mm x Ø27.2, Ø31.6mm
- 20mm setback
- Fits Ø7mm standard rails and 7x9mm oval rails

FINISH
- Anodized black finish
- Color graphics options - grey

WEIGHT
- 275 grams (Ø27.2mm)

CODE	TYPE	金額（税抜）
192-0048001010	ENERGY SP alloy gray SB20 27.2x350 V17	6,800円（税抜）
192-0048005010	ENERGY SP alloy gray SB20 31.6x350 V17	6,800円（税抜）

GOSSAMER

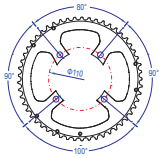

ASYMMETRICAL BOLT SYSTEM (ABS) - 4 HOLES

Optimized spacing of the arms to increase the stiffness where the load is highest. Forged outer chain ring with special machining increases rigidity for instant shifts and lighter weight.

GOSSAMER PRO ABS BB386EVO

- Cold forged AL6061/T6 aluminum crank arms
- Forged AL7050 BB386EVO spindle
- Fits Shimano and SRAM 10-11 speed systems

SIZES • Length - 165mm, 170mm, 172.5mm, 175mm
• Q-Factor - 145mm

CHAINRINGS • BCD - 110mm ABS • 53/39T (WA626/WB299) • 52/36T (WA625/WB300) • 50/34T (WA624/WB301) • 46/36T (WA623/WB300) • 48/32T (WA635/WB392)

FINISH • High polished anodized black • Laser graphics

WEIGHT • 751 grams

CODE	TYPE	金額 (税抜)
336-0303292950	GOSSAMER CK alloy BB386 53x39 ABS N11 165 A9	21,000円 (税抜)
336-0303293950	GOSSAMER CK alloy BB386 53x39 ABS N11 170 A9	21,000円 (税抜)
336-0303294950	GOSSAMER CK alloy BB386 53x39 ABS N11 172.5 A9	21,000円 (税抜)
336-0303295950	GOSSAMER CK alloy BB386 53x39 ABS N11 175 A9	21,000円 (税抜)
336-0303552950	GOSSAMER CK alloy BB386 50x34 ABS N11 165 A9	21,000円 (税抜)
336-0303553950	GOSSAMER CK alloy BB386 50x34 ABS N11 170 A9	21,000円 (税抜)
336-0303554950	GOSSAMER CK alloy BB386 50x34 ABS N11 172.5 A9	21,000円 (税抜)
336-0303555950	GOSSAMER CK alloy BB386 50x34 ABS N11 175 A9	21,000円 (税抜)
336-0303742950	GOSSAMER CK alloy BB386 52x36 ABS N11 165 A9	21,000円 (税抜)
336-0303743950	GOSSAMER CK alloy BB386 52x36 ABS N11 170 A9	21,000円 (税抜)
336-0303744950	GOSSAMER CK alloy BB386 52x36 ABS N11 172.5 A9	21,000円 (税抜)
336-0303745950	GOSSAMER CK alloy BB386 52x36 ABS N11 175 A9	21,000円 (税抜)
336-0303772950	GOSSAMER CK alloy BB386 46x36 ABS N11 165 A9	21,000円 (税抜)
336-0303773950	GOSSAMER CK alloy BB386 46x36 ABS N11 170 A9	21,000円 (税抜)
336-0303774950	GOSSAMER CK alloy BB386 46x36 ABS N11 172.5 A9	21,000円 (税抜)
336-0303775950	GOSSAMER CK alloy BB386 46x36 ABS N11 175 A9	21,000円 (税抜)
336-0303AJ2950	GOSSAMER CK Adventure BB386 48x32 ABS 165 A9	21,000円 (税抜)
336-0315AJ3950	GOSSAMER CK Adventure BB386 48x32 ABS 170 A9	21,000円 (税抜)
336-0315AJ4950	GOSSAMER CK Adventure BB386 48x32 ABS 172.5 A9	21,000円 (税抜)
336-0315AJ5950	GOSSAMER CK Adventure BB386 48x32 ABS 175 A9	21,000円 (税抜)

GOSSAMER PRO ABS 1x BB386EVO NEW20

- Cold forged AL6061/T6 aluminum crank arms
- Forged AL7050 BB386EVO spindle
- Thick-Thin tooth design for maximum chain engagement
- Fits Shimano and SRAM 11 speed systems

SIZES • Length - 165mm, 170mm, 172.5mm, 175mm
• Q-Factor - 145mm

CHAINRINGS • BCD - 110mm ABS • 42T (WA674)

AVAILABLE SEPARATELY • 44T (WA675) • 40T (WA673) • 38T (WA672) • 36T (WA671)

FINISH • High polished anodized black • Laser graphics

WEIGHT • 730 grams

CODE	TYPE	金額 (税抜)
336-0325063950	GOSSAMER CK alloy BB386 42T 1x11 ABS N11 170 A9	20,000 円 (税抜)
336-0325064950	GOSSAMER CK alloy BB386 42T 1x11 ABS N11 172.5 A9	20,000 円 (税抜)
336-0325065950	GOSSAMER CK alloy BB386 42T 1x11 ABS N11 175 A9	20,000 円 (税抜)

GOSSAMER

- 3D forged and CNC machined from AL6061/T6
- 4-bolt cold forged front clamp diameter
- Chromoly hardware

SIZES • ±6° x L70, 80, 90, 100, 110, 120, 130mm
• Ø31.8mm handlebar clamp diameter
• 40mm fork clamp stack height
FINISH • Bead blasted anodized black
• Laser graphics
WEIGHT • 144 grams (100mm)

CODE	TYPE	金額（税抜）
175-0025004870	GOSSAMER ST alloy 60mm 6° A9	6,000 円（税抜）
175-0025005870	GOSSAMER ST alloy 70mm 6° A9	6,000 円（税抜）
175-0025007870	GOSSAMER ST alloy 80mm 6° A9	6,000 円（税抜）
175-0025008870	GOSSAMER ST alloy 90mm 6° A9	6,000 円（税抜）
175-0025009870	GOSSAMER ST alloy 100mm 6° A9	6,000 円（税抜）
175-0025010870	GOSSAMER ST alloy 110mm 6° A9	6,000 円（税抜）
175-0025011870	GOSSAMER ST alloy 120mm 6° A9	6,000 円（税抜）
175-0025012870	GOSSAMER ST alloy 130mm 6° A9	6,000 円（税抜）

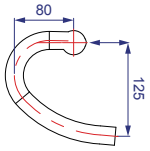

GOSSAMER COMPACT

- Double butted, tapered and shot-peened AL6066
- 34mm Ergo flat top
- 110mm wide round center section makes it easy to mount accessories

SIZES • Ø31.8mm x W380, 400, 420, 440 (c-c)
• 125mm drop, 80mm reach • 4° outward bend
FINISH • Bead blasted anodized black
• Laser graphics
WEIGHT • 310 grams (420mm)

CODE	TYPE	金額（税抜）
185-0019035870	GOSSAMER HB alloy compact 38cm A9	8,000 円（税抜）
185-0019012870	GOSSAMER HB alloy compact 40cm A9	8,000 円（税抜）
185-0019013870	GOSSAMER HB alloy compact 42cm A9	8,000 円（税抜）
185-0019014870	GOSSAMER HB alloy compact 44cm A9	8,000 円（税抜）

GOSSAMER PRO BRAKESET

- Ratcheting quick release lever
- Lightweight, compact dual pivot design
- Stainless steel main pivot bolts
- Stainless steel cable attachment hardware
- Adjustable spring tension
- Stainless steel hardware
- New brake pad compound

SIZES • Reach - 40-50mm • Rim capacity - up to 28mm
FINISH • Anodized black finish • Laser graphics
WEIGHT • 365 grams (pair)

CODE	TYPE	金額（税抜）
400-0004003010	GOSSAMER BK road pro (pair) A9	9,500円（税抜）

GOSSAMER SB20

- AL6061 tube with forged alloy head
- 1-bolt NANO adjust saddle clamp for simple set-up
- Chromoly hardware

SIZES • L350mm x Ø27.2, Ø31.6mm • 20mm setback
• Fits Ø7mm standard rails and 7x9mm oval rails
FINISH • Bead blasted anodized black • Laser graphics
WEIGHT • 302 grams (Ø27.2 x 350mm)
• 355 grams (Ø31.6 x 350mm)

CODE	TYPE	金額（税抜）
192-0057001010	GOSSAMER SP alloy SB20 27.2x350 A9	4,500円（税抜）
192-0057005010	GOSSAMER SP alloy SB20 31.6x350 A9	4,500円（税抜）

OMEGA

OMEGA

- 3D forged and CNC machined from AL6061/T6
- 4-bolt cold forged face plate • Chromoly hardware

SIZES • ±6° x L60, 70, 80, 90, 100, 110, 120, 130mm
• Ø31.8mm handlebar clamp diameter
• 40mm fork clamp stack height
FINISH • Bead blasted anodized black • Laser graphics
WEIGHT • 144 grams (100mm)

CODE	TYPE	金額（税抜）
175-4934	OMEGA ST alloy 60mm 6° V15	3,600円（税抜）
175-4935	OMEGA ST alloy 70mm 6° V15	3,600円（税抜）
175-4936	OMEGA ST alloy 80mm 6° V15	3,600円（税抜）
175-4937	OMEGA ST alloy 90mm 6° V15	3,600円（税抜）
175-4938	OMEGA ST alloy 100mm 6° V15	3,600円（税抜）
175-4939	OMEGA ST alloy 110mm 6° V15	3,600円（税抜）
175-4940	OMEGA ST alloy 120mm 6° V15	3,600円（税抜）
175-4941	OMEGA ST alloy 130mm 6° V15	3,600円（税抜）

OMEGA MODULAR MEGAEXO

NEW20

- Die cast aluminium crank arms • Fits Shimano and SRAM 10-11 speed systems • 19mm Ø spindle

SIZES • Length - 165mm,170mm, 172.5mm, 175mm
CHAINRINGS • BCD - 120/90mm • 50/34T (WA141/WB024)
• 48/32T (WA181/WB050)
FINISH • Painted bead blasted black • Printed graphics
WEIGHT • 979 grams

CODE	TYPE	金額（税抜）
330-0328552260	Omega Modular DM ME 50x34 N10/11 165mm A0	14,500 円（税抜）
330-0328553260	Omega Modular DM ME 50x34 N10/11 170mm A0	14,500 円（税抜）
330-0328554260	Omega Modular DM ME 50x34 N10/11 172.5mm A0	14,500 円（税抜）
330-0328555260	Omega Modular DM ME 50x34 N10/11 175mm A0	14,500 円（税抜）
330-0328AJ2260	Omega Modular DM ME 48x32 N10/11 165mm A0	14,500 円（税抜）
330-0328AJ3260	Omega Modular DM ME 48x32 N10/11 170mm A0	14,500 円（税抜）
330-0328AJ4260	Omega Modular DM ME 48x32 N10/11 172.5mm A0	14,500 円（税抜）
330-0328AJ5260	Omega Modular DM ME 48x32 N10/11 175mm A0	14,500 円（税抜）

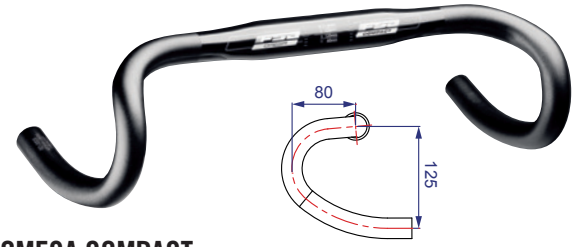

OMEGA COMPACT

- Double butted, tapered and shot-peened AL6061
- Compact drop design for improved reach and comfort
- Double width cable drove improves cable routing and stiffness
- 110mm wide round center section makes it easy to mount accessories

SIZES • Ø31.8mm x W380, 400, 420, 440mm (c-c)
• 125mm drop, 80mm reach • 4° outward bend
FINISH • Polished center section • Laser graphics
WEIGHT • 300 grams (420mm)

CODE	TYPE	金額（税抜）
185-1386N	OMEGA HB alloy compact 38cm V13	4,600円（税抜）
185-1387N	OMEGA HB alloy compact 40cm V13	4,600円（税抜）
185-1388N	OMEGA HB alloy compact 42cm V13	4,600円（税抜）
185-1389N	OMEGA HB alloy compact 44cm V13	4,600円（税抜）

OMEGA MEGAEXO

- Die cast aluminium crank arms • Fits Shimano and SRAM 10-11 speed systems • 19mm Ø spindle

SIZES • Length - 165mm,170mm, 172.5mm, 175mm
CHAINRINGS • BCD - 120/90mm • 50/34T (WA066/WB024)
• 48/32T (WA172/WB050) • 46/30T (WA068/WB025)
AVAILABLE SEPARATELY • 52/36T (WA065/WB023)
FINISH • Painted bead blasted black • Printed graphics
WEIGHT • 871 grams

CODE	TYPE	金額（税抜）
330-0329553260	OMEGA CK M/E w/o BB 50x34 N11 170mm A0	12,000 円（税抜）
330-0329554260	OMEGA CK M/E w/o BB 50x34 N11 172.5mm A0	12,000 円（税抜）
330-0329555260	OMEGA CK M/E w/o BB 50x34 N11 175mm A0	12,000 円（税抜）
330-0329AJ3260	OMEGA CK M/E Adventure w/o BB 48x32 N11 170 A0	12,000 円（税抜）
330-0329AJ4260	OMEGA CK M/E Adventure w/o BB 48x32 N11 172.5 A0	12,000 円（税抜）
330-0329AJ5260	OMEGA CK M/E Adventure w/o BB 48x32 N11 175 A0	12,000 円（税抜）
330-0329BJ2260	OMEGA CK M/E Adventure w/o BB 46x30 N11 165 A0	12,000 円（税抜）
330-0329BJ3260	OMEGA CK M/E Adventure w/o BB 46x30 N11 170 A0	12,000 円（税抜）
330-0329BJ4260	OMEGA CK M/E Adventure w/o BB 46x30 N11 172.5 A0	12,000 円（税抜）
330-0329BJ5260	OMEGA CK M/E Adventure w/o BB 46x30 N11 175 A0	12,000 円（税抜）

VERO

VERO PRO

- Solid forged crank arm • Square interface

SIZES • Length - 170mm, 172.5mm, 175mm
CHAINRINGS • BCD - 120/90mm • 50/34T (WA066/WB024)
AVAILABLE SEPARATELY • 48/32T (WA172/WB050)
FINISH • Polished anodized black • Laser graphics
WEIGHT • 751 grams

CODE	TYPE	金額（税抜）
330-0191553010	VERO PRO CK JIS 50x34 120-90bcd 4H 170 V17	9,400円（税抜）
330-0191554010	VERO PRO CK JIS 50x34 120-90bcd 4H 172.5 V17	9,400円（税抜）
330-0191555010	VERO PRO CK JIS 50x34 120-90bcd 4H 175 V17	9,400円（税抜）

VERO PRO 1X

MegaTooth

- Solid forged crank arm • Square interface

SIZES • Length - 165 mm, 170mm, 172.5mm, 175mm
CHAINRINGS • BCD - 120mm • 42T (WB115) • 40T (WB114)
FINISH • Polished anodized black • Laser graphics
WEIGHT • 741 grams

CODE	TYPE	金額（税抜）
330-0314042010	Vero Pro 40T 1x11 165mm JIS V17	10,000円（税抜）
330-0314062010	Vero Pro 42T 1x11 165mm JIS V17	10,000円（税抜）
330-0314043010	Vero Pro 40T 1x11 170mm JIS V17	10,000円（税抜）
330-0314063010	Vero Pro 42T 1x11 170mm JIS V17	10,000円（税抜）
330-0314044010	Vero Pro 40T 1x11 172.5mm JIS V17	10,000円（税抜）
330-0314064010	Vero Pro 42T 1x11 172.5mm JIS V17	10,000円（税抜）
330-0314045010	Vero Pro 40T 1x11 175mm JIS V17	10,000円（税抜）
330-0314065010	Vero Pro 42T 1x11 175mm JIS V17	10,000円（税抜）

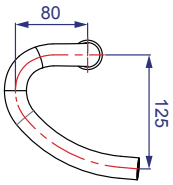

VERO COMPACT

- Double butted, tapered and shot-peened AL6061
- Compact drop design for improved reach and comfort
- Double width cable groove improves cable routing and stiffness
- 120mm wide round center section makes it easy to mount accessories

SIZES • Ø31.8mm x W400, 420, 440mm (c-c)
• 125mm drop, 80mm reach • 4° outward bend
FINISH • Shot peened anodized Black • Laser graphics
WEIGHT • 300 grams (420mm)

CODE	TYPE	金額（税抜）
185-1390	VERO HB alloy compact 40cm V13	3,600円（税抜）
185-1392	VERO HB alloy compact 42cm V13	3,600円（税抜）
185-1394	VERO HB alloy compact 44cm V13	3,600円（税抜）

TEMPO

TEMPO SUPERCOMPACT

- Die cast alloy crank arms • Monocoque crank arm/spider
- AL7075 stamped and CNC machined outer chainring • Heat treated chromoly inner chainring • Chromoly chainring bolts
- Available for 10 and 11 speed system

SIZES • Length - 170mm, 172.5mm, 175mm • Chainline - 44mm (118mm) • Q-Factor - 147mm
CHAINRINGS • BCD - 110/80mm • 46/30T (WB001/wc093)
FINISH • Polished painted black • Printed graphics
WEIGHT • 820 grams

CODE	TYPE	金額（税抜）
330-0290BJ2230	Tempo CK Supercompact black JIS 46/30 N11 165 V18	9,500円（税抜）
330-0290BJ3230	Tempo CK Supercompact black JIS 46/30 N11 170 V18	9,500円（税抜）
330-0290BJ4230	Tempo CK Supercompact black JIS 46/30 N11 172.5 V18	9,500円（税抜）
330-0290BJ5230	Tempo CK Supercompact black JIS 46/30 N11 175 V18	9,500円（税抜）

White

Neon Yellow

Neon Green

Neon Pink

Neon Orange

Blue

Red

Black

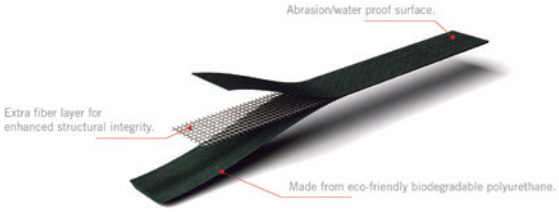

POWERTOUCH

• New design for comfort and feel, in multiple color options to coordinate with all bikes. • Nanotechnology textured surface for superior grip, dust proof, and antibacterial properties
• Abrasion/water proof surface • Gel padding for comfort and shock absorption • Extra fiber layer for enhanced structural integrity
• Made from eco-friendly biodegradable polyurethane
• No residual glue on handle bar after removal • Thickness: 2mm

COLOR • White, Black, Red, Blue
• Neon Green, Neon Yellow, Neon Orange, Neon Pink

WEIGHT • 61 grams

CODE	TYPE	金額（税抜）
187-0002000110	HB Tape POWERTOUCH black w/sticker HB301	3,600円（税抜）
187-0002000470	HB Tape POWERTOUCH red w/sticker HB301	3,600円（税抜）
187-0002000580	HB Tape POWERTOUCH blue w/sticker HB301	3,600円（税抜）
187-0002000590	HB Tape POWERTOUCH white w/sticker HB301	3,600円（税抜）
187-0002000650	HB Tape POWERTOUCH neon-yellow w/sticker HB301	3,600円（税抜）
187-0002000670	HB Tape POWERTOUCH neon-orange w/sticker HB301	3,600円（税抜）
187-0002000560	HB Tape POWERTOUCH neon-green w/sticker HB301	3,600円（税抜）
187-0002000660	HB Tape POWERTOUCH neon-pink w/sticker HB301	3,600円（税抜）

CODE	TYPE	金額（税抜）
99900002000000	POWERTOUCH display (3 levels-30 sets)	5,500円（税抜）

White

Blue

Red

Black

ULTRACORK

Cork tape for comfort and feel. Multiple color options available to compliment any bike.
• Anti-slip surface for grip in all weather conditions • Classic cork feel for grip • Ultra light weight

COLOR •Black, Blue, Red, White

WEIGHT • 59 grams

CODE	TYPE	金額（税抜）
187-0005	HB Tape ULTRACORK black HB030 V17	1,800円（税抜）
187-0007	HB Tape ULTRACORK White HB030 V17	1,800円（税抜）
187-0011	HB Tape ULTRACORK red HB030 V17	1,800円（税抜）
187-0013	HB Tape ULTRACORK Blue HB030 V17	1,800円（税抜）

CODE	TYPE	金額（税抜）
99900001000000	ULTRACORK display (2 levels-40 sets)	5,500円（税抜）

FSAEASYCHAINRINGS.COM

https://www.fsaeasychainrings.com/

FIND THE CORRECT COMPATIBLE CHAINRINGS IN 3 CLICKS!
Introducing a quick & accurate chainrings finder for the easy and reliable results everyone needs.

SELECT YOUR STYLE

ROAD

OFF ROAD

E-BIKE

or

SEARCH BY WA CODE

SELECT YOUR DRIVETRAIN

SELECT BOLT CIRCLE DIAMETER (BCD)

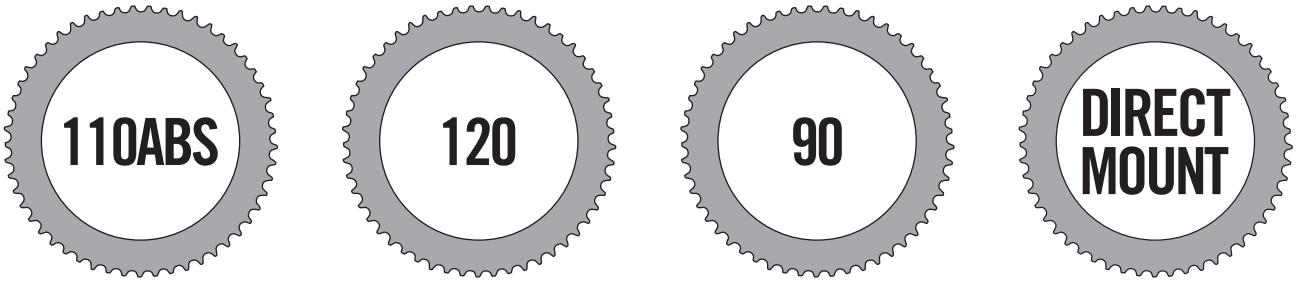

GET THE PDF OR VISIT THE WEBSITE

ROAD CHAINRINGS
STANDARD BCD (5 holes)

130/74 BCD	TRIPLE	50-39-30	370-0150D	CR RD PRO triple black 130x50T N11 WA461
			370-0239C	CR RD ALLOY black triple 130x39T WB084B
			370-0330E	CR RD PRO triple black 74x30T WC009C
130 BCD	DOUBLE	53-39T	371-0153B	CR RD SUPER storm gray 130x53T N11 WA445
			371-0153A	CR RD SUPER black 130x53T pin 12mm N11 WA445
			371-0153E	CR RD ALLOY black 130x53T pin 12mm N11 WA061
			371-0139C	CR RD PRO black polished 130x39T N11 WB293
		52-38T	370-0152C	CR RD PRO black 130x52T N11 WA229
			370-0138	CR RD PRO black 130x38T N11 WB015
		48T	370-0148	CR RD PRO black 130x48T pin 8mm S10 WA143
110 BCD	DOUBLE	52-36T	371-0252A	CR RD SUPER black 110x52T N11 WA447
			371-0252D	CR RD PRO black 110x52T N11 WA047
			371-0236A	CR RD PRO black 110x36T N11 WB047
			371-0236C	CR RD PRO black 110x36T N11 WB012
		50-34T	371-0250A	CR RD SUPER black 110x50T N11 WA446
			371-0250F	CR RD PRO black 110x50T N11 pin 12mm WA049
			371-0234A	CR RD ALLOY black polished 110x34 N11 WB290
			371-0234C	CR RD ALLOY black 110x34 N11 WB291
			371-0234E	CR RD PRO black 110x34T N11 WB294
		46T	371-0246D	CR RD PRO black 110x46T N11 WA441
110 BCD	SINGLE	36T	370-0016024050	CR RD SUPER 1X11 black 110X36T WA662
		38T	370-0017017050	CR RD SUPER 1X11 black 110x38T WA606
		40T	370-0018012050	CR RD SUPER 1X11 black 110x40T WA607
		42T	370-0019001050	CR RD SUPER 1X11 black 110x42T WA669
		44T	370-0020002050	CR RD SUPER 1X11 black 110x44T WA670

PRO TRIPLE

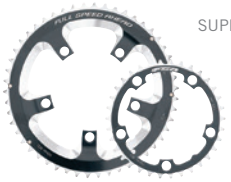
SUPER

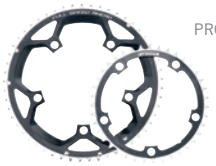
PRO

ALLOY

MEGATOOTH

Compatibility (drivetrain): N10=N11= Shimano SRAM Campagnolo 10speed and Shimano SRAM 11speed / C11 = Campagnolo 11 speed

CHAINRING BOLTS ROAD AND MTB

- AL7075/T6 alloy bolts
- Bolt kits include T-30 wrench

SIZES
- Road Double - 10 pieces
- Mountain for 4 bolt - 12 pieces

CODE	TYPE	金額 (税抜)
390-1000	CR Bolt Kit Silver double (10 pcs) T30 E0024	3,000円 (税抜)
390-1005	CR Bolt Kit Black double (10 pcs) T30 E0024	3,000円 (税抜)
390-1010	CR Bolt Kit + wrench Silver 12pcs(triple) MTB	3,000円 (税抜)
390-1015	CR Bolt Kit+ wrench Black 12pcs (triple) MTB	3,000円 (税抜)

CHAINRING BOLTS ABS

- AL7075/T6 alloy bolts
- Bolt kits include T-30 wrench

SIZES
- Road Double - 10 pieces

(KIT FOR SL-K ABS)

CODE	TYPE	金額 (税抜)
390-2097	CR Bolt Kit K-FORCE ABS ML450x4 ML227/MW058Kx1	2,500円 (税抜)
390-0035000260	Kit Tab+ Bolt Black SL-K RD ABS E0084+ML021	2,000円 (税抜)

FSAEASYHEADSET.COM

https://www.fsaeasyheadset.com/

INSERT THE I.D MEASUREMENTS

ヘッドセット上部、下部の外径、内径を指定の場所に記入するだけで自分のバイクにあったヘッドセットが簡単に判別するサービスです。

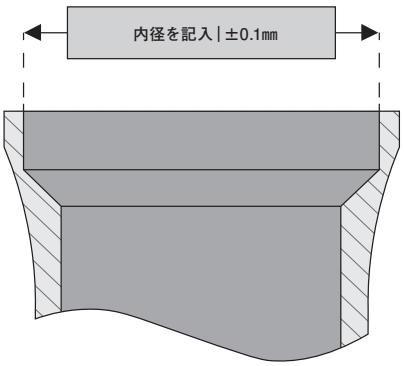

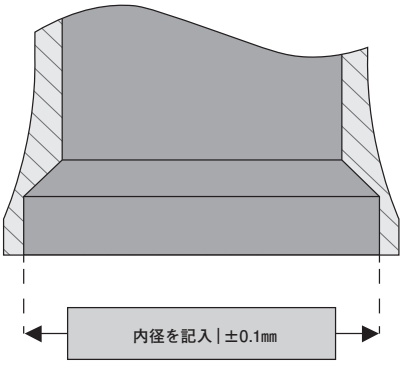

INSERT THE O.D MEASUREMENTS

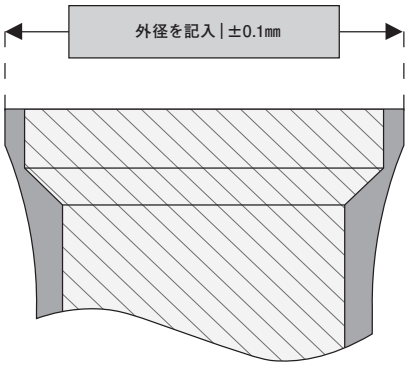

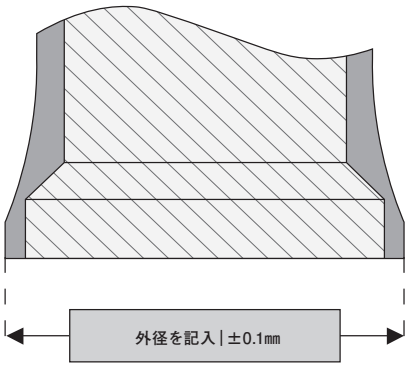

GET THE PDF OR VISIT THE WEBSITE

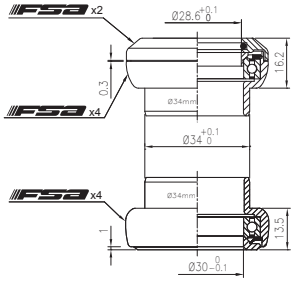

ORBIT XTREME PRO - NO.12

SIZES • 1-1/8", Special Size • 1-1/8" steerer • Alloy top cover • Forged and CNC machined alloy cups • Stainless industrial cartridge sealed bearing • Stainless crown race • Stack Height 16.2+13.5=29.7mm

WEIGHT • 99 grams

CODE	TYPE	金額 (税抜)
101-0050	HS Orbit Xtreme Pro - NO.12 1-1/8"	13,600 円 (税抜)

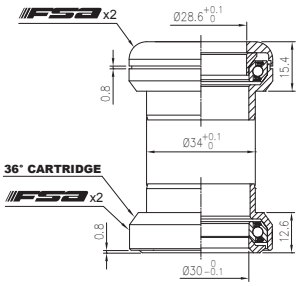

ORBIT EQUIPE - NO.21

SIZES • 1-1/8", 36°/ 36°ACB • 1-1/8" steerer • Alloy top cover • Forged alloy upper cup and steel lower cup • Angular contact bearing (black seal) • Stack height 15.4+12.6=28mm

WEIGHT • 105 grams

CODE	TYPE	金額 (税抜)
101-1055	HS Orbit Equipe - NO.21 (7.8mm H2061A) 1-1/8"	4,100 円 (税抜)

Headtube I.D. Ø44mm

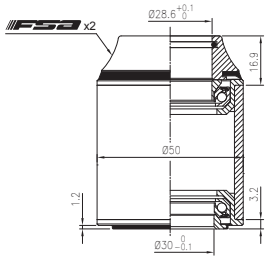

ORBIT Z - NO.9M/CUP/CC

SIZES • 1-1/8", 36°/45° ACB, Deeper cups • For 50mm OD head tube • 1-1/8" steerer • Alloy top cover • Forged alloy deeper forged alloy cups • Angular contact bearing (black seal) • Stack height 16.9+3.2=20.1mm

WEIGHT • 88.6 grams

CODE	TYPE	金額 (税抜)
101-1300	HS Orbit Z - NO.9M/CUP/CC (8mm) 1-1/8"	8,200 円 (税抜)
141-2290	HS NO.9M/CUP/TH 12.3mm alloy 1-1/8	4,600 円 (税抜)

Headtube I.D. Ø42mm

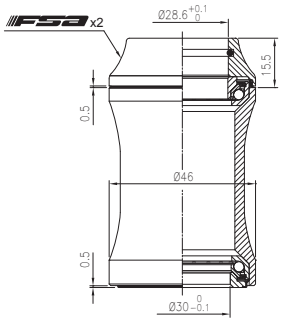

ORBIT CE - NO.8B

SIZES • 1-1/8", 45°/ 45° ACB • For 46mm OD head tube • 1-1/8" steerer • Alloy top cover • Campy angular contact bearing (black seal) • Stack height 15.5+0.5=16mm

WEIGHT • 74 grams

CODE	TYPE	金額 (税抜)
121-0405	HS Orbit CE - NO. 8B (8mm) 45°/45° 1-1/8"	4,100 円 (税抜)
121-0407	HS Orbit CE - NO. 8B (15mm) 45°/45° 1-1/8"	4,600 円 (税抜)

Upper Headtube I.D. Ø42mm
Lower Headtube I.D. Ø52mm

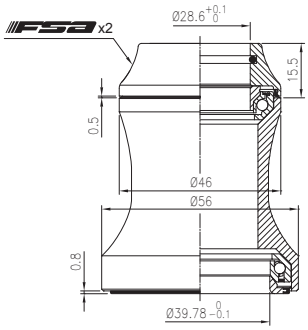

ORBIT C-40-ACB - NO.42/ACB

SIZES • 1-1/8", 45°/ 45° ACB Upper • 1.5", 36°/ 45° ACB Lower • (Compatible with carbon or alloy head tubes) • For tapered 46mm / 56mm OD head tube • For 1-1/8" to 1.5" tapered fork • Alloy top cover • Upper : Campy angular contact bearing (black seal) • Lower : 1.5" 36°/ 45°angular contact bearing (black seal) • Alloy crown race • Stack height 15.5+0.8=16.3mm

WEIGHT • 81.2 grams

CODE	TYPE	金額 (税抜)
121-0461A	HS NO.42/ACB Orbit C40 ACB (8.7mm) 1-1/8"-1.5"	7,200 円 (税抜)
121-0462A	HS NO.42/ACB Orbit C40 ACB (15mm) 1-1/8"-1.5"	6,800 円 (税抜)

Upper Headtube I.D. Ø42mm
Lower Headtube I.D. Ø52mm

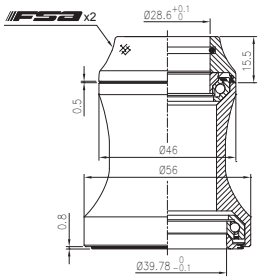

ORBIT C-40-CF-ACB - NO.42 CF/ACB

SIZES • 1-1/8", 45°/ 45° ACB upper • 1.5", 36°/ 45° ACB lower • (Compatible with carbon or alloy head tubes) • For tapered 46mm / 56mm OD head tube • For 1-1/8" to 1.5" tapered fork • Carbon fiber top cover • Upper : Campy angular contact bearing (black seal) • Lower : 1.5" 36°/ 45° angular contact bearing (black seal) • Alloy crown race • Stack height 15.5+0.8=16.3mm

WEIGHT • 86.2 grams

CODE	TYPE	金額 (税抜)
121-0466A	HS NO.42/ACB Orbit C40 CF ACB (8.7mm carbon)	9,200 円 (税抜)
121-0467A	HS NO.42/ACB Orbit C40 CF ACB (15mm carbon)	9,400 円 (税抜)

Upper Headtube I.D. Ø42mm
Lower Headtube I.D. Ø47mm

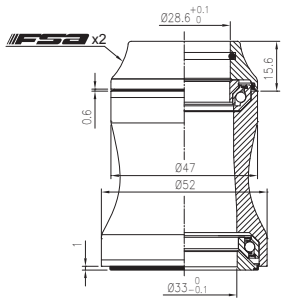

ORBIT C-33 - NO.44E

SIZES • 1-1/8" / 1-1/4", 45°/ 45° ACB • (compatible with carbon or alloy head tubes) • For tapered 47mm / 52mm OD head tube • For 1-1/8" to 1-1/4" tapered fork • Alloy top cover • Upper : 1-1/8" angular contact bearing black seal) • Lower : 1-1/4" angular contact bearing (black seal) • Stack height 15.6+1=16.6mm

WEIGHT • 74 grams

CODE	TYPE	金額 (税抜)
121-0474	HS NO.44E/CF - Orbit C33E (8.7mm carbon) 1-1/8" - 1"1/4	6,100 円 (税抜)
121-0476	HS NO.44E/CF - Orbit C33E (15mm carbon) 1-1/8" - 1"1/4	6,300 円 (税抜)
121-0475	HS NO.44E - Orbit C33E (15mm alloy) 1-1/8" - 1"1/4	4,200 円 (税抜)

Upper Headtube I.D. Ø42mm
Lower Headtube I.D. Ø52.1mm

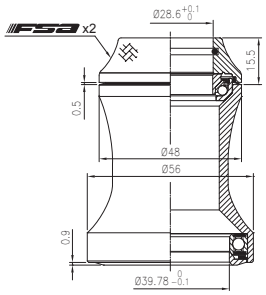

ORBIT C-40/48-CF-ACB - NO.42/48CF/ACB

SIZES • 1-1/8", 45°/ 45° ACB upper • 1.5", 36°/ 45° ACB lower • (Compatible with carbon or alloy head tubes) • For tapered 48mm / 56mm OD head tube • For 1-1/8" to 1.5" tapered fork • Carbon fiber top cover • Upper : Campy angular Contact Bearing (Black Seal) • Lower : 1.5" 36°/ 45° Angular contact bearing(black seal) • Alloy crown race • Stack height 15.5+0.9=16.4mm

WEIGHT • 91.5 grams

CODE	TYPE	金額 (税抜)
121-0478A	HS NO.42/48CF ACB (10mm carbon) 1-1/8"-1.5"	7,500 円 (税抜)
121-0479A	HS NO.42/48CF ACB (15mm carbon) 1-1/8"-1.5"	7,900 円 (税抜)

Upper Headtube I.D. Ø44mm
Lower Headtube I.D. Ø55.95mm

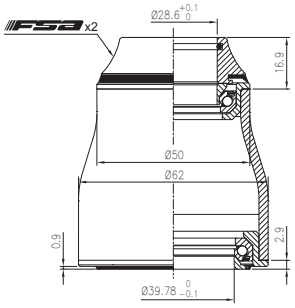

ORBIT 1.5E ZS - NO.57E

SIZES • 1-1/8" / 1.5", 36°/ 45° ACB • For tapered 50mm / 62mm OD head tube • For 1-1/8" to 1.5" tapered fork • Alloy top cover • Upper : Forged alloy cup with ACB (Black seal) • Lower : 1.5" CNC machined alloy cup with ACB (Black seal) • Stack Height 16.9+2.9=19.8mm

WEIGHT • 124.6 grams

CODE	TYPE	金額 (税抜)
121-0501	HS NO.57E (8mm) - 1-1/8" - 1.5"	5,200 円 (税抜)
121-0503	HS NO.57E (15mm) - 1-1/8" - 1.5"	5,200 円 (税抜)

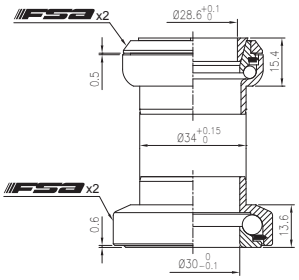

THE PIG - NO.7

SIZES • 1-1/8", for heavy duty retainer bearings • 1-1/8" steerer • GYRO compatible • Forged and CNC machined CrMo lower cup • Upper : Ø5/32" x 22 retainer bearings • Lower : super oversized Ø1/4" x 15B retainer bearings • Stack height 15.4+13.6=29mm

WEIGHT • 193 grams

CODE	TYPE	金額 (税抜)
141-1005	HS THE PIG - NO.7 1-1/8"	4,100 円 (税抜)

Headtube I.D. Ø44mm

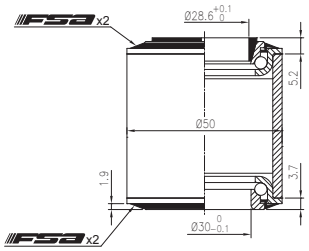

NO.10

SIZES • 1-1/8", Retainer bearings • For 50mm OD head tube • 1-1/8" steerer • Alloy custom top cover • Ø5/32" x 20 retainer bearings • Stack height 5.2+3.7=8.9mm

WEIGHT • 93 grams

CODE	TYPE	金額 (税抜)
141-2269	HS NO.10 (H2079B 16.2mm) 1-1/8"	2,800 円 (税抜)
141-2270	HS NO.10 - 1 1/8	2,700 円 (税抜)

Headtube I.D. Ø44mm

NO.11

SIZES • 1-1/8", Semi-cartridge bearing type • For 49mm OD head tube • 1-1/8" steerer • Alloy top cover • Cr-Mo steel cups with integrated semi-cartridge bearing • Stack height 18.7+3=21.7mm

WEIGHT • 124.3 grams

CODE	TYPE	金額 (税抜)
141-2281	HS NO.11N (8mm Ø49 OD) 1-1/8"	3,100 円 (税抜)
141-2282	HS NO.11P (25mm PL. MAT top cover)	3,100 円 (税抜)
141-2283	HS NO.11P (25mm PL.GLOSSY top cover)	3,100 円 (税抜)
141-2435	HS NO.11G (5mm top cover)	2,800 円 (税抜)

Headtube I.D. Ø44mm

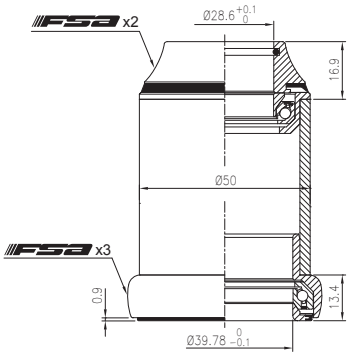

ORBIT ITA - N.9M/CUP/CC/12B/44

SIZES • 1.5" / 1-1/8", 36°/ 45° ACB • Fits 1-1/8" head tube and 1-1/8" to 1.5" tapered fork • Fits tapered fork to standard 50mm OD head tube • Upper : 36°/ 45° ACB (blue seal) • Lower : 1.5" 36°/ 45° ACB (black seal) • Alloy crown race • Stack height 16.9+13.4=30.3mm

WEIGHT • 129 grams

CODE	TYPE	金額 (税抜)
141-2437	HS ORBIT ITA - NO.9M/CUP/CC/12B/44 ITA	6,900 円 (税抜)

FSAEASYBOTTOMBRACKETS.COM

https://www.fsaeasybottombrackets.com/

SELECT YOUR STYLE

ROAD

MTB

バイクのタイプを選びます。

INSERT THE BB MEASUREMENTS

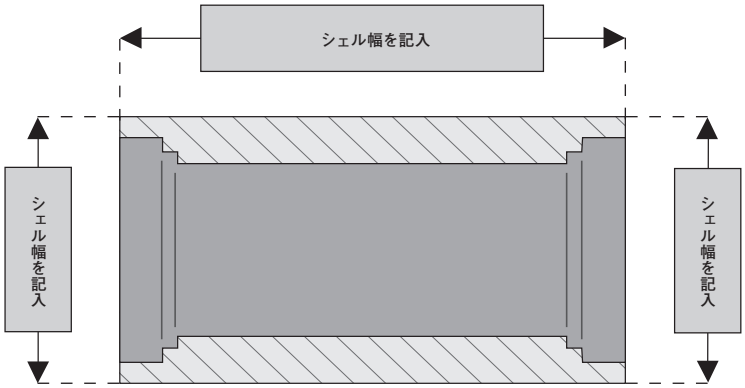

SELECT YOUR CRANKSET STANDARD

BBの規格を選びます。

BB386 evo

BB30

MEGA EXO

SHIMANO

GET THE PDF OR VISIT THE WEBSITE

この3回のチョイスで自分のバイクにあう
BBが判別するサービスです。

CODE	TYPE
200-1852	MEGA EXO BB MTB SL-K/ Team Issue BB-9050
金額（税抜）	4,200円（税抜）

CODE	TYPE
200-1867	MEGA EXOBB ROAD cartridge BB-6000
金額（税抜）	5,900円（税抜）

CODE	TYPE
200-1883	MEGA EXO BB MTB cartridge
金額（税抜）	5,900円（税抜）

CODE	TYPE
200-1890	MEGA EXO BB MTB 19mm BB-1000
金額（税抜）	4,300円（税抜）

CODE	TYPE
200-1893	MEGA EXO BB ROAD 19mm BB-4000 Omega
金額（税抜）	4,300円（税抜）

CODE	TYPE
200-3002	BB30 BB ROAD kit for SL-K Gossamer BB-OS6000
金額（税抜）	3,600円（税抜）

CODE	TYPE
200-3101	BB30 BB MTB kit SL-K/Afterb/V-Dr/Gravity BB-OS7000
金額（税抜）	3,300円（税抜）

CODE	TYPE
200-3111	PF30 BB ROAD K-FORCE LIGHT BB-PF8200/CZ
金額（税抜）	21,000円（税抜）

CODE	TYPE
200-3112	PF30 BB ROAD BB-PF6000/CZ
金額（税抜）	3,300円（税抜）

CODE	TYPE
200-3114	PF30 BB MTB Alloy BB-PF7000/CZ
金額（税抜）	3,300円（税抜）

CODE	TYPE
200-3208	EVO386 BB ROAD reducer 30 to 24 carb CK EE096
金額（税抜）	2,000円（税抜）

CODE	TYPE
200-3201	EVO386 BB ROAD thread steel EVO8681/Di2
金額（税抜）	6,000円（税抜）

CODE	TYPE
200-3202	EVO386 BB ROAD reducer 30 to 24 alloy CK EE084
金額（税抜）	1,500円（税抜）

CODE	TYPE
200-3204	EVO386 BB ROAD 386/30 adapter MW258A
金額（税抜）	1,100円（税抜）

CODE	TYPE
200-3210	EVO386 BB ROAD adapter 386 to 24
金額（税抜）	2,100円（税抜）

CODE	TYPE
200-0006000330	BB30/24 BB ROAD reducer Green
金額（税抜）	1,600円（税抜）

CODE	TYPE
200-0012000110	EVO BB ROAD BB86/386 O 41 EL230
金額（税抜）	7,400円（税抜）

CODE	TYPE
230-6042	BB Kit Comp. Cup TI SteelBearing
金額（税抜）	3,900円（税抜）

CODE	TYPE
200-3221	PF30 BB ROAD reducer
金額（税抜）	3,500円（税抜）

CODE	TYPE
200-0010000011	EVO BB386adapter to BBrightshell
金額（税抜）	1,800円（税抜）

CODE	TYPE
210-2923	Powerpro BB7420ST, JIS, 68x103mm
金額（税抜）	3,200円（税抜）

CODE	TYPE
230-6043	BB Kit Comp. Cup TI Steel Bear.
金額（税抜）	3,900円（税抜）

PLATINUM

CODE	TYPE	金額（税抜）
200-0998	Platinum BB, ISIS, 68x108mm	6,200円（税抜）
200-1000	Platinum BB, ISIS, 68x113mm BB-9920	6,200円（税抜）
200-1008	Platinum BB, ISIS, 68x118mm	6,200円（税抜）

※上記以外の種類のBB、また、詳しい資料をご用意しています。
詳しくはお問い合わせください。

COMPRESSIONS DEVICES

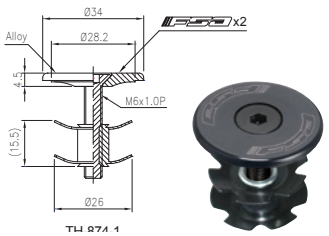

TH-874-1
(1-1/8")

160-2002

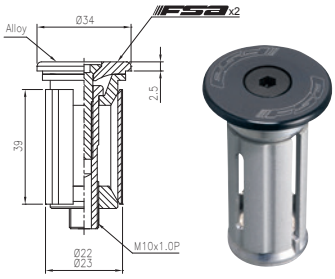

Compressor
TH-881-1 (1-1/8")

160-3023

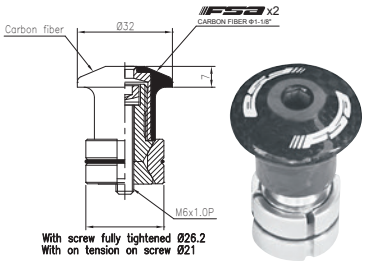

Compressor Pro
TH-884-1 (1-1/8")

160-3012

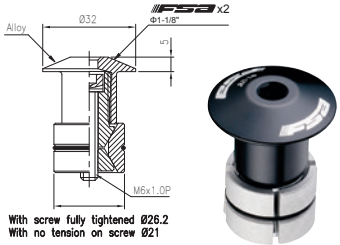

Compressor
TH-883-1N (1-1/8")

160-3010

CODE	TYPE	金額 (税抜)
160-2002	Star nut Alloy FLAT 1 1/8" TH-874-1	580 円 (税抜)
160-3023	Compressor Alloy top Ø 23mm TH-881-1	2,000 円 (税抜)
160-3012	Compressor Pro 1 1/8" Carbon Steerer TH-884	3,300 円 (税抜)
160-3010	Compressor 1 1/8" Carbon Steerer TH-883	1,600 円 (税抜)

MICRO SPACERS

Micro-spacers should be used between the top cover and compression ring to make sure the top cover does not contact the top of the headtube.

SIZES

- 1" (MW034)
- 1-1/8" (MW006)
- 0.25mm height each

MICRO SPACERS

CODE	TYPE	金額 (税抜)
160-3021	Microspacer 1"1/8 (MW006) (10pcs)	900円 (税抜)

CHAINS

K-FORCE LIGHT 10 SPEED

K-FORCE LIGHT 11 SPEED

TEAM ISSUE 10 SPEED

DRIVE LINK CONNECTOR 9/10 SPEED

TEAM ISSUE 11 SPEED

DRIVE LINK CONNECTOR 11 SPEED

K-FORCE LIGHT 10 SPEED

CODE	TYPE	金額 (税抜)
360-5016	CHAIN K-Force 10S 114Links w/QR	5,600円 (税抜)

TEAM ISSUE 10 SPEED

CODE	TYPE	金額 (税抜)
360-0003007360	CHAIN Team Issue 10S 116Links w/QR CN-910N	4,500円 (税抜)

TEAM ISSUE 11 SPEED

CODE	TYPE	金額 (税抜)
360-0007007360	CHAIN Team Issue 11S 116Links V3 w/QR CN-1102N	4,400円 (税抜)

K-FORCE LIGHT 11 SPEED

CODE	TYPE	金額 (税抜)
360-0008007360	CHAIN K-Force 11S 116Links V3 w/QR CN-1101N	6,900円 (税抜)

DRIVE LINK CONNECTOR 9/10 SPEED

CODE	TYPE	金額 (税抜)
361-5002	CHAIN FSA Link 10S NOT reusable CN018 8pcs	3,600円 (税抜)

DRIVE LINK CONNECTOR 11 SPEED

CODE	TYPE	金額 (税抜)
361-5003	CHAIN FSA Link 11S NOT reusable CN022N 8 PCS	3,900円 (税抜)

Vision

METRON

METRON TFA AEROBAR

The next generation of integrated aerodynamics, fit and adjustability.

- Patent pending Snakebite stem allows for flip-able base bar with internal cable routing
- Full carbon wing and ergonomic extensions
- Normalized fit increments in every dimension
- Easy adjustability with no occluded bolts
- Stem allows for internal Di2 junction box positioning and internal cable routing. • JS-Bend extension • Stem: 90mm

FINISH • UD carbon finish
WEIGHT • 1,155 grams (with stem, bolts and spacers)

CODE	TYPE	金額（税抜）
670-0207012031	Metron TFA Aerobar with SnakeBite stem TT 40cm A9	95,000円（税抜）

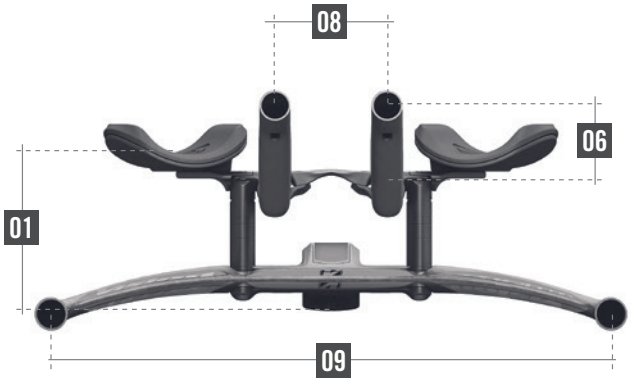

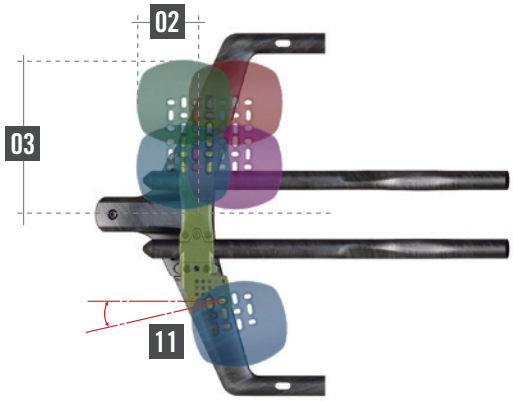

01	Stack	70mm to 145mm (Bottom of the stem at center to top of uncompressed pad - 5mm increments)
02	Reach	-9mm to -99mm (Center of base bar to rear edge of armrest - 7.5mm increments)
03	Armrest width	210mm to 360mm (outside to outside - 15mm increments)
04	Extension lenght adjustment	245mm to 385mm (Center of base bar to tip)
05	Extension length	412mm
06	Extension height	60mm (c-c)
07	Extension angle	35° (12° at extension tip)
08	Extension width	80mm (c-c)
09	Base bar width	400mm (c-c)
10	Base bar drop/rise	-25mm / +25mm (c-c)
11	Armrest rotation	0 - 13°
12	Bracket tilt adjustment	0 - 16°

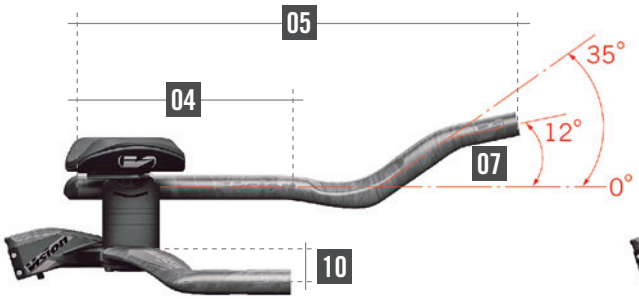

METRON TFA STACK SPACER KIT

- Spacer kit compatible for METRON TFA
- Underside bolts assembling

CODE	TYPE	金額（税抜）
670-0304000750	MW037 Armrest Stack Spacers Kit with Spacer Bolts	6,000 円（税抜）

METRON TFA ARM REST PADS

- Pads compatible for METRON TFA

CODE	TYPE	金額（税抜）
670-0278000110	METRON Armrest Pad L/R MS032	2,000 円（税抜）

METRON TFA EXTENSION BRIDGE

- Extension bridge compatible with METRON TFA

CODE	TYPE	金額（税抜）
670-0310000110	Extension Bar Mount Bridge Black ME358	1,000 円（税抜）

METRON TT BB386EVO

- Monocoque design with hollow carbon arms • Forged AL7050 BB30 spindle
- AL7075 CNC chainrings
- Fits Shimano and SRAM 10-11 speed system

SIZES • Length - 165mm, 170mm, 172.5mm, 175mm, 177.5mm, 180mm
CHAINRINGS • BCD - 130mm • 54/42T (WA628/WB327)
• 53/39T (WA098/WB326)
AVAILABLE SEPARATELY • 56/42T (WA235/WB327)
• 55/42T (WA629/WB327)
FINISH • UD carbon finish • Color graphics gray
WEIGHT • 782,5 grams (172.5mm - 53/39T)

CODE	TYPE	金額（税抜）
670-0063293032	METRON TT CK gray BB386 EVO 170 N10/11 53/39 V17	74,800円（税抜）
670-0063294032	METRON TT CK gray BB386 EVO 172.5 N10/11 53/39 V17	74,800円（税抜）
670-0063295032	METRON TT CK gray BB386 EVO 175 N10/11 53/39 V17	74,800円（税抜）
670-0063852032	METRON TT CK gray BB386 EVO 165 N11 54x42 V17	74,800円（税抜）
670-0063853032	METRON TT CK gray BB386 EVO 170 N10/11 54/42 V17	74,800円（税抜）
670-0063854032	METRON TT CK gray BB386 EVO 172.5 N10/11 54/42 V17	74,800円（税抜）
670-0063855032	METRON TT CK gray BB386 EVO 175 N10/11 54/42 V17	74,800円（税抜）
670-0063856032	METRON TT CK gray BB386 EVO 177.5 N10/11 54/42 V16	74,800円（税抜）
670-0063857032	METRON TT CK gray BB386 EVO 180 N10/11 54/42 V16	74,800円（税抜）

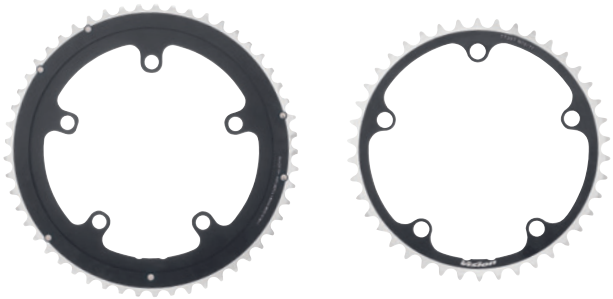

METRON TT CHAINRINGS BCD 130MM

- 4mm Lenticular disk shape • Precision CNC machined AL7075/T6 • Shifting ramps and stainless steel pins on outer rings

SIZES • 56/42T, 55/42T, 54/42T, 53/39T
FINISH • Anodized black with CNC silver • Laser etched logo

CODE	TYPE	金額（税抜）
368-0010011050	CR TT METRON 130x54T N11 WA628 V18	13,500 円（税抜）
368-0011008050	CR TT METRON 130x55T N11 WA629 V18	12,000 円（税抜）
368-0012008050	CR TT PRO black 130x42T N11 WB327	10,000 円（税抜）
368-0013005050	CR TT PRO black 130x44T N11 WB009	10,000 円（税抜）

METRON 5D ACR INTEGRATED NEW20

- Aerodynamic integrated Cable Routing (ACR)
- All carbon construction
- Di2 compatible with integrated junction box compartment and wiring conduits
- 5mm offset drops providing wider, more stable sprinting platform and allowing faster transitions from hoods to drops

SIZES
- -6 x L100 x W400 mm (c-c)
- -6 x L110 x W400, 420 mm (c-c)
- -6 x L120 x W400, 420 mm (c-c)
- -6 x L130 x W420, 440 mm (c-c)
- Compact 125mm drop, 80mm reach

FINISH
- UD carbon finish • Color graphics - gray

WEIGHT
- 355 grams (100mm x 400mm)

CODE	TYPE	金額（税抜）
670-0236001030	VISION HB Metron 5D ACR gray 100x40 A9	70,000 円（税抜）
670-0236015030	VISION HB Metron 5D ACR gray 110x40 A9	70,000 円（税抜）
670-0236007030	VISION HB Metron 5D ACR gray 120x40 A9	70,000 円（税抜）
670-0236003030	VISION HB Metron 5D ACR gray 110x42 A9	70,000 円（税抜）
670-0236004030	VISION HB Metron 5D ACR gray 120x42 A9	70,000 円（税抜）
670-0236009030	VISION HB Metron 5D ACR gray 130x42 A9	70,000 円（税抜）
670-0236006030	VISION HB Metron 5D ACR gray 130x44 A9	70,000 円（税抜）

TOP CAP NEW20

- Compatible only with Metron 5D ACR system

CODE	TYPE	金額（税抜）
670-0287000030	Metron 5D ACR ST Top Cap Matt Carbon T2082	4,500 円（税抜）

5D ACR COMPUTER MOUNT NEW20

- Compatible only with 5D ACR integrated

CODE	TYPE	金額（税抜）
670-0258000110	Metron 5D ACR ControlCent. bracket+base E0697 E0699	2,300 円（税抜）

METRON CARBON ACR NEW20

- Aerodynamic integrated Cable Routing (ACR) • Optimized aero design • Monocoque carbon body • Carbon faceplate
- Chromoly hardware

SIZES
- -6 x L100, 110, 120, 130mm
- Ø31.8mm handlebar clamp diameter
- 35mm fork clamp stack height

FINISH
- Body - UD carbon finish • Faceplate - anodized black
- Neutral graphics

WEIGHT
- 268 grams (100mm)

50,000 円（税抜）	TYPE	金額（税抜）
670-0241018030	VISION ST Metron Carbon ACR -6° 31.8x100 A9	50,000 円（税抜）
670-0241019030	VISION ST Metron Carbon ACR -6° 31.8x110 A9	50,000 円（税抜）
670-0241020030	VISION ST Metron Carbon ACR -6° 31.8x120 A9	50,000 円（税抜）
670-0241021030	VISION ST Metron Carbon ACR -6° 31.8x130 A9	50,000 円（税抜）

10mm

5mm

SPACER NEW20

- Compatible only with ACR system

CODE	TYPE	金額（税抜）
670-0259000110	Metron 5D ACR spacer KIT 1x5mm+2x10mm	3,500 円（税抜）

METRON 6D INTEGRATED

The stiffest and most aero integrated handlebar and stem system
• All carbon construction
• Di2 compatible with integrated junction box compartment and wiring conduits
• 5mm offset drops providing wider, more stable sprinting platform and allowing faster transitions from hoods to drops
• Straight top (0° Forward angle)

SIZES • -6 x L90 x W400 mm (c-c) • -6 x L100 x W400, 420 mm (c-c) • -6 x L110 x W420 mm (c-c) • -6 x L120 x W420 mm (c-c) • -6 x L130 x W420, 440 mm (c-c) • Compact 125mm drop, 80mm reach
FINISH • UD carbon finish • Color graphics - gray
WEIGHT • 395 grams

CODE	TYPE	金額 (税抜)
670-0238010030	VISION HB metron Integrated 6D gray 90x400 A9	69,800円 (税抜)
670-0238001030	VISION HB metron Integrated 6D gray 100x400 A9	69,800円 (税抜)
670-0238002030	VISION HB metron Integrated 6D gray 100x420 A9	69,800円 (税抜)
670-0238003030	VISION HB metron Integrated 6D gray 110x420 A9	69,800円 (税抜)
670-0238004030	VISION HB metron Integrated 6D gray 120x420 A9	69,800円 (税抜)
670-0238009030	VISION HB metron Integrated 6D gray 130x420 A9	69,800円 (税抜)
670-0238006030	VISION HB metron Integrated 6D gray 130x440 A9	69,800円 (税抜)

10° forward angle for a more natural wrist position and wider elbow stance for easier breathing.

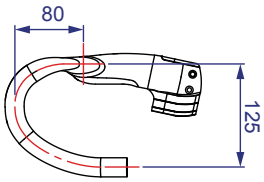

METRON 5D INTEGRATED

The stiffest and most aero integrated handlebar and stem system • All carbon construction • Di2 compatible with integrated junction box compartment and wiring conduits • 10° forward angle for a more natural wrist position and wider elbow stance for easier breathing • 5mm offset drops providing wider, more stable sprinting platform and allowing faster transitions from hoods to drops

SIZES • -6 x L100 x W400, 420 mm (c-c) • -6 x L110 x W400, 420, 440 mm (c-c) • -6 x L120 x W400, 420, 440 mm (c-c) • -6 x L130 x W 420, 440 mm (c-c) • Compact 125mm drop, 80mm reach

FINISH • UD carbon finish • Color graphics - gray

WEIGHT • 395 grams

CODE	TYPE	金額（税抜）
670-0070001030	VISION HB metron Integrated 5D gray 100x400 V17	69,800円（税抜）
670-0070015030	VISION HB metron Integrated 5D gray 110x400 V17	69,800円（税抜）
670-0070007030	VISION HB metron Integrated 5D gray 120x400 V17	69,800円（税抜）
670-0070002030	VISION HB metron Integrated 5D gray 100x420 V17	69,800円（税抜）
670-0070003030	VISION HB metron Integrated 5D gray 110x420 V17	69,800円（税抜）
670-0070004030	VISION HB metron Integrated 5D gray 120x420 V17	69,800円（税抜）
670-0070009030	VISION HB metron Integrated 5D gray 130x420 V17	69,800円（税抜）
670-0070008030	VISION HB metron Integrated 5D gray 110x440 V17	69,800円（税抜）
670-0070005030	VISION HB metron Integrated 5D gray 120x440 V17	69,800円（税抜）
670-0070006030	VISION HB metron Integrated 5D gray 130x440 V17	69,800円（税抜）

COMPUTER MOUNT

- Compatible only with 5D and 6D Integrated handlebar

CODE	TYPE	金額（税抜）
187-0006000110	Control Center metron 5D ML541 M5 Bolt EL259	600 円（税抜）

TOP CAP

- Compatible only with 5D and 6D Integrated handlebar

CODE	TYPE	金額（税抜）
670-0124000030	Carbon Top cap metron 5D V4041	1,900 円（税抜）

COVER

- Compatible only with 5D and 6D Integrated handlebar

CODE	TYPE	金額（税抜）
670-0127000110	Cover for metron 5DxEPS - Di2-3P/5P w/Bolt E0631	700 円（税抜）

COMPUTER MOUNT - GARMIN

- Compatible only with 5D and 6D Integrated handlebar

CODE	TYPE	金額（税抜）
187-0005000110	Control Center metron 5D ML541M5 Bolt GARMIN EL258	600 円（税抜）

10mm 5mm

SPACER

- Compatible only with 5D and 6D Integrated handlebar

CODE	TYPE	金額（税抜）
670-0128000030	Aero Spacer Kit metron 5D1xMW081A-82-052 2xMW081B	10,000 円（税抜）
670-0097000030	Aero Spacer carbon metron 5D 5mm 1pcs MW081A	3,500 円（税抜）
670-0097000031	Aero Spacer carbon metron 5D 10mm 1pcs MW081B	3,500 円（税抜）

METRON CARBON STEM NEW20

- Monocoque Carbon Body • Alloy faceplate • Titanium hardware

SIZES
- -6 x L90, 100, 110, 120, 130mm
- Ø31.8mm handlebar clamp diameter
- 40mm fork clamp stack height
- Shim to adapt 1-1/4" stem to 1-1/8" steer tube included

FINISH
- UD carbon finish

WEIGHT
- 194 grams (100mm)

CODE	TYPE	金額（税抜）
670-0244017030	VISION ST metron carbon gray 90mm 6° A9	32,000 円（税抜）
670-0244018030	VISION ST metron carbon gray 100mm 6° A9	32,000 円（税抜）
670-0244019030	VISION ST metron carbon gray 110mm 6° A9	32,000 円（税抜）
670-0244020030	VISION ST metron carbon gray 120mm 6° A9	32,000 円（税抜）
670-0244021030	VISION ST metron carbon gray 130mm 6° A9	32,000 円（税抜）

Shim to adapt 1-1/4" stem to 1-1/8" steer tube

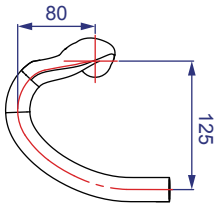

METRON 4D FLAT UPDATE ACR

The Metron 4D Flat combines the superb ergonomics and aerodynamics of the Metron 4D, with a lower hand position and a innovative optional Modular Aero System (MAS) direct-mount clip-on system for additional versatility.
- Aerodynamic integrated Cable Routing (ACR)
- New internal cable routing options for Di2

SIZES • Ø31.8mm x W400+10mm, 420+10mm,440+10mm (c-c) • 125mm drop, 80mm reach • 2° outward bend
FINISH • UD carbon finish • Color graphics gray
WEIGHT • 267 grams (420mm)

Custom design plugs conceal the screw holes perfectly to retain smooth airflow

CODE	TYPE	金額（税抜）
670-0138012031	VISION HB metron 4D FLAT M.A.S. w/o ext. gray Di2 40cm A9	50,000 円（税抜）
670-0138013031	VISION HB metron 4D FLAT M.A.S. w/o ext. gray Di2 42cm A9	50,000 円（税抜）
670-0138014031	VISION HB metron 4D FLAT M.A.S. w/o ext. gray Di2 44cm A9	50,000 円（税抜）

S-Bend

J-Bend

METRON 4D FLAT M.A.S. UPDATE ACR

The Metron 4D Flat combines the superb ergonomics and aerodynamics of the Metron 4D, with a lower hand position and a innovative optional Modular Aero System (MAS) direct-mount clip-on system for additional versatility.
- Aerodynamic integrated Cable Routing (ACR)
- New internal cable routing options for Di2

SIZES • Ø31.8mm x W400+10mm, 420+10mm,440+10mm (c-c)
• 125mm drop, 80mm reach • 2° outward bend
• Extensions included - J-Bend or S-Bend • Spacers and accessories available separately
FINISH • UD carbon finish • Color graphics gray
WEIGHT • 733 grams (420mm - J-Bend)
• 702 grams (420mm - S-Bend)

CODE	TYPE	金額（税抜）
670-0144020030	VISION HB metron 4D FLAT M.A.S. S-bend gray Di2 40cm V18	80,000円（税抜）
670-0144021030	VISION HB metron 4D FLAT M.A.S. S-bend gray Di2 42cm V18	80,000円（税抜）
670-0144022030	VISION HB metron 4D FLAT M.A.S. S-bend gray Di2 44cm V18	80,000円（税抜）
670-0196020030	VISION HB metron 4D FLAT M.A.S. J-bend gray Di2 40cm V18	85,000円（税抜）
670-0196021030	VISION HB metron 4D FLAT M.A.S. J-bend gray Di2 42cm V18	85,000円（税抜）
670-0196022030	VISION HB metron 4D FLAT M.A.S. J-bend gray Di2 44cm V18	85,000円（税抜）

METRON 4D FLAT M.A.S. KIT

- V0183 & V0182 include:
Extension + armrest mounts/plates/pads and spacer kit
- Spacer kit available separately (V017)

CODE	TYPE	金額（税抜）
670-0230004030	Metron 4D KIT J-bend Ext. 290mm + Spacer V0183	45,000円（税抜）
670-0230003030	Metron 4D KIT J-bend Ext. 270mm + Spacer V0183	45,000円（税抜）
670-0230002030	Metron 4D KIT J-bend Ext. 250mm + Spacer V0183	45,000円（税抜）
670-0229000030	Metron 4D KIT S-bend Ext. + Spacer V0182	45,000円（税抜）
670-0235000110	Dust cover for Metron 4D bar black(pair) MS011	500円（税抜）
670-0169000000	Spacer Kit Bridge Metron 4D MAS V0107	8,000円（税抜）

V0182

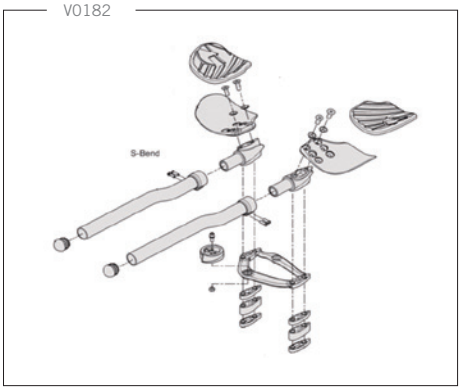

METRON AERO NEW20

- 10° Forward angle
- Cable groove compatible with new Di2 systems w/larger internal cable tunnel

SIZES
- Ø31.8mm x W380+10mm, 400+10mm, 420+10mm, 440+10mm (c-c)
- 125mm drop, 80mm reach
- 2° outward bend

FINISH
- UD carbon finish

WEIGHT
- 230 grams (420mm)

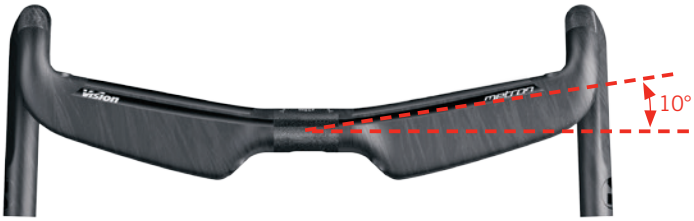

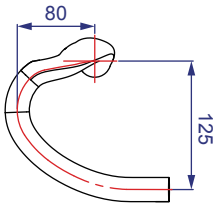

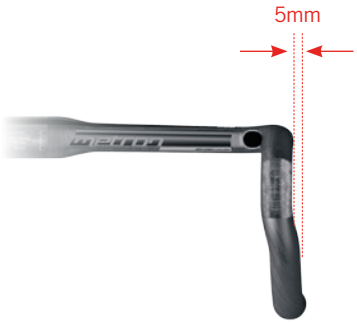

10° forward angle for a more natural wrist position and wider elbow stance for easier breathing.

CODE	TYPE	金額（税抜）
670-0307012030	Metron Aero HB UD carbon 31.8x400mm B1	50,000 円（税抜）
670-0307013030	Metron Aero HB UD carbon 31.8x420mm B1	50,000 円（税抜）
670-0307014030	Metron Aero HB UD carbon 31.8x440mm B1	50,000 円（税抜）
670-0307035030	Metron Aero HB UD carbon 31.8x380mm B1	50,000 円（税抜）

METRON SB32 METRON SB20 METRON SB0

METRON FRONT HYDRATION SYSTEM NEW20

- CFD refined integrated bottle with bento box and computer mount
- Articulated straw mount to allow precise angulations and unobtrusive fold-away
- Patented and removable labyrinth water fill-spout for rapid refills without splashing
- Forward computer mount
- Included Vision Drop Bottle System and Extension Mount

SIZES • 700ml
FINISH • Bottle - black • Color graphics
WEIGHT • 335 grams

CODE	TYPE	金額（税抜）
670-0251000680	METRON Front Hydration System Black V0189 A9	9,500 円（税抜）

CODE	TYPE	金額（税抜）
670-0081000680	VISION metron Hydration extension mount Black V17	2,500円（税抜）

METRON SB32 CAB

SIZES • L350mm x Ø27.2, Ø31.6mm • 32mm Setback
FINISH • UD carbon finish • Color graphics gray
WEIGHT • 238 grams (Ø31.6x350mm)

CODE	TYPE	金額（税抜）
670-0108001030	VISION SP metron gray SB32 27.2x350L V17	24,800円（税抜）
670-0108005030	VISION SP metron gray SB32 31.6x350L V17	24,800円（税抜）

METRON SB20 CAB

SIZES • L350mm x Ø27.2, Ø31.6mm • 20mm Setback
FINISH • UD carbon finish • Color graphics gray
WEIGHT • 234 grams (Ø31.6x350mm)

CODE	TYPE	金額（税抜）
670-0072001031	VISION SP metron gray SB20 27.2x350L V17	24,800円（税抜）
670-0072005030	VISION SP metron gray SB20 31.6x350L V17	24,800円（税抜）

METRON SB0 CAB

SIZES • L350mm x Ø27.2, Ø31.6mm • 0mm setback
FINISH • UD carbon finish • Color graphics gray
WEIGHT • 242 grams (Ø31.6x350mm)

CODE	TYPE	金額（税抜）
670-0071001030	VISION SP metron gray SB0 27.2x350L V17	24,800円（税抜）
670-0071005030	VISION SP metron gray SB0 31.6x350L V17	24,800円（税抜）

METRON 30 SL

• Full Carbon 30mm depth rim • Tubular, tubeless ready - clincher rim • P.R.A. hubs with DP spokes • 6 sealed cartridge bearings (2F + 4R) • Spokes - 16F / 21R • 2:1 aero bladed spokes (rear) • Angular contact bearings on rear hub • Aero bladed spokes • ABS self locking nipples • Artisan built, entirely by hand • Includes QR-93, brake pads, valve extenders (tubular)valve and tape for TLR (clincher/TLR), spoke protector and wheels bag • Alloy Shimano 10-11sp / SRAM XDR freehub • Campagnolo 10-11sp freehub available separately

FINISH • Color graphics options - grey

WEIGHT • TUBULAR - 1,260 grams / pair (w/o QR)
• CLINCHER/TLR - 1,400 grams / pair (w/o QR)

CODE	TYPE	金額（税抜）
710-0039191030	VISION WH set Metron30 SL RB-TUB SH11	250,000円（税抜）
710-0039196031	VISION WH set Metron30 SL RB-TUB XDR V19	250,000円（税抜）
710-0040191030	VISION WH set Metron30 SL RB CH-TL SH11	250,000円（税抜）
710-0040196030	VISION WH set Metron30 SL RB CH-TL XDR V19	250,000円（税抜）

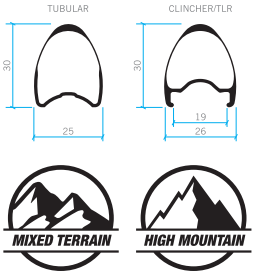

METRON 30 SL DISC

• Full Carbon 30mm depth rim • Tubular, tubeless ready - clincher rim • P.R.A. hubs with DP spokes • ISO 6-Bolts rotor mount • Centerlock rotor mount • 6 sealed cartridge bearings (2F + 4R) • 2:1 aero bladed spokes 21F / 24R • Angular contact bearings on rear hub • Aero bladed spokes • ABS self locking nipples • Artisan built, entirely by hand • Includes QR-93, brake pads, valve extenders (tubular) rim tape (clincher), valve and tape for TLR (clincher/TLR), spoke protector and wheels bag • Includes adapters for (front) QR and TA-12, and (rear) QR and X-12 • Alloy Shimano 10-11sp / SRAM XDR freehub

FINISH • Color graphics options - grey
WEIGHT • TUBULAR - 1,370 grams / pair (w/o QR)
• CLINCHER/TLR - 1,510 grams / pair (w/o QR)

CODE	TYPE	金額（税抜）
710-0085231030	VISION WH set Metron30 SL DB-TUB SH11 A9	250,000円（税抜）
710-0085236030	VISION WH set Metron30 SL DB-TUB XDR A9	258,000円（税抜）
710-0084231030	VISION WH set Metron30 SL DB-CL TUB SH11 A9	250,000円（税抜）
710-0084236030	VISION WH set Metron30 SL DB-CL TUB XDR A9	258,000円（税抜）
710-0079231030	VISION WH set Metron30 SL DB CH-TL SH11 A9	250,000円（税抜）
710-0079236030	VISION WH set Metron30 SL DB CH-TL XDR A9	250,000円（税抜）
710-0080231030	VISION WH set Metron30 SL DB-CL CH-TL SH11 A9	250,000円（税抜）
710-0080236030	VISION WH set Metron30 SL DB-CL CH-TL XDR A9	250,000円（税抜）

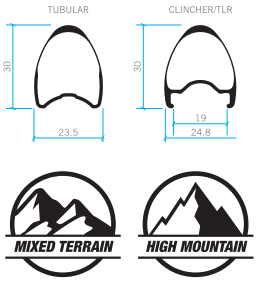

METRON 40 SL

• Full Carbon 40mm depth rim • Tubular, tubeless ready - clincher rim • P.R.A. hubs with DP spokes • 6 sealed cartridge bearings (2F + 4R) • Spokes - 16F / 21R • 2:1 aero bladed spokes (rear) • Angular contact bearings on rear hub • Aero bladed spokes • ABS self locking nipples • Artisan built, entirely by hand • Includes QR-93, brake pads, valve extenders (tubular) valve and tape for TLR (clincher/TLR), spoke protector and wheels bag • Alloy Shimano 10-11sp / SRAM XDR freehub • Campagnolo 10-11sp freehub available separately

FINISH • Color graphics options - grey
WEIGHT • TUBULAR - 1,350 grams / pair (w/o QR)
• CLINCHER/TLR - 1,450 grams / pair (w/o QR)

CODE	TYPE	金額（税抜）
710-0008191038	VISION WH set Metron40 SL RB TUB SH11	220,000円（税抜）
710-000819603D	VISION WH set Metron40 SL RB TUB XDR A9	220,000円（税抜）
710-000919103D	VISION WH set Metron40 SL RB CH-TL SH11 A9	238,000円（税抜）
710-0035196032	VISION WH set Metron40 SL RB CH-TL XDR A9	260,000円（税抜）

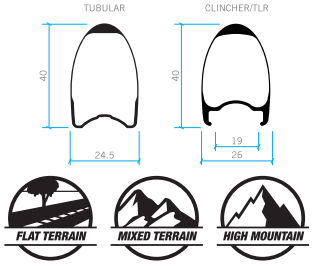

METRON 40 SL DISC

• Full Carbon 40mm depth rim • Tubular, tubeless ready - clincher rim • P.R.A. hubs with DP spokes • ISO 6-Bolts rotor mount • Centerlock rotor mount • 6 sealed cartridge bearings (2F + 4R) • 2:1 aero bladed spokes 21F / 24R • Angular contact bearings on rear hub • Aero bladed spokes • ABS self locking nipples • Artisan built, entirely by hand • Includes QR-93, brake pads, valve extenders (tubular) rim tape (clincher), valve and tape for TLR (clincher/TLR), spoke protector and wheels bag • Includes adapters for (front) QR and TA-12, and (rear) QR and X-12 • Alloy Shimano 10-11sp / SRAM XDR freehub

FINISH • Color graphics options - grey
WEIGHT • TUBULAR - 1,460 grams / pair (w/o QR)
• CLINCHER/TLR - 1,560 grams / pair (w/o QR)

CODE	TYPE	金額 (税抜)
710-0025231052	VISION WH set Metron40 SL DB 6B TUB SH11 V17	220,000円 (税抜)
710-0025236033	VISION WH set Metron40 SL DB 6B TUB XDR A9	220,000円 (税抜)
710-0029231054	VISION WH set Metron40 SL DB-CL TUB SH11 V17	220,000円 (税抜)
710-0029236035	VISION WH set Metron40 SL DB-CL TUB XDR A9	220,000円 (税抜)
710-0061231034	VISION WH set Metron40 SL DB 6B CH-TL SH11 A9	238,000円 (税抜)
710-0061236034	VISION WH set Metron40 SL DB 6B CH-TL XDR A9	238,000円 (税抜)
710-0062231035	VISION WH set Metron40 SL DB CH-TL SH11 A9	238,000円 (税抜)
710-0062236035	VISION WH set Metron40 SL DB-CL CH-TL XDR A9	238,000円 (税抜)

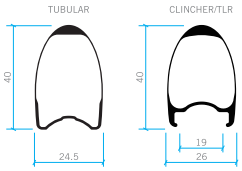

METRON 55 SL

• Full Carbon 55mm depth rim • Tubular, tubeless ready - clincher rim • P.R.A. hubs with DP spokes • 6 sealed cartridge bearings (2F + 4R) • Spokes - 16F / 21R • 2:1 aero bladed spokes (rear) • Angular contact bearings on rear hub • Aero bladed spokes • ABS self locking nipples • Artisan built, entirely by hand • Includes QR-93, brake pads, valve extenders (tubular) rim tape (clincher), valve and tape for TLR (clincher/TLR), spoke protector and wheels bag • Alloy Shimano 10-11sp / SRAM XDR freehub • Campagnolo 10-11sp freehub available separately

FINISH • Color graphics options - grey
WEIGHT • TUBULAR - 1,430 grams / pair (w/o QR)
• CLINCHER/TLR - 1,580 grams / pair (w/o QR)

CODE	TYPE	金額 (税抜)
710-0007191030	VISION WH set metron55 SL Tub SH11	228,000円 (税抜)
710-0007196037	VISION WH set Metron55 SL Tub XDR V19	220,000 円 (税抜)
710-0006191039	VISION WH set metron55 SL CH TL SH11 A9	238,000円 (税抜)
710-0006196039	VISION WH set metron55 SL CH TL XDR A9	238,000円 (税抜)

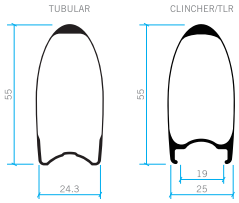

METRON 55 SL DISC

• Full Carbon 55mm depth rim • Tubular, tubeless ready - clincher rim • P.R.A. hubs with DP spokes • ISO 6-Bolts rotor mount • Centerlock rotor mount • 6 sealed cartridge bearings (2F + 4R) • 2:1 aero bladed spokes 21F / 24R • Angular contact bearings on rear hub • Aero bladed spokes • ABS self locking nipples • Artisan built, entirely by hand • Includes QR-93, brake pads, valve extenders (tubular) rim tape (clincher), valve and tape for TLR (clincher/TLR), spoke protector and wheels bag • Includes adapters for (front) QR and TA-12, and (rear) QR and X-12 • Alloy Shimano 10-11sp / SRAM XDR freehub

FINISH • Color graphics options - grey
WEIGHT • TUBULAR - 1,540 grams / pair (w/o QR)
• CLINCHER/TLR - 1,690 grams / pair (w/o QR)

CODE	TYPE	金額 (税抜)
710-0046231050	VISION WH set Metron55 SL DB 6B Tub SH11	228,000円 (税抜)
710-0046236036	VISION WH set Metron55 SL DB 6B Tub XDR V19	228,000円 (税抜)
710-0047231030	VISION WH set Metron55 SL DB CL Tub SH11	228,000円 (税抜)
710-0047236036	VISION WH set Metron55 SL DB CL Tub XDR V19	228,000円 (税抜)
710-0044231036	VISION WH set Metron55 SL DB 6B CH TL SH11 A9	238,000円 (税抜)
710-0044236036	VISION WH set Metron55 SL DB CH-TL XDR V19	238,000円 (税抜)
710-0045231032	VISION WH set Metron55 SL DB CL CH TL SH11 A9	238,000円 (税抜)
710-0045236032	VISION WH set Metron55 SL DB CL CH TL XDR A9	238,000円 (税抜)

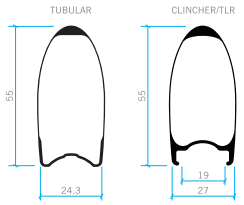

ABS

METRON 81 SL

• Full Carbon 81mm depth rim • Tubular, tubeless ready - clincher rim • P.R.A. hubs with DP spokes • 6 sealed cartridge bearings (2F + 4R) • Spokes - 16F / 21R • 2:1 aero bladed spokes (rear) • Angular contact bearings on rear hub • Aero bladed spokes • ABS self locking nipples • Artisan built, entirely by hand • Includes QR-93, brake pads, valve extenders (tubular, valve and tape for TLR (clincher/TLR), spoke protector and wheels bag • Alloy Shimano 10-11sp / SRAM XDR freehub • Campagnolo 10-11sp freehub available separately

FINISH • Color graphics options - grey
WEIGHT • TUBULAR - 1,550 grams / pair (w/o QR)
• CLINCHER/TLR - 1,740 grams / pair (w/o QR)

CODE	TYPE	金額 (税抜)
710-0026191030	VISION WH set Metron81 SL Tub SH11	229,000円 (税抜)
710-0026196035	VISION WH set Metron81 SL Tub Gray XDR V19	255,000 円 (税抜)
710-0020191032	VISION WH set Metron81 SL CH TL SH11	248,000円 (税抜)
710-0020196033	VISION WH set Metron81 SL CH-TL XDR A0	248,000円 (税抜)

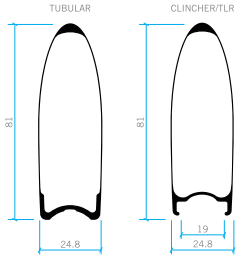

ABS

METRON 81 SL DISC

• Full Carbon 81mm depth rim • Tubular, tubeless ready - clincher rim • P.R.A. hubs with DP spokes • ISO 6-Bolts rotor mount • Centerlock rotor mount • 6 sealed cartridge bearings (2F + 4R) • 2:1 aero bladed spokes 21F / 24R • Angular contact bearings on rear hub • Aero bladed spokes • ABS self locking nipples • Artisan built, entirely by hand • Includes QR-93, brake pads, valve extenders (tubular) rim tape (clincher), valve and tape for TLR (clincher/TLR), spoke protector and wheels bag • Includes adapters for (front) QR and TA-12, and (rear) QR and X-12 • Alloy Shimano 10-11sp / SRAM XDR freehub

FINISH • Color graphics options - grey
WEIGHT • TUBULAR - 1,660 grams / pair (w/o QR)
• CLINCHER/TLR - 1,850 grams / pair (w/o QR)

CODE	TYPE	金額 (税抜)
710-0074231030	VISION WH set Metron81 SL Tub DB 6B SH11	235,000円 (税抜)
710-0074236030	VISION WH set Metron81 SL Tub DB-6B XDR A0	258,000 円 (税抜)
710-0064231030	VISION WH set Metron81 SL Tub DB CL SH11 A9	235,000円 (税抜)
710-0064236030	VISION WH set Metron81 SL Tub DB-CL XDR A0	235,000円 (税抜)
710-0071231030	VISION WH set Metron81 SL DB 6B CH TL SH11 A9	240,000円 (税抜)
710-0071236030	VISION WH set Metron81 SL DB-6B CH-TL XDR A0	268,000 円 (税抜)
710-0066231030	VISION WH set Metron81 SL DB CL CH TL SH11 A9	240,000円 (税抜)
710-0066236030	VISION WH set Metron81 SL DB CL CH-TL XDR A0	238,000 円 (税抜)

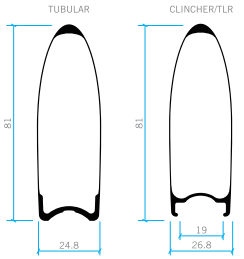

METRON 3 SPOKE

• Full Carbon 55mm depth rim • Tubular, tubeless ready - clincher rim • Balanced layering of UD and 3K carbon fibers • P.R.A. hubs with Preload Reduction Assembly system • 6 sealed chromoly steel cartridge bearings • 3 Carbon bladed spokes • Hand laminated rim and spoke • Open area - 50%. • Includes QR-93, brake pads, valve extenders (tubular), valve and tape for TLR (clincher/TLR), spoke protector and wheel bags • Alloy Shimano 10-11sp / SRAM XDR freehub • Campagnolo 10-11sp freehub available separately

FINISH • Color graphics options - grey
WEIGHT • TUBULAR FRONT - 723 grams (w/o QR) • TUBULAR REAR - 837 grams (w/o QR)
• CLINCHER/TLR FRONT - 860 grams (w/o QR) • CLINCHER/TLR REAR - 940 grams (w/o QR)

CODE	TYPE	金額 (税抜)
710-0072003030	VISION Front WH Metron 3-spoke Tub A9	125,000円 (税抜)
710-0075003030	VISION Front WH Metron 3-spoke CH TL A9	125,000円 (税抜)

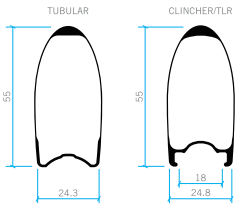

METRON 3 SPOKE DISC

• Full Carbon 55mm depth rim • Tubular, tubeless ready - clincher rim • Balanced layering of UD and 3K carbon fibers • P.R.A. hubs with Preload Reduction Assembly system • ISO 6-Bolts rotor mount • Centerlock rotor mount • 6 sealed chromoly steel cartridge bearings • 3 Carbon bladed spokes • Open area - 50%. • Hand laminated rim and spoke • Includes QR-93, brake pads, valve extenders (tubular) rim tape (clincher), valve and tape for TLR (clincher/TLR), spoke protector and wheel bags • Includes adapters for (front) QR and TA-12, and (rear) QR and X-12 • Alloy Shimano 10-11sp / SRAM XDR freehub

FINISH • Color graphics options - grey
WEIGHT • TUBULAR FRONT - 723 grams (w/o QR) • TUBULAR REAR - 837 grams (w/o QR)
• CLINCHER/TLR FRONT - 860 grams (w/o QR) • CLINCHER/TLR REAR - 940 grams (w/o QR)

CODE	TYPE	金額 (税抜)
710-0077003030	VISION Front WH Metron 3-Spoke DB-6B CH-TL A9	175,000円 (税抜)
710-0078003030	VISION Front WH Metron 3-Spoke DB-CL CH-TL A9	175,000円 (税抜)
710-0081003030	VISION Front WH Metron 3-Spoke DB-6B Tub A9	150,000円 (税抜)
710-0082003030	VISION Front WH Metron 3-Spoke DB-CL Tub A9	150,000円 (税抜)

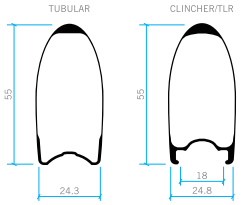

TT/TRIATHLON

METRON DISC SL

• Full UD Carbon fairings construction • Tubular, tubeless ready - clincher rim • 4 sealed chromoly steel cartridge bearings • Ø 17mm axle hub • Includes QR-93, brake pads, valve extenders (tubular), valve and tape for TLR (clincher/TLR), spoke protector and wheel bags • Alloy Shimano 10-11sp / SRAM XDR freehub • Campagnolo 10-11sp freehub available separately

FINISH • Color graphics options - grey
WEIGHT • TUBULAR - 1,050 grams / pair (w/o QR)
• CLINCHER/TLR - 1,130 grams / pair (w/o QR)

CODE	TYPE	金額 (税抜)
710-0053008032	VISION METRON SL DISC CH-TL SH11 V19	195,000 円 (税抜)
710-0053008032	VISION METRON SL DISC CH-TL XDR V19	195,000 円 (税抜)
710-0073004030	VISION METRON SL DISC Tub SH11	195,000円 (税抜)
710-0073008030	VISION METRON SL DISC Tub XDR A0	195,000円 (税抜)

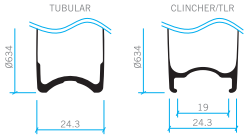

TT/TRIATHLON

METRON TFW NEW20

• Full carbon construction • Tubular, tubeless ready - clincher rim • Specific design hub • 6 sealed chromoly steel cartridge bearings • Includes QR-93, brake pads, valve extenders (tubular), valve and tape for TLR (clincher/TLR), spoke protector and wheel bags • Alloy Shimano 10-11sp / SRAM XDR freehub • Campagnolo 10-11sp freehub available separately

FINISH • Color graphics options - grey
WEIGHT • TUBULAR - 950 grams / pair (w/o QR) • CLINCHER/TLR - 1,130 grams / pair (w/o QR)

CODE	TYPE	金額 (税抜)
710-0116004030	TFW disc wheel rear clincher	530,000 円 (税抜)
710-0117004030	TFW disc wheel rear	530,000 円 (税抜)

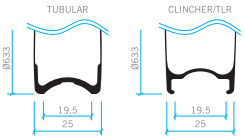

METRON TFW DISC NEW20

• Full carbon construction • Tubular, tubeless ready - clincher rim • 6 sealed chromoly steel cartridge bearings • ISO 6-Bolts / Centerlock rotor mount • Includes QR-93, brake pads, valve extenders (tubular), valve and tape for TLR (clincher/TLR), spoke protector and wheel bags • Includes adapters for (front) QR and TA-12, and (rear) QR and X-12 • Alloy Shimano 10-11sp / SRAM XDR freehub

FINISH • Color graphics options - grey
WEIGHT • TUBULAR - 970 grams / pair (w/o QR) • CLINCHER/TLR - 1,150 grams / pair (w/o QR)

CODE	TYPE	金額 (税抜)
710-0116004030	TFW disc wheel rear clincher	530,000 円 (税抜)
710-0117004030	TFW disc wheel rear	530,000 円 (税抜)

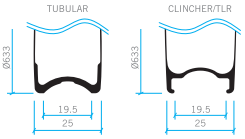

TRIMAX CARBON

TRIMAX CARBON SI 013 AEROBAR NEW20

• Highly adjustable and customizable Semi-integrated design • Lightweight carbon wing and extensions • Internal cable routing and Di2 compatible • Forged 6061-T6 AL brackets and hardware • Composite armrests with low profile ergonomic pads • JS-Bend extension • Clamp area diameter - Ø31.8mm • Fits with all TT bikes • Spare parts: Metron TFA accessories page

FINISH • UD carbon finish
WEIGHT • 780 grams (with stem, bolts and spacers)

CODE	TYPE	金額（税抜）
670-0261006030	VISION HB Trimax carbon SI013 gray JS-Bend bar A9	88,000 円（税抜）

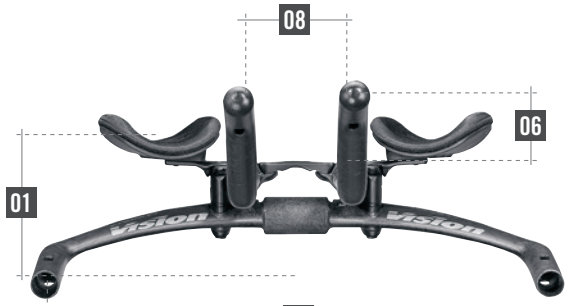

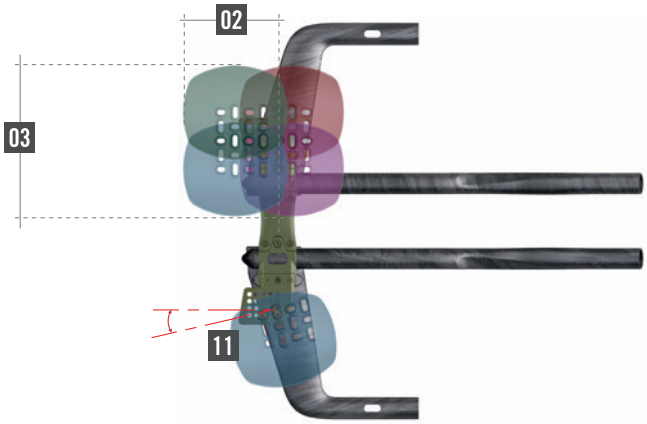

SPEC AND ADJUSTABILITY

01	Stack	70mm to 145mm (Bottom of the stem at center to top of uncompressed pad - 5mm increments)
02	Reach	-9mm to -99mm (Center of base bar to rear edge of armrest - 7.5mm increments)
03	Armrest width	210mm to 360mm (outside to outside - 15mm increments)
04	Extension lenght adjustment	245mm to 385mm (Center of base bar to tip)
05	Extension length	JS Bend: 412mm, J Bend: 385.5mm, S Bend: 350mm
06	Extension height	60mm (c-c)
07	Extension angle	35° (12° at extension tip)
08	Extension width	80mm (c-c)
09	Base bar width	400mm (c-c)
10	Base bar drop/rise	-25mm / +25mm (c-c)
11	Armrest rotation	0 - 13°
12	Bracket tilt adjustment	0 - 16°

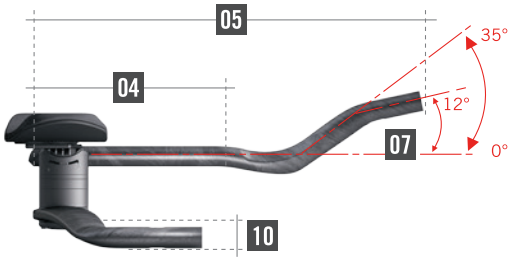

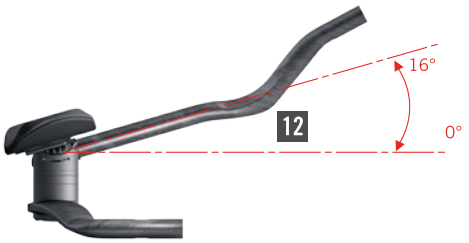

TRIMAX CARBON CLIP-ON NEW20

• Highly adjustable and customizable Clip-on design • Easy set-up and adjustability via open-access underside bolts • Lightweight carbon extensions • Low-profile armrest pads • Internal cable routing and Di2 compatible • 40mm armrest width adjustment
• JS Bend • J Bend • S Bend

SIZES • For Ø31.8mm Basebar • Stack: 55mm • Reach: -9mm to -99 (Center of clamp to rear edge of armrest -7.5mm Increments) • Width: 210mm to 360 (15mm Increments)
• Armrest Rotation: 0-13°
FINISH • UD carbon finish • Color graphics - gray
WEIGHT • J-Bend: 500 grams

CODE	TYPE	金額（税抜）
670-0265013030	VISION TriMax Carbon Clip-On gray ADJ JS-bend A0	35,000 円（税抜）
670-0290013030	VISION TriMax Carbon Clip-On gray ADJ J-bend A0	39,000 円（税抜）
670-0291013030	VISION TriMax Carbon Clip-On gray ADJ S-bend A0	39,000 円（税抜）

JS-Bend

J-Bend

S-Bend

SPEC AND ADJUSTABILITY

01	Stack	70mm to 145mm (Bottom of the stem at center to top of uncompressed pad - 5mm increments)
02	Reach	-9mm to -99mm (Center of base bar to rear edge of armrest - 7.5mm increments)
03	Armrest width	57.5mm to 140mm (outside to outside)
04	Extension lenght adjustment	245mm to 385mm (Center of base bar to tip)
05	Extension length	412mm
06	Extension height	60mm (c-c)
07	Extension angle	35° (12° at extension tip)
08	Armrest rotation	0 - 13°

Union Cyclist International Legal

TRIMAX CARBON AERO NEW20

• 10° Forward angle
• Cable groove compatible with new Di2 systems w/larger internal cable tunnel

SIZES • Ø31.8mm x W380+10mm, 400+10mm, 420+10mm,440+10mm (c-c) • 125mm drop, 80mm reach • 2° outward bend
FINISH • UD carbon finish
WEIGHT • 255 grams (420mm)

CODE	TYPE	金額（税抜）
670-0308035030	VISION HB Trimax Carbon AERO 38cm Di2 A0	43,000 円（税抜）
670-0308012030	VISION HB Trimax Carbon AERO 40cm Di2 A0	43,000 円（税抜）
670-0308013030	VISION HB Trimax Carbon AERO 42cm Di2 A0	43,000 円（税抜）
670-0308014030	VISION HB Trimax Carbon AERO 44cm Di2 A0	43,000 円（税抜）

TRIMAX CARBON BASE BAR

• Carbon fiber basebar
• Custom shaped for optimized aerodynamics
• Fits most standard clip-on aero extensions
• Fully internal cable routing - Di2 compatible

SIZES • Fits Ø31.8mm stem & clip-on clamps
• Width - W410mm (c-c) • Drop: 0mm
FINISH • UD carbon finish • Color graphics
WEIGHT • 205 grams

CODE	TYPE	金額（税抜）
670-0176053030	VISION HB TriMax carbon base bar UCI flat V18	40,000 円（税抜）

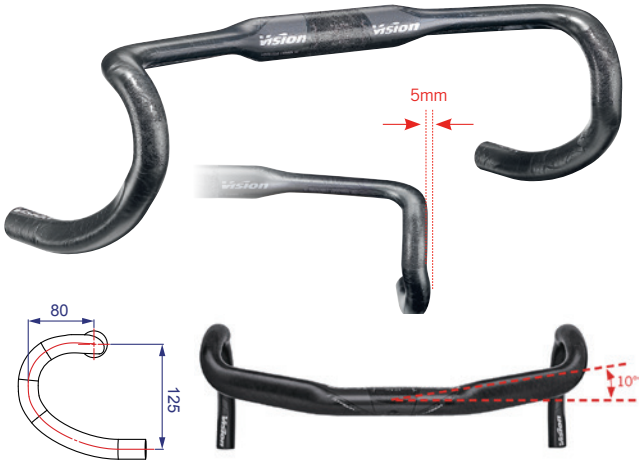

TRIMAX CARBON 4D COMPACT

- Continuous carbon composite construction
- Aero-ergo flat-top riser central section follows the natural arc of the arms with a 10° forward bend for more ergonomic climbing position and easier breathing
- Cable groove compatible with new DI2 systems w/ larger internal cable tunnel
- Reinforced and textured lever and stem clamping areas
- Weight reduction

SIZES • Ø31.8mm x W400+10mm, 420+10mm, 440+10mm (c-c) • 125mm drop, 80mm reach • 2° outward bend
FINISH • UD carbon finish • Color graphics - gray
WEIGHT • 225 grams (420mm)

CODE	TYPE	金額（税抜）
670-0175012030	VISION HB TriMax carbon 4D gray 40cm Di2 V18	38,000 円（税抜）
670-0175013030	VISION HB TriMax carbon 4D gray 42cm Di2 V18	38,000 円（税抜）
670-0175014030	VISION HB TriMax carbon 4D gray 44cm Di2 V18	38,000 円（税抜）

TRIMAX CARBON SB20 TRIMAX CARBON SB0

w/ drive train battery adapter
Removable plastic sleeve

TRIMAX CARBON OS

- 4 bolt sculpted AL2014 alloy/CSI faceplate • UD carbon skin applied through CSI process • 3D forged and CNC machined from AL2014 • Chromoly hardware

SIZES • +6° x L80, 90, 100, 110, 120, 130mm
• Ø31.8mm handlebar clamp diameter
• 35mm fork clamp stack height
FINISH • Anodized black
WEIGHT • 157 grams (100mm)

CODE	TYPE	金額（税抜）
670-0150007030	Trimax Carbon ST gray 31.8x80mm 6° V18	14,000円（税抜）
670-0150008030	TriMax Carbon ST gray 31.8x90mm 6° V18	14,000円（税抜）
670-0150009030	Trimax Carbon ST gray 31.8x100mm 6° V18	14,000円（税抜）
670-0150010030	Trimax Carbon ST gray 31.8x110mm 6° V18	14,000円（税抜）
670-0150011030	Trimax Carbon ST gray 31.8x120mm 6° V18	14,000円（税抜）
670-0150012030	Trimax Carbon ST gray 31.8x130mm 6° V18	14,000円（税抜）

TRIMAX CARBON SB0

- UD carbon shaft with bonded alloy head • Forged alloy Minimal Top Clamp (MTC) • Chromoly hardware

SIZES • L400mm x Ø 27.2, Ø31.6mm • Zero setback
• Fits Ø7mm standard rails and 7x9mm oval rails
FINISH • UD carbon finish • Color graphics - gray
WEIGHT • 219 g (Ø27.2x400mm)

CODE	TYPE	金額（税抜）
670-0143033030	TriMax Carbon SP gray SB0 27.2x400mm Di2/WE V17	10,000円（税抜）
670-0143029030	TriMax Carbon SP gray SB0 31.6x400mm Di2/WE V17	10,000円（税抜）

TRIMAX CARBON SB20

- UD carbon shaft with bonded alloy head • Forged alloy "SBS" 2-bolt head • Chromoly hardware

SIZES • L350mm x Ø 25.4, Ø 27.2, Ø31.6mm
• 20mm setback
• Fits Ø7mm standard rails and 7x9mm oval rails
FINISH • UD carbon finish • Color graphics - gray
WEIGHT • 221 g (Ø27.2x350mm)

CODE	TYPE	金額（税抜）
670-0142001030	TriMax Carbon SP gray SB20 27.2x350mm Di2/WE V17	10,000円（税抜）
670-0142005030	TriMax Carbon SP gray SB20 31.6x350mm Di2/WE V17	10,000円（税抜）
670-0153039030	TriMax Carbon SP gray SB20 25.4x350mm V17	10,000円（税抜）

CSI C S LDC ABS

TRIMAX CARBON 45

- CSI Carbon Alloy 45mm depth clincher rim
- Alloy hubs for DP spokes
- 6 sealed cartridge bearings (2F+4R)
- 17 mm axle diameter
- Aero blade spokes 16F / 21R
- Spokes (F/R): 16 radial front wheel; 21 rear wheel, 14 cross X 2 drive side and 7 radial non drive side (2:1 ratio)
- Special ABS self locking nipples
- Artisanal built, entirely by hand
- Includes QR-93 and useful wheels protection
- Alloy Shimano 10-11sp / SRAM XDR freehub
- Campagnolo 10-11sp freehub available separately

FINISH
- Rims – 3K Carbon finish
- Front & Rear hubs – Black anodized
- Spokes – black

WEIGHT
- CLINCHER - 1,680 grams / pair (w/o QR)

CODE	TYPE	金額（税抜）
710-0043191030	VISION WH set TriMax carbon 45 gray SH11s V17	105,000円（税抜）

CLINCHER

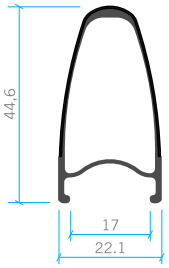

NON-SERIES PRODUCTS

NS MODULAR COMPACT AERO

• Dish spider • Rigid aero arms • Solid forged alloy 6061 • Forged 7050 30mm spindle

SIZES • Length - 170mm, 172.5mm, 175mm • Q-Factor - 148mm • BCD - 110mm
• Chainline - 44mm • 52/36T, 50/34T

FINISH • Color graphics - grey

WEIGHT • 869 grams

CODE	TYPE	金額（税抜）
670-0206552050	Vision NS Modular CK Aero BB386EVO 165 50/34 A9	40,000 円（税抜）
670-0206553050	Vision NS Modular CK Aero BB386EVO 170 50/34 A9	40,000 円（税抜）
670-0206554050	Vision NS Modular CK Aero BB386EVO 172.5 50/34 A9	40,000 円（税抜）
670-0206555050	Vision NS Modular CK Aero BB386EVO 175 50/34 A9	40,000 円（税抜）
670-0206742050	Vision NS Modular CK Aero BB386EVO 165 52/36 A9	40,000 円（税抜）
670-0206743050	Vision NS Modular CK Aero BB386EVO 170 52/36 A9	40,000 円（税抜）
670-0206744050	Vision NS Modular CK Aero BB386EVO 172.5 52/36 A9	40,000 円（税抜）
670-0206745050	Vision NS Modular CK Aero BB386EVO 175 52/36 A9	40,000 円（税抜）

NS TRACK 1X BB386EVO

• A revolution in track cranks with ultra-stiff 30mm spindle, dish spider, and rigid-aero arms. • Solid forged alloy 6061 • Forged 7050 30mm spindle

SIZES • Length - 165mm, 167.5mm, 170mm, 172.5mm, 175mm
• BCD - 144mm • 53T, 52T, 51T, 50T, 49T, 48T, 47T, 46T, 45T

FINISH • Polished anodized black • Laser graphics

WEIGHT • 818 grams

ROAD BB386EVO BB OPTIONS

• BB386 - for 86.5mm BB386EVO BB shells
• MegaEVO - for 68mm English threaded BB shells
• PF86 - for 86.5mm SMN PressFit BB shells + EL230
• BB30 - for 68mm BB30 BB shells + MW258A
• PF30 - for 68mm PF30 BB shells + MW258A

CODE	TYPE	金額（税抜）
670-0069642010	VISION CK TRACK BB386 49T N11 165 V17	32,500 円（税抜）
670-0069643010	VISION CK TRACK BB386 49T N11 170 V17	32,500 円（税抜）
670-0069644010	VISION CK TRACK BB386 49T N11 172.5 V17	32,500 円（税抜）
670-006964C010	VISION CK TRACK BB386 49T N11 167,5 V17	32,500 円（税抜）

SC 40 NEW20

- Full Carbon 40mm depth rim
- Clincher rim
- 6 sealed cartridge bearings (2F + 4R)
- DP Spokes - 21F / 24R
- 2:1 aero bladed spokes
- Artisan built, entirely by hand
- Includes QR-25, brake pads, spoke protector
and wheels bag
- Alloy Shimano 10-11sp / SRAM XDR freehub
- Campagnolo 10-11sp freehub available separately

FINISH
- Color graphics options - grey

WEIGHT
- CLINCHER - 1,410 grams / pair (w/o QR)

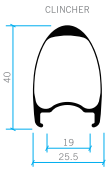

CODE	TYPE	金額（税抜）
710-0089191030	VISION WHset SC 40 CH-TL SH11 A0	140,000 円（税抜）
710-0089196030	VISION WHset SC 40 CH-TL XDR A0	140,000 円（税抜）

SC 40 DISC NEW20

- Full Carbon 40mm depth rim
- Tubeless ready - clincher rim
- ISO 6-Bolts rotor mount
- Centerlock rotor mount
- 6 sealed cartridge bearings (2F + 4R)
- Aero bladed spokes 24F / 24R
- Artisan built, entirely by hand
- Includes rim tape (clincher), spoke protector and wheels bag
- Includes adapters for (front) QR and TA-12, and (rear) QR and X-12
- Alloy Shimano 10-11sp / SRAM XDR freehub

FINISH
- Color graphics options - grey

WEIGHT
- CLINCHER/TLR - 1,590 grams / pair (w/o QR)

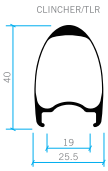

CODE	TYPE	金額（税抜）
710-0092111030	VISION WHset SC 40 DB-CL CH-TL SH11 A0	140,000 円（税抜）
710-0092116030	VISION WHset SC 40 DB-CL CH-TL XDR A0	140,000 円（税抜）

SC 55 NEW20

- Full Carbon 55mm depth rim
- Tubeless ready - clincher rim
- 6 sealed cartridge bearings (2F + 4R)
- Spokes - 21F / 24R
- 2:1 aero bladed spokes
- Artisan built, entirely by hand
- Includes QR-25, brake pads, spoke protector
and wheels bag
- Aluminum Shimano 10-11sp / SRAM XDR freehub
- Campagnolo 10-11sp freehub available separately

FINISH
- Color graphics options - grey

WEIGHT
- CLINCHER/TLR - 1,510 grams / pair (w/o QR)

CODE	TYPE	金額（税抜）
710-0090191030	VISION WHset SC 55 CH-TL SH11 A0	155,000 円（税抜）
710-0090196030	VISION WHset SC 55 CH-TL XDR A0	155,000 円（税抜）

SC 55 DISC NEW20

- Full Carbon 55mm depth rim
- Tubeless ready - clincher rim
- ISO 6-Bolts rotor mount
- Centerlock rotor mount
- 6 sealed cartridge bearings (2F + 4R)
- Aero bladed spokes 24F / 24R
- Artisan built, entirely by hand
- Includes rim tape (clincher), spoke protector and wheels bag
- Includes adapters for (front) QR and TA-12, and (rear) QR and X-12
- Aluminum Shimano 10-11sp / SRAM XDR freehub

FINISH
- Color graphics options - grey

WEIGHT
- CLINCHER/TLR - 1,680 grams / pair (w/o QR)

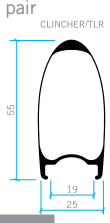

CODE	TYPE	金額（税抜）
710-0091111030	VISION WHset SC 55 DB-CL CH-TL SH11 A0	160,000 円（税抜）
710-0091116030	VISION WHset SC 55 DB-CL CH-TL XDR A0	160,000 円（税抜）

TRIMAX

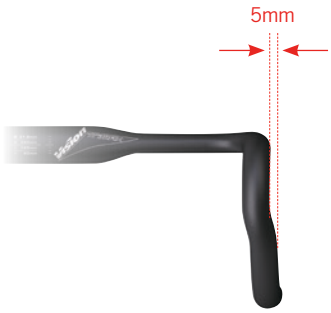

TRIMAX COMPACT

- Double butted, tapered and shot-peened AL6061
- Compact drop design for improved reach and comfort
- Double width cable drove improves cable routing and stiffness
- 100mm round center section

SIZES
- Ø31.8mm x W400, 420, 440mm (c-c)
- 125mm drop, 80mm reach
- 2° outward bend

FINISH
- Shot-peened anodized black
- Laser graphics

WEIGHT
- 330 grams (420mm)

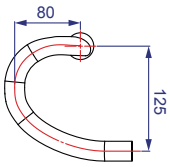

5mm Offset Drops providing wider, more stable sprinting platform and allowing faster transitions from hoods to drops.

CODE	TYPE	金額（税抜）
670-0152012010	TriMax HB compact black 31.8x40cm V18	7,000円（税抜）
670-0152013010	TriMax HB compact black 31.8x42cm V18	7,000円（税抜）
670-0152014010	TriMax HB compact black 31.8x44cm V18	7,000円（税抜）

TRIMAX OS

- Aerodynamic CSI faceplate
- 3D forged and CNC machined from AL2014
- Chromoly hardware

SIZES
- +6° x L80, 90, 100, 110, 120, 130mm
- Ø31.8mm handlebar clamp diameter
- 35mm fork clamp stack height

FINISH
- Anodized black

WEIGHT
- 146 grams (100mm)

CODE	TYPE	金額（税抜）
670-0151007010	Trimax ST gray 31.8x80mm 6° V18	11,000円（税抜）
670-0151008010	Trimax ST gray 31.8x90mm 6° V18	11,000円（税抜）
670-0151009010	Trimax ST gray 31.8x100mm 6° V18	11,000円（税抜）
670-0151010010	Trimax ST gray 31.8x110mm 6° V18	11,000円（税抜）
670-0151011010	Trimax ST gray 31.8x120mm 6° V18	11,000円（税抜）
670-0151012010	Trimax ST gray 31.8x130mm 6° V18	11,000円（税抜）

TRIMAX SBS SB20

- 3D forged and CNC machined AL6066 with alloy head
- Directionally butted tube (thicker wall fore and aft)
- Chromoly hardware

SIZES
- L350mm x Ø 27.2, Ø31.6mm
- 20mm setback
- Fits Ø7mm standard rails and 7x9mm oval rails

FINISH
- Anodized black finish
- White graphics

WEIGHT
- 281 grams (Ø27.2x350mm)

CODE	TYPE	金額（税抜）
670-0179001010	Trimax SP gray SB20 27.2x350mm Di2/WE V17	6,500円（税抜）
670-0179005010	Trimax SP gray SB20 31.6x350mm Di2/WE V17	6,500円（税抜）

TRIMAX ALLOY OS - UCI

- Custom shaped for optimized aerodynamics • Zero degree flat wing
- Fits most standard clip-on aero extensions • AL6066/T6 triple butted • Fully internal cable routing

SIZES
- Fits Ø31.8mm stem & clip-on clamps
- Width - W400, 420mm (c-c)

FINISH
- Polished anodized black

WEIGHT
- 280 grams (420mm)

CODE	TYPE	金額（税抜）
670-0140012010	VISION HB TriMax base bar alloy UCI flat 40cm V18	8,900円（税抜）
670-0140013010	VISION HB TriMax base bar alloy UCI flat 42cm V18	8,900円（税抜）

TRIMAX CLIP-ON NEW20

- Highly adjustable and customizable Clip-on design • Easy set-up and adjustability via open-access underside bolts • Alloy extensions • Low-profile armrest pads • Internal cable routing and Di2 compatible • 40mm armrest width adjustment • JS Bend • J Bend • S Bend

SIZES
- Stack: 55mm • Reach: -9mm to -99 (Center of clamp to rear edge of armrest -7.5mm Increments)
- Width: 210mm to 360 (15mm Increments)
- Armrest Rotation: 0-13°

FINISH
- Polished anodized black

WEIGHT
- 660 grams (J-Bend)

CODE	TYPE	金額（税抜）
670-0266013010	VISION TriMax CLIP-ON ADJ JS-bend Black 245/385 A0	23,000 円（税抜）
670-0292013970	VISION TriMax CLIP-ON ADJ J-bend Black 210/360 A9	27,000 円（税抜）
670-0293014970	VISION TriMax CLIP-ON ADJ S-bend Black 210/360 A9	27,000 円（税抜）

SPEC AND ADJUSTABILITY

01	Stack	70mm to 145mm (Bottom of the stem at center to top of uncompressed pad - 5mm increments)
02	Reach	-9mm to -99mm (Center of base bar to rear edge of armrest - 7.5mm increments)
03	Armrest width	57.5mm to 140mm (outside to outside)
04	Extension lenght adjustment	245mm to 385mm (Center of base bar to tip)
05	Extension length	412mm
06	Extension height	60mm (c-c)
07	Extension angle	35° (12° at extension tip)
08	Armrest rotation	0 - 13°

JS-Bend

J-Bend

S-Bend

VISION DS1 DRINK SYSTEM

- New DS1 drink system uses conventional water bottle body
- CFD-design head unit gives aerodynamic frontal profile
- Head unit with anti-splash, quick-fill port, and adjustable straw
- Ergonomically positioned computer mount
- Universal "V-cage" mounts on any extensions

SIZES • 750ml
FINISH • Color graphics
WEIGHT • 241 grams

CODE	TYPE	金額（税抜）
670-0040000230	VISION Drink System DS1 Black V0120 V15	9,000円（税抜）

TRIMAX REAR HYDRATION SYSTEM

• Modular saddle drink system universally fits both traditional and snub-nose saddles • Multiple mounting and lashing points can be customized for water bottle, CO2 pump, accessory bag, and tie-strap combinations • 3-Position (40 degrees) saddle rail mounting options. • Bottle cages are mounted for optimized accessibility and ideal aerodynamics • 5-Position (40 degrees) bottle cage tilt adjustability. • Precision-made alloy frame with corrosion-resistant hardware • Includes Saddle Mount and two High Grip Cages (V0135)

FINISH • Saddle Mount - bead blasted anodized black
• Neutral graphics
WEIGHT • 191 grams (420mm)

CODE	TYPE	金額（税抜）
670-0076000230	TRIMAX Rear Hydration System accessory V17	6,800円（税抜）

TRIMAX HIGH GRIP

• Water bottle cage with greater stiffness to prevent unintentional bottle release • Reinforced ribs and sturdy bottom shelf for positive engagement and release • Universal bottle fitment
• Fiber-reinforced nylon body • 20mm of adjustability for ideal mounting position

FINISH • Cage - black • Neutral graphics
WEIGHT • 48 grams

CODE	TYPE	金額（税抜）
670-0079000680	Trimax bottle cage high grip black V17	2,500円（税抜）

TRIMAX AERO CALIPER

• Ratcheting quick release lever • Extremely rigid, compact dual pivot design, equipped with thrust bearings • Stainless main pivot bolts • Stainless cable attachment hardware • Adjustable spring tension • Orbital pad adjustment • Chromoly hardware • New brake pad compound

SIZED • Reach - 40-50mm • Rim capacity - 18-28mm
FINISH • Polished anodized black
WEIGHT • 384 grams (pair)

CODE	TYPE	金額（税抜）
671-0008001010	TriMax Alloy Front Brake Black VT-6026/F V18	11,000円（税抜）
671-0008002010	TriMax Alloy Rear Brake Black VT-6026/R V18	11,000円（税抜）

VisionTech DragOn brake cable set included with all Vision brake lever sets

TRIMAX AERO

• Utilizes internally expanding wedge design with full internal cable routing • Ergonomic lever shape • Designed for single or dual pivot short pull brake calipers • Includes Vision DragOn brake cable set

SIZED • Compatible with Ø24mm OD bars
• Compatible with specific brake cable
FINISH • Anodized black • Laser graphics
WEIGHT • 91 grams (pair)

CODE	TYPE	金額（税抜）
670-0228000010	VISION TRIMAX brake levers Black BL-R0-171 V18	9,000 円（税抜）
670-3785	VISION brake cable set complete V0015	3,500 円（税抜）
670-3786	VISION brake cable-Inner (ea) 166cm	2,300 円（税抜）

TRIMAX 25 KB

• Alloy tubeless ready/clincher rims • Front: 20mm depth – Rear: asymmetric 24mm depth
• Interspoke milling R06 system • P.R.A. hubs for DP spokes • 6 sealed cartridge bearings (2F+4R)
• P.E.O. surface treatment by Keronite® • 17mm axle diameter • Aero bladed spokes (20F / 24R)
• Spokes (F/R): 20 radial front wheel; 24 rear wheel, 12 cross 2 drive side and 12 radial non drive side • ABS self-locking nipples • Artisan built, entirely by hand • Includes alloy QR-93 and rim tape
• Alloy Shimano 10-11sp / SRAM XDR freehub • Campagnolo 10-11sp freehub available separately

FINISH • Front & rear hubs – black anodized • Spokes – black
WEIGHT • CLINCHER/TLR - 1,420 grams / pair (w/o QR)

CODE	TYPE	金額 (税抜)
710-0060011110	VISION WH set Trimax 25 KB RB CH-TL SH11 V19	82,000円 (税抜)
710-0060016110	VISION WH set Trimax 25 KB RB CH-TL XDR V19	82,000 円 (税抜)

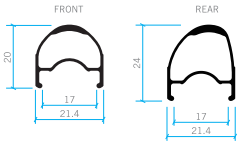

TRIMAX 30 KB

• Alloy 30mm depth rim • Tubeless ready - clincher rim • Interspoke milling R06 system • P.R.A. hubs for DP spokes • 6 sealed cartridge bearings (2F+4R) • P.E.O. surface treatment by Keronite® • Angular contact bearings on rear hub • 17mm axle diameter • Aero bladed spokes (16F / 21R) • Spokes (F/R): 16 radial front wheel; 21 rear wheel, 14 cross 3 drive side and 7 radial non drive side (2:1 ratio) • ABS self-locking nipples • Artisan built, entirely by hand • Includes alloy QR-93 and rim tape • Alloy Shimano 10-11sp / SRAM XDR freehub • Campagnolo 10-11sp freehub available separately

FINISH • Front & rear hubs – black anodized • Spokes – black
WEIGHT • CLINCHER/TLR - 1,495 grams / pair (w/o QR)

CODE	TYPE	金額 (税抜)
710-0042191050	VISION WH set Trimax 30 KB RB CH-TL SH11 V19	82,000円 (税抜)
710-0042196820	VISION WH set Trimax 30 KB RB CH-TL XDR V19	82,000円 (税抜)

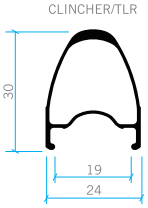

TRIMAX 30

• Alloy 30mm depth rim • Tubeless ready - clincher rim • Interspoke milling R06 system • 6 sealed cartridge bearings (2F+4R) • Silver anodized CNC braking surface • 17mm axle diameter • Aero bladed spokes (16F / 21R) • Spokes (F/R): 16 radial front wheel; 21 rear wheel, 14 cross 2 drive side and 7 radial non drive side (2:1 ratio) • ABS self-locking nipples • Artisan built, entirely by hand • Includes alloy QR-25 • Alloy Shimano 10-11sp / SRAM XDR freehub • Campagnolo 10-11sp freehub available separately

FINISH • Rims – sand-blasted black anodized • Front & rear hubs – black anodized
• Spokes – black • Color graphics options - gray
WEIGHT • CLINCHER/TLR - 1,630 grams / pair (w/o QR)

CODE	TYPE	金額 (税抜)
710-0014191053	VISION WH set Trimax 30 RB CH-TL SH11 V19	58,000円 (税抜)
710-0049196050	VISION WH set Trimax 30 RB CH-TL XDR V19	70,000 円 (税抜)

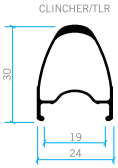

ABS

TRIMAX 30 DISC

• Alloy 30mm depth rim • Tubeless ready - clincher rim • Interspoke milling R06 system • New hubs for DP spokes • CNC machined aluminum hubs • 6 sealed cartridge bearings (2F+4R) • 135mm O.L.D. rear • ISO 6-Bolts rotor mount • Centerlock rotor mount • 2:1 aero bladed spokes 21F / 24R • ABS self-locking nipples • Aero bladed spokes • Artisan built, entirely by hand • Includes QR-65 • Includes adapters for (front) QR and TA-12, and (rear) QR and X-12 • Alloy Shimano 10-11sp / SRAM XDR freehub

FINISH • Rims – sand-blasted black anodized • Front & rear hubs – black anodized
• Color graphics options - gray
WEIGHT • CLINCHER/TLR - 1,590 grams / pair (w/o QR)

CODE	TYPE	金額 (税抜)
710-0055091050	VISION WH set TriMax30 DB-6B SH11 A9	74,500円 (税抜)
710-0056091050	VISION WH set TriMax30 DB-CL SH11 A9	70,000円 (税抜)
710-0055236050	VISION WH set Trimax 30 DB 6B CH-TL XDR V19	70,000 円 (税抜)
710-0056236050	VISION WH set Trimax 30 DB-CL CH-TL XDR V19	70,000 円 (税抜)

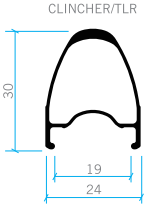

ABS

TRIMAX 35 KB

• Alloy 35mm depth rim • Tubeless ready - clincher rim • Interspoke milling R06 system • P.R.A. hubs for DP spokes • 6 sealed cartridge bearings (2F+4R) • P.E.O. surface treatment by Keronite® • 17mm axle diameter • Aero bladed spokes (16F / 21R) • Spokes (F/R): 16 radial front wheel; 21 rear wheel, 14 cross 3 drive side and 7 radial non drive side (2:1 ratio) • ABS self-locking nipples • Artisan built, entirely by hand • Includes alloy QR-93 and rim tape • Alloy Shimano 10-11sp / SRAM XDR freehub • Campagnolo 10-11sp freehub available separately

FINISH • Front & rear hubs – black anodized • Spokes – black
WEIGHT • CLINCHER/TLR - 1,610 grams / pair (w/o QR)

CODE	TYPE	金額 (税抜)
710-0034191110	VISION WH set TriMax35 KB RB SH11	82,000円 (税抜)
710-0110196820	VISION WH set Trimax 35 KB RB XDR V19	100,000 円 (税抜)

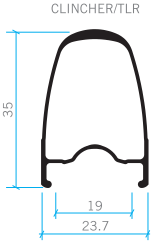

ABS

TRIMAX 35

• Alloy 35mm depth rim • Clincher rim • Interspoke milling R06 system • Extra light hubs for DP spokes • 6 sealed cartridge bearings (2F+4R) • Silver braking surface • Aero bladed spokes (16F / 21R) • Spokes (F/R): 16 radial front wheel; 21 rear wheel, 14 cross 2 drive side and 7 radial non drive side (2:1 ratio) • ABS self-locking nipples • Artisan built, entirely by hand • Includes alloy QR-25 • Alloy Shimano 10-11sp / SRAM XDR freehub • Campagnolo 10-11sp freehub available separately

FINISH • Color graphics options - grey
WEIGHT • CLINCHER - 1,650 grams / pair (w/o QR)

CODE	TYPE	金額 (税抜)
710-0034191052	VISION set TriMax35 RB SH11	75,000円 (税抜)
710-0111196050	VISION set TriMax35 RB XDR	70,000 円 (税抜)

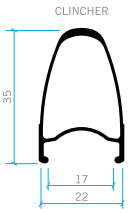

TRIMAX 35 DISC

• Alloy 35mm depth rim • Tubeless ready - clincher rim • Interspoke milling R06 system • Extra light non-P.R.A. hubs with DP spokes • ISO 6-Bolts rotor mount • Centerlock rotor mount • 6 sealed cartridge bearings (2F+4R) • Aero bladed spokes (21F / 24R) • Artisan built, entirely by hand • Includes alloy QR-65 and rim tape • Alloy Shimano 10-11sp / SRAM XDR freehub

FINISH • Front & rear hubs – black anodized • Spokes – black
WEIGHT • CLINCHER/TLR - 1,650 grams / pair (w/o QR)

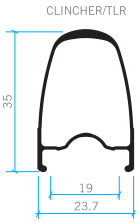

CODE	TYPE	金額 (税抜)
710-0112231050	VISION WH set Trimax 35 DB-6B CH-TL SH11 A0	70,000 円 (税抜)
710-0112236050	VISION WH set Trimax 35 DB 6B CH-TL XDR A0	70,000 円 (税抜)
710-0113231050	VISION WH set Trimax 35 DB-CL CH-TL SH11 A0	70,000 円 (税抜)
710-0113236050	VISION WH set Trimax 35 DB-CL CH-TL XDR A0	70,000 円 (税抜)

TEAM

TEAM CLIP-ON

The Team Clip-On is a solid choice for riders looking for exceptional value in a basic aero clip-on bar.
Available in 2 styles - closed one-piece and open two piece - both come with comfortable arm rests with replaceable pads.

SIZES
- Fixed extension adjustment
- Extension length - adjustable from 230 - 270mm
- For Ø31.8mm basebar • Width: 80 mm (c-c)

FINISH
- Bead blasted anodized black • Laser graphic

WEIGHT
- 458 grams (S-Bend) • 464 grams (J-Bend)

CODE	TYPE	金額（税抜）
670-0132000260	VISION Team clip-on S-bend (1pc extension) V18	8,100円（税抜）
670-0131000260	VISION Team clip-on J-bend (2pcs extension) V18	8,100円（税抜）

TEAM MINI TT CLIP-ON

- Double Butted alloy extensions
- New refined aero CFD design
- 6 position ergonomic angular arm rests

SIZES
- 170mm extensions • For use with Ø31.8mm

FINISH
- Anodized Black • White graphics

WEIGHT
- 471 grams

CODE	TYPE	金額（税抜）
670-2829	VISION team MINI TT CLIP-ON V15	18,800円（税抜）

CODE	TYPE	金額（税抜）
670-0020000110	VISION Armrest plates Mini Clip On V15 V4026+V4027	1,900円（税抜）

TEAM BASE BAR

- Custom shaped for optimized aerodynamics
- Zero degree flat wing
- Fits most standard clip-on aero extensions
- AL6066/T6 triple butted
- Fully internal cable routing

SIZES
- Fits Ø31.8mm stem & clip-on clamps
- Width - W400, 420mm (c-c)

FINISH
- Bead blasted anodized black • White graphics

WEIGHT
- 295 grams

CODE	TYPE	金額（税抜）
670-0139012050	VISION TEAM BASE BAR 31.8x40cm V18	9,000 円（税抜）
670-0139013050	VISION TEAM BASE BAR 31.8x42cm V18	9,000 円（税抜）

TEAM 35 COMP SL

- Alloy 35mm depth rim
- Clincher rim
- Alloy hubs for DP spokes
- Anodized black CNC braking surface
- Aero bladed spokes
- Artisan built, entirely by hand
- Includes Alloy QR-25 and spoke protector
- Alloy Shimano 10-11sp / SRAM XDR freehub

FINISH
- Color graphics options - gray

WEIGHT
- CLINCHER - 1,790 grams / pair (w/o QR)

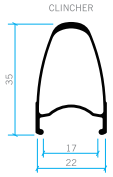

CODE	TYPE	金額（税抜）
710-0093191050	VISION WH set team35 COMP SL gray SH11s A9	37,000 円（税抜）
710-0093196050	VISION WH set Team35 COMP SL RB CH XDR12 A9	37,000 円（税抜）

TEAM 35 DISC NEW20

- Alloy 35mm depth rim
- Tubeless ready - clincher rim
- Centerlock rotor mount
- Aero bladed spokes
- 4 cartridge bearings
- Artisan built, entirely by hand
- Includes Alloy QR-25 and spoke protector
- Steel Shimano 10-11sp / SRAM XDR freehub

FINISH
- Color graphics options - gray

WEIGHT
- CLINCHER/TLR - 2,000 grams / pair (w/o QR)

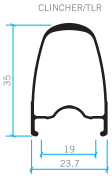

CODE	TYPE	金額（税抜）
710-0095111011	VISION WH set Team35 DB-CL SH11 A0	45,000 円（税抜）
710-0095116011	VISION WH set Team35 DB-CL XDR12 A0	45,000 円（税抜）

TEAM 30

- Alloy 30mm depth rim
- Tubeless ready - clincher rim
- Anodized black CNC braking surface
- Aero bladed J-bend spokes
- 4 cartridge bearings
- Artisan built, entirely by hand
- Includes Alloy QR-25 and spoke protector
- Alloy Shimano 10-11sp / SRAM XDR freehub

FINISH
- Rims – sandblasted black anodized
- Front & rear hubs – black anodized
- Spokes – black
- Color graphics options - gray

WEIGHT
- CLINCHER/TLR - 2,016 grams / pair (w/o QR)

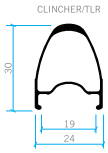

CODE	TYPE	金額（税抜）
710-0016051441	VISION WH set team30 gray SH11s V15	29,800円（税抜）

TEAM 30 DISC

- Alloy 30mm depth rim
- Tubeless ready - clincher rim
- CNC machined aluminum hubs
- 4 sealed chromoly cartridge bearings
- Aero bladed spokes
- ISO 6-Bolts rotor mount
- Centerlock rotor mount
- Artisan built, entirely by hand
- Includes QR and spoke protector
- Steel Shimano 10-11sp / SRAM XDR freehub

FINISH
- Color graphics options - grey

WEIGHT
- CLINCHER/TLR - 1,900 grams / pair (w/o QR)

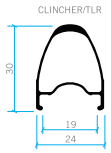

CODE	TYPE	金額（税抜）
710-0051111050	VISION set Team30 DB-6B 24Hx24H SH11 V18	34,000 円（税抜）
710-0052111050	VISION set Team30 DB-CL 24Hx24H SH11 V18	34,000 円（税抜）
710-0051116010	VISION WH set Team30 DB CH-TL XDR12 A9	34,000 円（税抜）
710-0052116010	VISION WH set Team30 DB-CL CH-TL XDR12 A9	34,000 円（税抜）

HUTCHINSON®
KAPTA

ハッチンソンの歴史

モンタルジ近郊のラングレに、ヒラム・ハッチンソンによって1853年に設立されたフランスの会社ハッチンソンは、«Aigleエーグル»ブランドの下、ゴムで被膜保護された布を開発しました。
1890年、ハッチンソンは自転車用タイヤの生産を開始しました。「モノフィル」タイヤを使ったレオン・ジョルゲが1909年に初勝利を収めました。その後、名選手たちがツールドフランス等の有名なレースで勝利し、ブランドをトップレベルに押し上げました。
名選手たちやお客様たちとともに、今後も伝統にコミットしつつ、ハッチンソンを世界的ブランドにしていきます。
あなたも歴史の印象的な瞬間を追体験しよう！

チューブレスタイヤの発明

今日、ハッチンソンはフランスで製品の大半を製造している唯一のフランス自転車タイヤメーカーです。設計から最終完了まで、開発と製造のすべての工程がモンタルジー近郊の歴史的な施設で行われています。
この地理的に有利な条件のおかげで、プロや一般サイクリストのためにさまざまなタイヤを生産することが可能になっています。ハッチンソングループは、2016年に1億7,100万ユーロという、当社全体の売上高の5%を毎年投資する優れた研究センターを誇っています。約150人の従業員と200人のエンジニアが、コンパウンドの応用のために最高レベルのテクノロジーの開発に取り組んでいます。
160年以上にわたる発明とノウハウの蓄積に基づいて開発した2020年モデルを紹介いたします。

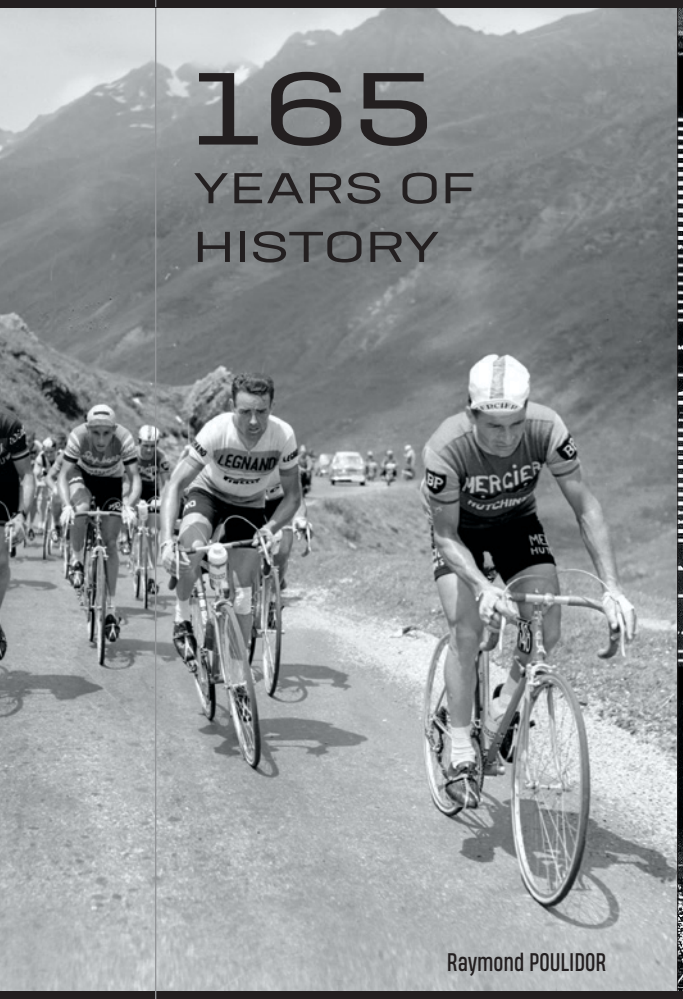

Raymond POULIDOR

Cécile RAVANEL et Isabeau COURDURIER

1853 — Hiram HUTCHINSON sets up a factory at Langlée near Montargis (France)

1890 — HUTCHINSON begins the production of bicycle tires

1953-54-55 — Louison BOBET brings home 3 Tours de France, Paris-Roubaix and World Championships for HUTCHINSON

1957 — Jacques ANQUETIL wins the Tour de France with HUTCHINSON ! Four titles follow from 1961 to 1964

1964-1965 — Creation of the first HUTCHINSON 26" MTB tire

1988 — HUTCHINSON develops the Kevlar® sub-layer, which increases puncture resistance

1995 — Creation of the legendary PYTHON. The tire is adopted by everyone and wins the biggest international races

1999 — HUTCHINSON and MAVIC develop the concept Mountain Bike TUBELESS UST

2006-2007 — HUTCHINSON launches the first Road TUBELESS and the first MTB TUBELESS READY !

2008 — Victory for Julien Absalon at the Beijing Olympics with HUTCHINSON Piranha

フランスのシャレット・スル・ロワにある歴史的な工場を拠点に、ジュリアン・アブサロン、ミリアム・ニコール、レミ・ティリオンなどの偉大なチャンピオンたち今日ではセシル・ラバネル、イサボー・クールドゥリエ、ヨアン・バレリ、カーソン・ストルチ、レミ・メテイラー、リード・ボッグス等々の勝利に貢献してきました。
その工場は、エンジニア、デザイナー、アスリートが協力し、数多くのテスト、プロトタイプ、高度な分析を行ない、最高レベルの要求に応えることができる製品を開発する空間なのです。これらの最適化されたパフォーマンス製品から新しいラインアップが生まれているのです: それがレーシングラボ製品です。

レーシングラボのビジョン

私たちの遊び場とは? 世界で最も過酷なトラック。

私たちのテスターとは? 刺激的で、要求が厳しく、優勝を重ねているアスリートたち。

私たちの哲学とは?

使う、テストする、進歩する。このようにしてレーシングラボのラインアップが誕生しました。最高の性能を持つフランス製製品。

HANDMADE IN FRANCE

2011
HUTCHINSON becomes the only tire manufacturer to have its own downhill team: HUTCHINSON UR

2012
5 stage victories with HUTCHINSON tubulars in the 2012 Tour de France

2014
Eric BARONE world speed record with Python 2! 227 km/h!

2015
HUTCHINSON equips bikes in the free service of JCDecaux

2017
HUTCHINSON launches the new ElevenSTORM. Launching of the Racing Lab Program

2017 & 2018
Cécile Ravanel became world champion of the Enduro World Series - Isabeau Courdurier 2nd

2018
3rd place for Cassandre Beaugrand at the European Championship 2018

2018
David Valero wins the Spanish Championship

2018
Launching of the Skeleton

2019
Hutchisnon support the Word Tour Team Total Direct Energie

2019
Launching of the new gravity tire : The Griffus

ROAD TUBELESS READY

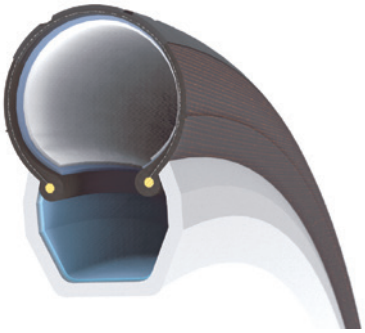

DESCRIPTION - 解説

・気密性保証つきチューブレスタイヤ
・プロテクトエアマックスラテックスシーラント。

BENEFITS - 利点

・コーナーで大きく変形し、グリップ力を高める。
・チューブとの内部摩擦がなく、パフォーマンスが向上。
・チューブ使用も可能。
・装着が簡単。
・軽量性:　240grから。タイヤ+チューブの組み合わせよりも20%軽い。
・対パンク性能:　強い衝撃やリム打ちによるパンクがありません。 ハッチンソンのラテックスシーラントが微細なすき間をふさぎます。
・快適性:　低圧で乗車可能。道路の凹凸を吸収します。

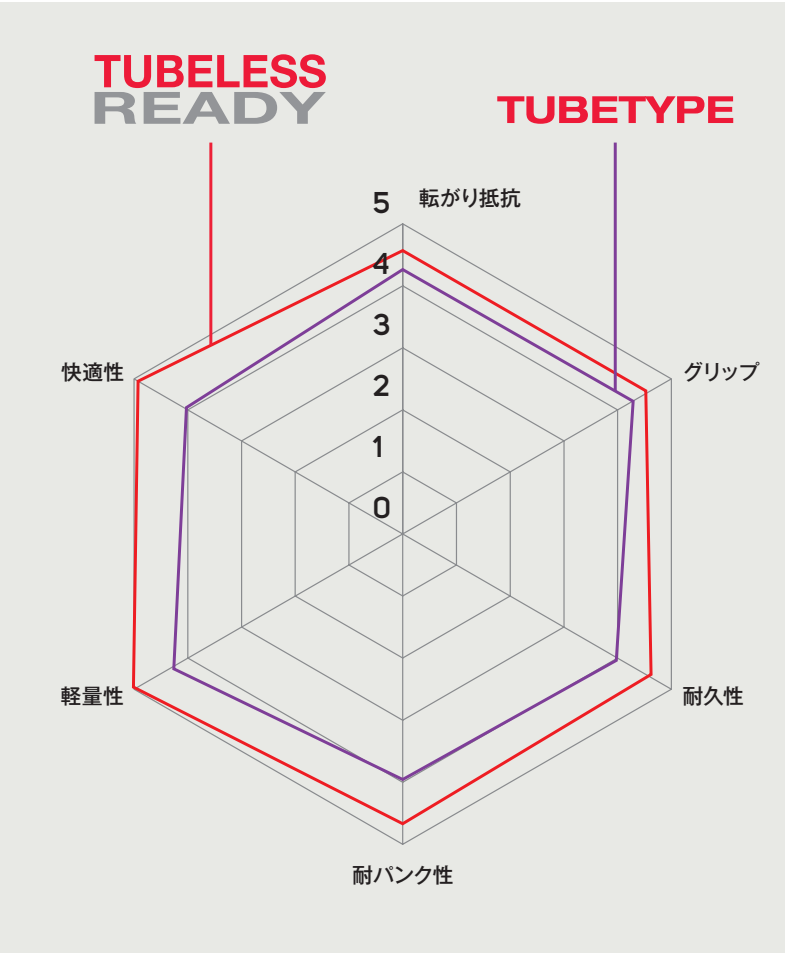

PROTECT'AIR MAX

＊プロテクトエアマックスはラテックスベースのシーラントで、ロードとマウンテンバイク用チューブレスタイヤで使用します。2つの役割があります。1つは、チューブレスレディタイヤのケーシングをシールし気密性を高めるためです。2つ目は、タイヤ・ケーシングへの小さなダメージを修復するためです。パンク時には、内圧で自動的にシーラントが穴を埋めることでタイヤを修復します。

ADVICE FROM A PRO

Thomas VOECKLER トマ・ヴォックレー

イエロー・ジャージ2日間、ツール・ド・フランスのステージ優勝4回

「ハッチンソンのチューブレスタイヤをトレーニングで長年使ってきました。多くの距離を走る中で、信頼性と快適性こそがチューブレスタイヤ最大のメリットでした。チューブレスレディは、軽量性とアッセンブルの容易さがすばらしい。グランフォンド・ライダーにとって最高の相棒です!キャリアを終える私も、いまはグランフォンド・ライダーですからね!」

TUBE TYPE

DESCRIPTION - 解説

クリンチャー・ロードタイヤ

BENEFITS - 利点

最大の耐久性と長寿命

USE - 用途

ドライ路面でのトレーニング

REINFORCEMENTS 補強材

HARDSKIN

DESCRIPTION - 解説

ハードスキンの生地は片側のビードから反対側のビードまでトレッドの下全面に敷き詰めてあります。

BENEFITS - 利点

＊安全性：ハッチンソンでマウンテンバイクタイヤ用に開発され、パンク防止素材としては究極のものです。

USE - 用途

あらゆる天候下でのトレーニングに。

KEVLAR PRO TECH

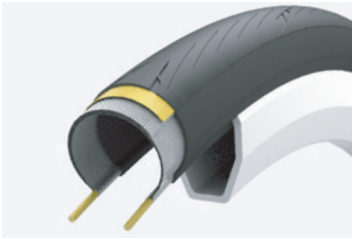

DESCRIPTION - 解説

トレッド下に配置する100％ケブラー（アラミド）製パンク防止素材です。

BENEFITS - 利点

＊信頼性：耐パンク性能を50％高めます。
＊パフォーマンス：重量増なしで耐パンク性能を高めます。

USE - 用途

あらゆる天候下でのレースやトレーニングに。

REINFORCED

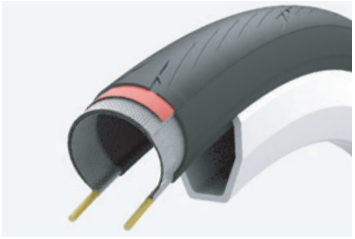

DESCRIPTION - 解説

トレッド下に配置する100％ポリアミド製パンク防止素材

BENEFITS - 利点

＊信頼性：耐パンク性能の向上
＊パフォーマンス：重量増を最小限に留め、耐パンク性能を向上させます。

USE - 用途

あらゆる天候下でのレースとトレーニングに。

FUSION5 STORM INFERNAL COMPOUND

GALACTIK

RACING

700 × 23
700 × 25

FUSION5

STORM INFERNAL COMPOUND

REINFORCED

TUBETYPE

TUBELESS READY

FROM
180gr

FOR PURE PERFORMANCE

180 GR OF PURE PERFORMANCE

SPECIFICATIONS

COMFORT

PERFORMANCE

GRIP

DURABILITY

PUNCTURE RESISTANCE

LIGHTNESS

STRENGTHS

スピードと低い転がり抵抗を追求したモデル。HDF>5.1®コンパウンドは低い転がり抵抗（フュージョン3から18%向上）を持っています。重量180グラムから。優れたロード・ホールディング性能を誇ります。

IN PRACTICE

フュージョン5ギャラクティックはHDF>5®コンパウンドが可能にした究極のタイヤです。
コンパウンドの厚み、ケーシングとコンパウンドの結合過程、ポリアミド製のライトスキン耐パンク素材。そして180グラムのタイヤがスピードと低い転がり抵抗、競技本能を最高レベルに発揮させます。このコンパウンドのエネルギーを効率的に路面に伝える性能が、比類ないロードホールディングを保証します。

ステファン・ゴネ　R&Dマネジャー

ADVICE FROM A PRO

「ハッチンソンにとって中心的な戦略となるこのプロジェクトは、3年前に完成していました。11ストーム・コンパウンドの完成までに数多くの試作とテストを繰り返しました。以前とは、アプローチの仕方、工程を変更しました。11ストームはコンパウンドの歴史を画する製品なのです」

PRODUCT NAME	テクノロジー	サイズ	ETRTO	FB/WB	補強材	コンパウンド	カラー	TPI	重量 (g) +/-7%	商品コード	価格（税抜）
フュージョン5 ギャラクティック	チューブレスレディ	700x25	25-622	FB	ハードスキン	11ストーム®	ブラック	127	240	PV527711	7,800円（税抜）
	チューブタイプ	700x23	23-622	FB	ライトスキン レインフォースド	11ストーム®	ブラック	127	180	PV527521	7,000円（税抜）
		700x25	25-622	FB	ライトスキン レインフォースド	11ストーム®	ブラック	127	190	PV527611	7,000円（税抜）

FUSION5 STORM INFERNAL COMPOUND PERFORMANCE

RACING • FONDO

700 × 23
700 × 25
700 × 28
700 × 30

FUSION5
STORM INFERNAL COMPOUND

KEVLAR PRO TECH

TUBETYPE

TUBELESS READY

TAN SIDEWALLS

FROM 190gr

SPECIFICATIONS

COMFORT
DURABILITY
PERFORMANCE
PUNCTURE RESISTANCE
GRIP
LIGHTNESS

STRENGTHS

軽量性とケブラー耐パンク層の適切なバランスによりHDF>5.2®コンパウンドはグリップ性能と耐久性を兼ね備えました。重量190グラムから。
127TPIケーシング。どこにも隙のない設計です。

IN PRACTICE

フュージョン5ファミリーの決戦モデルはより速く、より遠くに行きたいすべてのサイクリストのために設計されました。
トレッド面の下にはケブラー強化層があり、長距離の走行を可能にします。
700×25では、低い転がり抵抗と快適性、グリップ性能と耐久性の最高のバランスを達成しました。

FUSION5 STORM INFERNAL COMPOUND ALL SEASON

RACING • FONDO

700 × 23
700 × 25
700 × 28

FUSION5
STORM INFERNAL COMPOUND

KEVLAR PRO TECH

TUBETYPE

TUBELESS READY

FROM 190gr

SPECIFICATIONS

COMFORT
DURABILITY
PERFORMANCE
PUNCTURE RESISTANCE
GRIP
LIGHTNESS

STRENGTHS

あらゆる天候下で、低い転がり抵抗とグリップ力を発揮します。濡れた路面に対応するために溝が配置されています。適切なコンパウンドの厚みとケブラーの組み合わせで、耐久性を確保しています。

IN PRACTICE

フュージョン5オールシーズンは長距離のレーシング的走行に向いたタイヤです。コンパウンドの厚みを最適化し[1.6ミリ]、粒子が耐久性と濡れた路面でグリップ力を発揮するように設計されています。ケブラーの耐パンク層がケーシングを守ります。長い距離をパフォーマンスと快適性を失うことなく走行することが可能になりました。700×28モデルでは長い期間にわたって柔らかさと走行性能が維持されることに驚くでしょう。

PRODUCT NAME	テクノロジー	サイズ	ETRTO	FB/WB	補強材	コンパウンド	カラー	TPI	重量 (g) +/-7%	商品コード	価格（税抜）
フュージョン5 パフォーマンス	チューブレスレディ	700x25	25-622	FB	ハードスキン	11ストーム®	ブラック	127	245	PV527721	6,500円（税抜）
		700x28	28-622	FB	ハードスキン	11ストーム®	ブラック	127	270	PV527951	6,500円（税抜）
		700x30	30-622	FB	ハードスキン	11ストーム®	ブラック	127	296	PV528791	6,500円（税抜） NEW !
	チューブタイプ	700x23	23-622	FB	KEVLAR ProTech	11ストーム®	ブラック	127	190	PV527531	5,800円（税抜）
		700x25	25-622	FB	KEVLAR ProTech	11ストーム®	ブラック	127	200	PV527621	5,800円（税抜）
		700x25	25-623	FB	KEVLAR ProTech	11ストーム®	ブラック/タン サイドウォール	127	200	PV529041	5,800円（税抜）
		700x28	28-622	FB	KEVLAR ProTech	11ストーム®	ブラック	127	220	PV527691	5,800円（税抜）
フュージョン5 オールシーズン	チューブレスレディ	700x25	25-622	FB	ハードスキン	11ストーム®	ブラック	127	260	PV527731	6,000円（税抜）
		700x28	28-622	FB	ハードスキン	11ストーム®	ブラック	127	285	PV527961	6,000円（税抜）
	チューブタイプ	700x23	23-622	FB	KEVLAR ProTech	11ストーム®	ブラック	127	200	PV527561	5,500円（税抜）
		700x25	25-622	FB	KEVLAR ProTech	11ストーム®	ブラック	127	210	PV527651	5,500円（税抜）
		700x28	28-622	FB	KEVLAR ProTech	11ストーム®	ブラック	127	230	PV527701	5,500円（税抜）

PRODUCT NAME	テクノロジー	サイズ	ETRTO	FB/WB	補強材	コンパウンド	カラー	TPI	重量 (g) +/-7%	商品コード	価格（税抜）
フュージョン5 パフォーマンス チューブレスレディ+ ACCキット	チューブレスレディタイヤ2本（PV527721）+プロテクトエアマックス120ml 1本+チューブレスバルブ2本+フラップスチューブレス2本	700 x 25	25-622	FB	ハードスキン	11ストーム®	ブラック	127	245	PV527971	15,000円（税抜）
フュージョン5 オールシーズン チューブレスレディ+ ACCキット	2チューブレスレディタイヤ2本（PVPV527961）+プロテクトエアマックス120ml 1本+チューブレスバルブ2本+フラップスチューブレス2本	700 x 28	28-622	FB	ハードスキン	11ストーム®	ブラック	127	285	PV529561	13,000円（税抜）

ROAD

INTENSIVE 2

FONDO • LONG DISTANCE • TRAINING

700 × 23
700 × 25
700 × 28

FROM
220gr

SPECIFICATIONS

TUBELESS READY
HARDSKIN
TUBETYPE
REINFORCED

軽量性
転がり抵抗
グリップ
耐久性
耐パンク性
軽量性

STRENGTHS

・理想的な長寿命タイヤ
・すぐれた耐久性、快適性、安全性
・強化ケーシングで耐パンク性能の向上
・ドライ路面での高性能コンパウンド
・ダブル・コンパウンドで高度な耐久性を確保
・長距離トレーニング・ライド用に設計

IN PRACTICE

インテンシブ2は群を抜く耐久性、耐パンク性能をもつタイヤです。開発段階では最高の耐久性を持たせることを最優先課題としました。
28ミリタイヤが追加されました。

ADVICE FROM A PRO

ジェレミー・モレル
ー2017カナダアイアンマン70.3　優勝
「ハッチンソンを2年間使っています。練習用ホイールにはインテンシブ2の28ミリを使っています。ずっと使えるからです！
1度交換するだけで、1シーズンに22000から25000キロのトレーニングをこなします！
フランス・プロヴァンス地方のヴァールの山々は世界でもっとも美しい場所だと私は思っていますが、そこで安心して何時間もトレーニングできるタイヤなのです。長距離トレーニングに理想的なタイヤです！」

テクノロジー	サイズ	ETRTO	FB/WB	補強材	コンパウンド	カラー	TPI	重量（g）+/-7%	型番	価格（税抜）
チューブレスレディ	700x25	25-622	FB	ハードスキン レインフォースド	ダブルコンパウンド	ブラック	127	241	PV529281	6,500円（税抜）
	700x28	28-622	FB	ハードスキン レインフォースド	ダブルコンパウンド	ブラック	127	270	PV526321	6,500円（税抜）
チューブタイプ	700x23	23-622	FB	ハードスキン レインフォースド	ダブルコンパウンド	ブラック	66	220	PV523821	4,800円（税抜）
	700x25	25-622	FB	ハードスキン レインフォースド	ダブルコンパウンド	ブラック	66	230	PV523851	4,800円（税抜）
	700x25	25-622	FB	ハードスキン レインフォースド	ダブルコンパウンド	ブラック/レッド	66	230	PV527271	4,800円（税抜）
	700x25	25-622	FB	ハードスキン レインフォースド	ダブルコンパウンド	ブラック/ホワイト	66	230	PV527281	4,800円（税抜）
	700x28	28-622	FB	ハードスキン レインフォースド	ダブルコンパウンド	ブラック	66	240	PV526331	4,800円（税抜）

NEW !

INTENSIV 2 DEVIL'S GRIP

700 × 23

STRENGTHS

耐久性を重視したインテンシブタイヤをベースに、フュージョン3をしのぐグリップ性能を持たせたタイヤです。MTBタイヤのコンパウンドを応用した異色のロードタイヤで、特に濡れた路面で最高の性能を発揮します。安全性を求める初心者から、過酷な状況で戦う競技者まで、幅広くカバーするタイヤです。

DEVIL'S GRIP

SPECIFICATIONS

軽量性
転がり抵抗
グリップ
耐久性
耐パンク性
軽量性

サイズ	ETRTO	コンセプト	コンパウンド	TT/TL	TPI	カラー	重量 (+/- 7%)	型番	価格（税抜）
700×23	23-622	ハードスキン・デビルズグリップ	モノ コンパウンド	TT	66	ブラック	230g	PV525301	4,200円（税抜）

SECTOR

• COMPETITION • FONDO
• LONG DISTANCE • TRAINING

700 × 28
700 × 32

STRENGTHS

・チューブレスレディテクノロジーで設計されています(耐パンク用シーラント使用必須)
・快適性、軽量性および転がり抵抗を重視。グリップ性能と耐久性能を最高レベルに保つためのデュアルコンパウンド
・荒れた道路でのレースから長距離トレーニングのために設計
・石畳に最適
・グラベルでのライドにも

IN PRACTICE

セクターとは、過酷なロード用標準モデルとして生まれたタイヤです。当初は、プロ選手の協力を得て、春のクラシックレース向けに開発されました。ロードチューブレスレディの本来の目的はここにありました。
コーナリングで圧倒的な安心感を与えてくれるプロファイル。速くて転がり抵抗がきわめて小さいタイヤです。
700×28モデルは、快適性と比類のないグリップ力を誇ります。
700×32モデルはグラベルや未舗装のスペースでのライディングに適しています。

TUBELESS READY

HARDSKIN

eBIKE

SPECIFICATIONS

COMFORT
PERFORMANCE
GRIP
DURABILITY
PUNCTURE RESISTANCE
LIGHTNESS

ADVICE FROM A PRO

トマ・ヴォックレール
ツール・ド・フランスで20日間のイエロージャージ

引退後、Eバイクですっかり違うサイクリングを楽しんでいます。特定のコンポーネントが必要で、私はセクター32 Eバイクを使用しています – 強化ケーシングとEバイク専用コンパウンドを採用したチューブレスレディタイヤです:　エンジンのせいで重くなったバイクのためにトラクションを向上させたモデルです。

テクノロジー	サイズ	ETRTO	FB/WB	補強材	コンパウンド	カラー	TPI	重量（g）+/-7%	型番	価格（税抜）
チューブレスレディ	700x28	28-622	FB	ハードスキン	ダブルコンパウンド	ブラック	127	290	PV529681	6,500円（税抜）
	700x32	32-622	FB	ハードスキン	ダブルコンパウンド	ブラック	127	315	PV526311	6,500円（税抜）
	700x32	32-622	FB	ハードスキン	ダブルコンパウンド	ブラック	127	315	PV529031	7,800円（税抜） NEW !

EQUINOX 2

RECREATIONAL

700 × 23
700 × 25

TUBETYPE

STRENGTHS

・信頼性と長寿命
・耐パンク性補強材の有無を選べます
・ダブルコンパウンドで、あらゆる天候下での耐久性とパフォーマンスを高めました。
・あらゆる天候向きトレーニング用タイヤ
・トッププロチームもトレーニングに使用するコストパフォーマンスの高いタイヤ

IN PRACTICE

レースにもトレーニングにも、エキノクス2は、汎用性とロードホールディング性能であなたを満足させます。
グリップ性能を高めたコンパウンドを採用したスリックなプロファイルを持ち、サイクリングシーズンに最適！
ロングライドを予定している場合は、レインフォースドバージョンを選んでください。これで安心して出発できます！

SPECIFICATIONS

COMFORT
PERFORMANCE
GRIP
DURABILITY
PUNCTURE RESISTANCE
LIGHTNESS

テクノロジー	サイズ	ETRTO	FB/WB	補強材	コンパウンド	カラー	TPI	重量（g）+/-7%	型番	価格（税抜）
チューブタイプ	700x23	23-622	FB	レインフォースド	モノコンパウンド	ブラック	66	210	PV523571	3,800円（税抜）
	700x25	25-622	FB	レインフォースド	モノコンパウンド	ブラック	66	230	PV523551	3,800円（税抜）
	700x23	23-622	FB	-	モノコンパウンド	ブラック	66	220	PV699231	3,500円（税抜）
	700x23	23-622	WB	-	モノコンパウンド	ブラック	66	290	PV699245	3,500円（税抜）
	700x25	25-622	FB	-	モノコンパウンド	ブラック	66	230	PV700161	3,500円（税抜）

ROAD

FUSION 5 RACING

700 × 25

TUBULAR

SPECIFICATIONS

COMFORT
PERFORMANCE
GRIP
DURABILITY
PUNCTURE RESISTANCE
LIGHTNESS

STRENGTHS

路面状態が悪い時にも対応できる高性能チューブラータイヤです。220TPIのケーシングとラテックス性インナーチューブが最高のパフォーマンスを生み出します。交換式バルブコア。

IN PRACTICE

高性能なフュージョン5用コンパウンドが最高レベルのチューブラータイヤを生み出しました。ポリコットン製ケーシングが質感を向上させました。
レーサーは、転倒やパンクでレースが終わってしまいます。そのような事態を避けるために、プロチームにとっての究極の武器として設計されました。
高性能製品が自然と生まれることはありません。研究開発の結果なのです。

ADVICE FROM A PRO

カッサンドル・ボーグランド
ハンブルグWTS 2018優勝者。スーパーリーグトライアスロンレースの勝者。

オリンピックでのトライアスロンでは一瞬のミスが敗戦につながります。バイクパートで無理をしないためにはコンポーネントにも完璧を求めます。フュージョン5チューブラーのおかげで、最高のグリップ性能とパンクの心配がないことが保証されるのです。

テクノロジー	サイズ	ETRTO	FB/WB	補強材	コンパウンド	カラー	TPI	重量（g）+/-7%	型番	価格（税抜）
チューブラー (Removable valve core 42mm)	700x25	25-622	-	Innertube Latex	HDF>5 Racing Limited	ブラック	290	255	BV53789	14,000円（税抜）

TEMPO 1 TRAINING • RECREATIONAL

700 × 22

TUBULAR

STRENGTHS

・高耐久性バルブ
・トレーニング用タイヤ
・全天候に対応

用途

トレーニング、サイクリング

SPECIFICATIONS

COMFORT
PERFORMANCE
GRIP
DURABILITY
PUNCTURE RESISTANCE
LIGHTNESS

FB/WB	サイズ	ETRTO	FB/WB	補強材	コンパウンド	カラー	TPI	重量（g）+/-7%	型番	価格（税抜）
チューブラー (Removable valve core 51mm)	700x22	22-622	-	Innertube Butyl	モノコンパウンド	ブラック	220	305	BV53002	5,000円（税抜）

PRO TOUR RACING

700 x 25

TUBULAR

STRENGTHS

・プロ向けチューブラー。
プロサイクリスト標準仕様のタイヤ。
・最高級ハンドメイド・チューブラータイヤ
・ポリコットン・ケーシングで耐久性とパフォーマンスを両立させました。
・耐パンク補強材
・ラテックス・インナーチューブ
・全天候向け、理想のレーシング用チューブラー

IN PRACTICE

プロツアーは、プロ選手が大半のレースで使用するチューブラータイヤです。登場して4年間、ツール・ド・フランスで数多くの勝利をあげました。
積層構造は速度と、ライバルメーカーが追い付けない横方向の柔軟性を生み出しています。25ミリの断面をもち、ポリコットン製ケーシングとコンパウンドを接着する独自の工程が相まって、転がり抵抗、グリップ力、耐パンク性能を向上させました。ハイレベルのパフォーマンス・タイヤ、プロツアーで勝利を確実に手に入れましょう。

SPECIFICATIONS

COMFORT
PERFORMANCE
GRIP
DURABILITY
PUNCTURE RESISTANCE
LIGHTNESS

ADVICE FROM A PRO

リリアン・カルメジャーヌ
2017ツール・ド・フランス 第8ステージ優勝

プロ選手にとっては、すべてのディテールが大切です。すべてが完璧である必要があります。プロツアーを使うと、タイヤに求められるすべての要素が最高のバランスを保ち、上りのアタックやスプリントにおいて、自分の自転車が最高のパフォーマンスと反応を示してくれるのです。現在のプロのレースでは下りで勝負が決まることもあります。プロツアーのグリップ力は、自信をもって攻撃的にリスクを取り、数秒差を挽回して表彰台に上ることを可能にしてくれるのです。

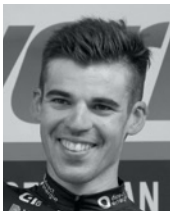

TOTAL direct energie

UCI Union Cycliste Internationale ProTeams Continental Pro

テクノロジー	サイズ	ETRTO	FB/WB	補強材	コンパウンド	カラー	TPI	重量（g）+/-7%	型番	価格（税抜）
チューブラー (Removable valve core 51mm)	700x25	25-622	-	Innertube Latex	モノコンパウンド	ブラック	290	260	BV53790	19,000円（税抜）

REFLEX TRAINING

700 x 22

TUBULAR

STRENGTHS

・高性能127TPIケーシング
・優れた耐パンク性能と耐久性
・あらゆる天候下でのスポーツサイクリングに

用途

グランフォンド、レース

SPECIFICATIONS

COMFORT
PERFORMANCE
GRIP
DURABILITY
PUNCTURE RESISTANCE
LIGHTNESS

テクノロジー	サイズ	ETRTO	FB/WB	補強材	コンパウンド	カラー	TPI	重量（g）+/-7%	型番	価格（税抜）
チューブラー (Removable valve core 51mm)	700x22	22-622	-	Innertube Butyl	モノコンパウンド	ブラック	220	280	BV53717	5,500円（税抜）

CX GRAVEL

OVERIDE

GRAVEL

700 × 35
700 × 38
700 × 45
650b × 47

700 X 35　700 X 38

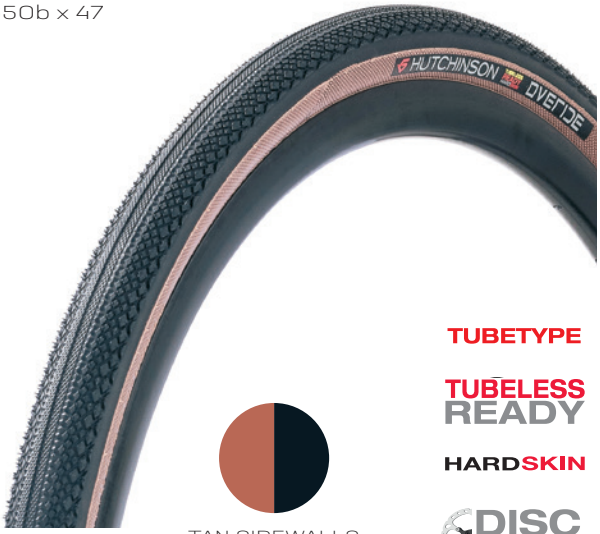

TAN SIDEWALLS

TUBETYPE

TUBELESS READY

HARDSKIN

DISC BRAKE COMPATIBLE

SPECIFICATIONS

COMFORT
PERFORMANCE
GRIP
DURABILITY
PUNCTURE RESISTANCE
LIGHTNESS

STRENGTHS

あらゆるグラベルに対応するため、そしてパフォーマンス・操縦性・快適性を最適に保つために、2種類のサイズを準備しました。路面の凸凹に対応するために高品質ケーシングを採用し、耐パンク性能も備えています。

IN PRACTICE

グラベル用途のタイヤです。通常のロードからグラベルに至るまでさまざまな路面に対応するタイヤです。
700×35モデルはセミ・スリックのトレッドでパフォーマンスと快適性に重点を置いています。700×38モデルは中央部のグリップ力とハンドリング性能を高めています。
クリンチャーモデルでは、その多用途性に驚くでしょう。ロードチューブレスレディは、片方のビードからもう一方のビードに渡る強化層と低い空気圧でのライドが可能になった結果、さまざまな路面での長距離にライドにふさわしいモデルとなりました。

ADVICE FROM A PRO

アレクサンドル・コットブルン ハッチンソン輸出部門責任者
ゴットランドツアー、ヴィスビー、スウェーデン

仕事以外の趣味の一つはバイクパッキングです。私は2年前からオーバーライドの700X38を使っています。自転車に15キロ以上の機材を積み、快適さと安定性を失いません。他のタイヤでこの安心感を得ることはありません。
高速に適したロードタイヤですが、路面が不安定になっても完璧です。岩だらけの峠、林道、濡れたトレイル。チューブレスレディのおかげで、長い旅で重要になってくる耐パンク性能について不安がありません。最近の1000キロ以上の冒険では一度もパンクがありませんでした。

テクノロジー	サイズ	ETRTO	FB/WB	補強材	コンパウンド	カラー	TPI	重量（g）+/-7%	型番	価格（税抜）	
チューブタイプ	700x35	35-622	WB	-	ダブルコンパウンド	ブラック	33	405	PV702595	2,800円（税抜）	
	700x38	38-622	WB	-	ダブルコンパウンド	ブラック	33	450	PV702605	2,800円（税抜）	
	700x38	38-622	WB	-	ダブルコンパウンド	ブラック/タンサイドウォール	33	450	PV702615	2,800円（税抜）	
	700x35	35-622	FB	-	ダブルコンパウンド	ブラック	66	350	PV527351	4,500円（税抜）	
	700x38	38-622	FB	-	ダブルコンパウンド	ブラック	66	375	PV527371	4,500円（税抜）	
チューブレスレディ	700x35	35-622	FB	ハードスキン	ダブルコンパウンド	ブラック	127	375	PV527361	4,800円（税抜）	
	700x38	38-622	FB	ハードスキン	ダブルコンパウンド	ブラック	127	400	PV527381	4,800円（税抜）	
	650Bx47	48-584	FB	ハードスキン	ダブルコンパウンド	ブラック/タンサイドウォール	127	490	PV702621	4,800円（税抜）	NEW !
	700x38	38-622	FB	ハードスキン	ダブルコンパウンド	ブラック/タンサイドウォール	127	400	PV529141	4,800円（税抜）	NEW !
	700x45	45-622	FB	ハードスキン	ダブルコンパウンド	ブラック	127	490	PV529261	4,800円（税抜）	NEW !

PIRANHA 2 CX

CX • GRAVEL

700 × 33

TUBELESS READY

STRENGTHS

・中央部分のノブを低く設計し効率とパフォーマンスを向上
・高性能127tpiケーシングで、軽量性、フレキシビリティ、快適性を確保。の包装は軽さ、柔軟性および慰めの組合せを可能にする。シクロクロス兼グラベル用高速タイヤ(ドライ、ウェットに対応)
・快適性と耐パンク性能を両立させたチューブレスレディバージョン

SPECIFICATIONS

COMFORT
PERFORMANCE
GRIP
DURABILITY
PUNCTURE RESISTANCE
LIGHTNESS

テクノロジー	サイズ	ETRTO	FB/WB	補強材	コンパウンド	カラー	TPI	重量（g）+/-7%	型番	価格（税抜）	
チューブレスレディ	700x33	33-622	FB	-	ダブルコンパウンド	ブラック	127	305	PV528021	4,800円（税抜）	NEW !

BLACK MAMBA CX/CX+ CX • GRAVEL

700 × 32
700 × 35
700 × 38
650B X 50

TUBETYPE

TUBELESS READY

TUBULAR

700 × 35/38　650B X 50 CX+

ADVICE FROM A PRO

ブライス・エバリー
サイクルカミネードの共同創設者

グラベルでは、ブラックマンバCXだけで充分です。まずドライな路面状況に適しています。ただ、それだけではありません。砂の路面も難なくこなしますし、路面が複雑に変化する下草の生えたコースでも効果的なのです。
ブラックマンバは、フランス南部の岩場を克服できる軽量タイヤです。たっぷりとした34ミリタイヤは長距離のグラベルでの快適性を保証してくれます。

SPECIFICATIONS

COMFORT
PERFORMANCE
GRIP
DURABILITY
PUNCTURE RESISTANCE
LIGHTNESS

STRENGTHS

- ジュリアン・アブサロンの協力によって開発されたタイヤ。トレッドデザインは、マウンテン用ブラックマンバ・タイヤのものを採用
- 軽量な高速タイヤとして攻撃的なノブ・パターン
- サイド部のノブにはレースリポスト・コンパウンドを採用して優れたグリップを発揮
- 高速なドライ路面でのシクロクロス用
- シクロクロス用チューブレスプロテクトエアマックスモデルは、快適性、転がり抵抗、耐パンク性に優れています。

テクノロジー	サイズ	ETRTO	FB/WB	補強材	コンパウンド	カラー	TPI	重量（g）+/-7%	型番	価格（税抜）	
チューブラー	700x32	32-622	-	-	ダブルコンパウンド	ブラック	127	400	BV53756	8,000円（税抜）	
チューブレスレディ	700x35	35-622	FB	ハードスキン	ダブルコンパウンド	ブラック	66	350	PV528781	5,000円（税抜）	NEW !
チューブタイプ	700x38	38-622	FB	-	ダブルコンパウンド	ブラック	127	380	PV527751	4,500円（税抜）	
チューブレスレディ	700x38	38-622	FB	-	ダブルコンパウンド	ブラック	127	450	PV527741	4,800円（税抜）	
チューブレスレディ	650Bx50	50-584	FB	-	ダブルコンパウンド	ブラック	127	490	PV528031	4,800円（税抜）	NEW !

TORO CX

CX • GRAVEL

700 × 32 / 33 / 47

STRENGTHS

- 荒れた路面でサイドからの高いノブが効果を発揮します。
- 127TPIケーシングで軽量、高い反応性、快適
- 泥の多いぬかるんだ路面でも活躍する多用途タイヤ
- シクロクロス用チューブレスプロテクトエアマックスモデルは、耐パンク性に優れ、重量を限界まで下げました。

TUBULAR

TUBELESS READY

SPECIFICATIONS

COMFORT
PERFORMANCE
GRIP
DURABILITY
PUNCTURE RESISTANCE
LIGHTNESS

用途
厳しい路面、泥道

テクノロジー	サイズ	ETRTO	FB/WB	補強材	コンパウンド	カラー	TPI	重量（g）+/-7%	型番	価格（税抜）	
チューブレスレディ	700x33	33-622	FB	-	ダブルコンパウンド	ブラック	127	390	PV528771	5000円（税抜）	NEW !
チューブラー	700x32	32-622	-	-	ダブルコンパウンド	ブラック	127	410	BV53757	8,000円（税抜）	
チューブレスレディ	700x47	47-622	FB	-	ダブルコンパウンド	ブラック	127	420	PV529022	5000円（税抜）	NEW !

MTB

CONCEPTS & TECHNOLOGIES

TUBELESS READY HARDSKIN

DESCRIPTION - 解説

パフォーマンスと耐パンク性能の向上に大きく役立ちます。気密性を高めるためにシーラントが必要となります。シーラントを使わず、通常のチューブを使う方法もあります。

BENEFITS - 利点

- パフォーマンス：チューブレステクノロジーでは低圧でのライディングが可能になり、グリップ力やパワー伝達効率の向上などタイヤのパフォーマンスが上がります。
- 快適性：チューブレスコンセプトはインナーチューブを排除し、比類のない快適性を獲得し、低圧でのライディングを可能にしました。
- 耐パンク性能：ハードスキン・ケーシングが、トレッド面とサイドウォールでの耐パンク性能を向上させます。

USE - 用途

より上級者向きモデル：クロスカントリーマラソン
・エンデューロ　・オールマウンテン　・ダウンヒル
・フリーライド

TUBELESS READY

DESCRIPTION - 解説

チューブレスレディで耐パンク性能が向上します。タイヤの気密性を保つためにシーラントを併用します。シーラントを使わず、通常のチューブを使う方法もあります。

BENEFITS - 利点

- 重量：軽量サイドウォールでインナーチューブを使わないため、タイヤ全体として非常に軽量になります。
- パフォーマンス：チューブレステクノロジーでは低圧でのライディングが可能になり、グリップ力やパワー伝達効率の向上などタイヤのパフォーマンスが上がります。
- 快適性：チューブレスコンセプトはインナーチューブを排除し、比類のない快適性を獲得し、低圧でのライディングを可能にしました。

USE - 用途

クロスカントリー
・クロスカントリーマラソン

TUBETYPE

DESCRIPTION - 解説

標準的なクリンチャーMTBタイヤ

BENEFITS - 利点

優れたコストパーフォーマンス

USE - 用途

レクリエーション
・クロスカントリー

PROTECT'AIR MAX

＊プロテクトエアマックスはラテックスベースのシーラントで、ロードとマウンテンバイク用チューブレスタイヤで使用します。2つの役割があります。1つは、チューブレスレディタイヤのケーシングをシールし気密性を高めるためです。2つ目は、タイヤ・ケーシングへの小さなダメージを修復するためです。パンク時には、内圧で自動的にシーラントが穴を埋めることでタイヤを修復します。

REINFORCEMENTS & COMPOUNDS 補強材&コンパウンド

TUBELESS READY ▼ | TUBELESS READY HARDSKIN ▼ | TUBELESS READY HARDSKIN 2x66 ▼

PUNCTURE RESISTANCE ← → PERFORMANCE

HARDSKIN

DESCRIPTION - 解説

ハードスキンは片側のビードから反対側のビードまで配置されサイドウォールやトレッド面を補強します。

BENEFITS - 利点

安全性：耐パンク性能とサイドウォールを切断から守ります。

USE - 用途

クロスカントリーマラソン
・エンデューロ　・オールマウンテン

HARDSKIN 2x66

DESCRIPTION - 解説

2重に重ねた補強材　（ケーシングが違う角度に折り返して配置）

BENEFITS - 利点

安全性：究極の耐パンク性能をそなえたマウンテンバイク用タイヤ

USE - 用途

上級者向け：エンデューロ
・ダウンヒル

		RR XC	RR END	RR E-BIKE	RR DH
タイプ		TRIPLE COMPOUND	TRIPLE COMPOUND	DOUBLE COMPOUND	DOUBLE COMPOUND
特徴	センター･コンパウンド	70 ShA / Rebond : 50%	50 ShA / Rebond : 20%	50 ShA / Rebond : 20%	40 ShA / Rebond : 20%
	サイド･コンパウンド	50 ShA / Rebond : 40%	40 ShA / Rebond : 20%	50 ShA / Rebond : 20%	40 ShA / Rebond : 20%
	構造	94 ShA	94 ShA	94 ShA	94 ShA
対応モデル		パフォーマンス･耐久性	優れたバランス	高グリップ･低変形率	柔らかいコンパウンドで 高グリップと路面追従性
TIRES CONCERNED		Python 2　Cobra Taipan　Gila　Toro	Python 2　Squale Taipan　Toro	Taipan	Squale　Gila Toro

SKELETON

XC•TRAIL

27.5 X 2.15
29 X 2.15

TUBELESS READY
RACING LAB
HARDSKIN

STRENGTHS

- 競技用XCタイヤ
- 29 x 2,15で560グラム
- 世界チャンピオンの練習用モデル

IN PRACTICE

スケルトンは、XCライダーにパフォーマンス、反応性そしてグリップをもたらします。
53ミリのセクションは大きく変形し、横方向のコンタクト面積が増えることで攻撃的なライドにチャレンジできます。
トレッドは、つねに地面をとらえ続けるように研究されました。
サイズが徐々に大きくなるサイド・ノブは安全性を確保し、ワイドリムに適合します。ハッチンソンの新しいXC用ウェポンです！

SPECIFICATIONS

PERFORMANCE
FAST ROLLING
LATERAL GRIP
MUD SHEDDING
PUNCTURE RESISTANCE
LIGHTNESS

SKELETON

SKELETON

ADVICE FROM A PRO

デビッド・ヴァレロ　MMRファクトリーレーシングチーム　世界ランキングトップ10ライダー

スケルトンは私に勝利をもたらし、ワールドカップでのレースの必需品となっています。軽量で速く、ワールドカップレベルでのレースで違いを生むのです。サイドノブは優れたグリップ性能を発揮し、絶大な信頼をおいています。これは、テクニカルなコースを自信を持って走り抜けるのに役立ちます。つまり、スケルトンは最高の信頼性をもつ高速用タイヤで、2018ワールドカップのためのNO.1チョイスです。

テクノロジー	USE	サイズ	ETRTO	FB/WB	補強材	コンパウンド	カラー	TPI	重量（g）+/-7%	型番	価格（税抜）	
チューブレスレディ	XC/TRAIL	29x2,15	53-622	FB	-	-	ブラック	127	580	PV702242	4,500円（税抜）	
	XC/TRAIL	29x2.15	53-622	FB	-	RR xc	ブラック	127	600	PV528762	6,000円（税抜）	NEW !
	XC/TRAIL	29x2.15	53-622	FB	ハードスキン	RR xc	ブラック	66	670	PV529292	7,000円（税抜）	NEW !
	XC/TRAIL	29x2.15	53-622	FB	-	RR xc	ブラック/タンサイドウォール	127	600	PV529102	6,000円（税抜）	NEW !

PYTHON 2

TUBETYPE
TUBELESS READY
HARDSKIN

IN PRACTICE

パイソン2、それは20年間、勝利を重ねてきた究極のタイヤです!
その伝説的な«スクウェア»プロファイルは、正方形のノブ構造と最適化されたコンパウンドケーシングシールで、高速での転がり性能をトップレベルに維持します。
正方形のプロフィールのおかげで、優れた横方向のグリップを持ち、加速性能に優れたレースリポスト®のコンパウンドは、バンク上やわだちから抜け出す際に理想的です。レースでは後輪に適しています。信頼できる伝説的タイヤです！

ADVICE FROM A PRO

アレクシス・シェネヴィエ　トランスヴェスビエンヌ　6度の優勝

私にとってパイソン2とは究極の汎用タイヤです。クロスカントリーやすべてのマウンテンバイクで、90%は使用しています。優秀なトラクションとブレーキ性能を持ち、私は主に後輪で使用しています。パイソン2はドライでもウェットでも最高の性能を発揮します。ハードスキンケーシングのおかげで非常に耐久性も高いです。後輪にパイソン 2、前輪にコブラを装着し、トランスヴェスビエンヌに6度の優勝を獲得することができました。信頼性をもつ高速用タイヤで、2018ワールドカップのためのNO.1チョイスです。

SPECIFICATIONS

PERFORMANCE
FAST ROLLING
LATERAL GRIP
MUD SHEDDING
PUNCTURE RESISTANCE
LIGHTNESS

COBRA

PYTHON2

テクノロジー	USE	サイズ	ETRTO	FB/WB	補強材	コンパウンド	カラー	TPI	重量（g）+/-7%	型番	価格（税抜）
チューブタイプ	XC/TRAIL	26x2,10	52-559	WB	-	-	ブラック	33	695	PV700865	3,800円（税抜）
	XC/TRAIL	26x2,10	52-559	FB	ハードスキン	-	ブラック	66	665	PV700872	5,500円（税抜）
チューブレスレディ	XC/TRAIL	26x2,10	52-559	FB	-	RR xc	ブラック	127	660	PV525182	5,800円（税抜）
	XC/TRAIL	26x2,10	52-559	FB	ハードスキン	RR xc	ブラック	66	750	PV525192	5,800円（税抜）
チューブタイプ	XC/TRAIL	27,5x2,10	52-584	WB	-	-	ブラック	33	720	PV700905	3,500円（税抜）
	XC/TRAIL	27,5x2,10	52-584	FB	ハードスキン	-	ブラック	66	690	PV700912	4,500円（税抜）
チューブレスレディ	XC/TRAIL	27,5x2,10	52-584	FB	-	RR xc	ブラック	127	700	PV525202	4,800円（税抜）
	XC/TRAIL	27,5x2,10	52-584	FB	ハードスキン	RR xc	ブラック	66	785	PV525212	5,800円（税抜）
チューブタイプ	XC/TRAIL	27,5x2,25	54-584	WB	-	-	ブラック	33	710	PV700925	3,500円（税抜）
チューブレスレディ	XC/TRAIL	27,5x2,25	54-584	FB	ハードスキン	RR xc	ブラック	66	815	PV526362	5,800円（税抜）
チューブタイプ	XC/TRAIL	29x2,10	52-622	WB	-	-	ブラック	33	770	PV700945	3,500円（税抜）
チューブタイプ	XC/TRAIL	29x2,10	52-622	FB	ハードスキン	-	ブラック	66	740	PV700952	4,500円（税抜）
チューブレスレディ	XC/TRAIL	29x2,10	52-622	FB	-	RR xc	ブラック	127	740	PV525232	4,800円（税抜）
	XC/TRAIL	29x2,10	52-622	FB	ハードスキン	RR xc	ブラック	66	830	PV525222	5,800円（税抜）
	XC/TRAIL	29x2,25	54-622	FB	-	RR xc	ブラック	127	760	PV525352	4,800円（税抜）
	XC/TRAIL	29x2,25	54-622	FB	ハードスキン	RR xc	ブラック	66	860	PV526372	5,800円（税抜）

COBRA XC•TRAIL

26 × 2.10 / 2.25　27.5 × 2.10 / 2.25
29 × 2.10 / 2.25

TUBETYPE
TUBELESS READY
HARDSKIN
RR XC

STRENGTHS

- センター部に低いノブを配置した効率のいい高速タイヤ
- 密度の高いノブの配置により効率を高めた
- 側面の深いノブがコーナーでのグリップ力を高める
- 軽い操作性、ハンドリング性能
- コブラという名称にふさわしいサイドウォールのスネークスキン・パターン
- ドライな高速コース用クロスカントリー、クロスカントリーマラソン用タイヤ

IN PRACTICE

コブラのプロフィールはタイヤをよく知るライダーを常に魅了しています:　中央部には高密度で、サイドには大きなノブを配置しています。
すごい!　この巧妙な組み合わせは、乗りやすさとパフォーマンスのバランスを最高レベルで実現しています。横方向のグリップ力のおかげでコースの変更が容易です。あらゆる状況で究極のハンドリング性能を持つ軽量タイヤなのです。ドライでもウェットでも、軽量性と丈夫さ、そしてグリップ力はあなたを納得させます。XCや長距離のオフロードのレースで、前輪に採用する場合が多いです。

SPECIFICATIONS

PERFORMANCE
FAST ROLLING
LATERAL GRIP
MUD SHEDDING
PUNCTURE RESISTANCE
LIGHTNESS

COBRA

PYTHON2

テクノロジー	USE	サイズ	ETRTO	FB/WB	補強材	コンパウンド	カラー	TPI	重量（g）+/-7%	型番	価格（税抜）
チューブタイプ	XC/TRAIL	27,5x2,10	52-584	FB	-	-	ブラック	66	580	PV699962	5,000円（税抜）
チューブレスレディ	XC/TRAIL	27,5x2,10	52-584	FB	-	-	ブラック	127	590	PV701812	4,500円（税抜）
チューブレスレディ	XC/TRAIL	27,5x2,25	54-584	FB	ハードスキン	RR xc	ブラック	127	640	PV524132	7,000円（税抜）
チューブタイプ	XC/TRAIL	29x2,10	52-622	FB	-	-	ブラック	66	600	PV699992	5,000円（税抜）
チューブレスレディ	XC/TRAIL	29x2,10	52-622	FB	-	-	ブラック	127	650	PV701822	4,500円（税抜）
チューブタイプ	XC/TRAIL	29x2,25	54-622	FB	-	-	ブラック	66	630	PV700012	5,000円（税抜）

TORO

XC•TRAIL

TUBETYPE
TUBELESS READY
HARDSKIN
RR XC
SIDESKIN

STRENGTHS

ハッチンソンの象徴的なタイヤであるトロは、すべてのタフな地形で高いノブを有効に活かすことができるように設計されました。それはウェット、泥、岩場等の地形で非常に有効です。
トレッドでは、ノブは最高のパフォーマンスを発揮しながらも、泥の排出を容易にするために低く設計されています。ノブの配置は熟慮され、厳しいコースでのホールディング性能と耐久性を発揮しつづけるように設計されています。
優れたコントロール性能、快適性と高い技術力を発揮します。

SPECIFICATIONS

PERFORMANCE
FAST ROLLING
LATERAL GRIP
MUD SHEDDING
PUNCTURE RESISTANCE
LIGHTNESS

ADVICE FROM A PRO

ジョシュア・デュバウ
U23欧州チャンピオン2018　XCワールドカップ総合2位

トロはエクストリームタイヤです!　私は非常に悪い路面、泥、雨が降っているときに使用しています。2.25セクションは、サイドのグリップ力とタイヤの最適な変形を可能にしてくれます。スタッド間のスペースは泥詰まりを完璧に回避します。

TUBETYPE　HARDSKIN
TUBELESS READY　RR XC
SIDESKIN

24 X 2.00
26 X 2.15 / 2.25
27.5 × 2.10 / 2.25
29 X 2.10 / 2.25

テクノロジー	USE	サイズ	ETRTO	FB/WB	補強材	コンパウンド	カラー	TPI	重量（g）+/-7%	型番	価格（税抜）
チューブタイプ	LOISIR	24x2,00	50-507	WB	-	-	ブラック	33	560	PV702695	3,800円（税抜）
チューブレスレディ	XC/TRAIL	26x2,25	54-559	FB	ハードスキン	RR xc	ブラック	66	710	PV526482	7,000円（税抜）
チューブタイプ	XC/TRAIL	26x2,25	54-559	FB	-	-	ブラック	66	655	PV700722	5,000円（税抜）
チューブタイプ	XC/TRAIL	26x2,15	51-559	WB	-	-	ブラック	66	625	PV697925	3,800円（税抜）
チューブタイプ	XC/TRAIL	26x2,15	51-559	FB	ハードスキン	-	ブラック	66	620	PV701092	5,500円（税抜）
チューブタイプ	XC/TRAIL	27,5x2,10	52-584	WB	-	-	ブラック	33	740	PV701145	3,800円（税抜）
チューブタイプ	XC/TRAIL	27,5x2,10	52-584	FB	ハードスキン	-	ブラック	66	710	PV701152	5,500円（税抜）
チューブレスレディ	XC/TRAIL	27,5x2,10	52-584	FB	-	RR xc	ブラック	127	720	PV525472	5,500円（税抜）
チューブレスレディ	XC/TRAIL	27,5x2,10	52-584	FB	ハードスキン	RR xc	ブラック	66	810	PV525482	7,000円（税抜）
チューブレスレディ	XC/TRAIL	27,5x2,25	54-584	FB	ハードスキン	RR xc	ブラック	66	855	PV526492	7,000円（税抜）
チューブタイプ	XC/TRAIL	27,5x2,25	54-584	FB	-	-	ブラック	66	700	PV700762	5,000円（税抜）
チューブレスレディ E-BIKE	E-BIKE	27,5x2,35	57-584	FB	ハードスキン 2x66	RR e-Bike	ブラック	2x66	1080	PV527292	7,000円（税抜）
チューブレスレディ	GRAVITY	27,5x2,35	57-584	FB	ハードスキン	RR end	ブラック	66	970	PV528532	7,000円（税抜）
チューブタイプ	XC/TRAIL	29x2,10	52-622	FB	ハードスキン	-	ブラック	66	710	PV701472	5,500円（税抜）
チューブレスレディ	XC/TRAIL	29x2,10	52-622	FB	-	RR xc	ブラック	127	680	PV526182	5,800円（税抜）
チューブレスレディ	XC/TRAIL	29x2,10	52-622	FB	ハードスキン	RR xc	ブラック	66	705	PV526192	7,000円（税抜）
チューブレスレディ	XC/TRAIL	29x2,25	54-622	FB	ハードスキン	RR xc	ブラック	66	900	PV526502	7,000円（税抜）
チューブレスレディ E-BIKE	E-BIKE	29x2,35	57-622	FB	ハードスキン 2x66	RR e-Bike	ブラック	2x66	1270	PV527302	7,500円（税抜）
チューブレスレディ	GRAVITY	29x2,35	57-622	FB	ハードスキン	RR end	ブラック	66	1000	PV528542	7,000円（税抜）

MTB

TAIPAN

XC•TRAIL

IN PRACTICE

多目的タイヤ。タイパンは性能、軽量性、グリップ力、等の絶対に必要な要素を兼ね備えています。どんな条件下でも、あらゆる路面状況に対応できます。
そのラウンドプロファイルは多くのライダーに感銘を与えます。さらに、グリップ力と横方向の変形を最適化するために、サイドのノブの大きさが計算されています。多くの路面やウェットにも対応する必要のある最高レベルのXCおよびTRAILレーサーによって使用されています。

SPECIFICATIONS

PERFORMANCE
FAST ROLLING
LATERAL GRIP
MUD SHEDDING
PUNCTURE RESISTANCE
LIGHTNESS

TUBETYPE
TUBELESS READY
HARDSKIN
RR XC

26 × 2.10 / 2.25
27.5 × 2.10 / 2.25
29 × 2.10 / 2.25

TAIPAN

PYTHON2

ADVICE FROM A PRO

ジャン=ポール・ステファン　XCマスター世界チャンピオンに何度も輝く

友人がどのタイヤを使えばいいかと聞かれたら、いつもタイパンのセットをお勧めします。どのようなライドにも対応し、すぐれた乗り味が保証できるのです・・・そして、コンパウンドはすぐれた耐久性を持ち、1シーズン使えるのです！

テクノロジー	USE	サイズ	ETRTO	FB/WB	補強材	コンパウンド	カラー	TPI	重量（g）+/-7%	型番	価格（税抜）
チューブタイプ	XC/TRAIL	26x2,10	52-559	WB	-	-	ブラック	33	695	PV700995	3,800円（税抜）
	XC/TRAIL	26x2,10	52-559	FB	ハードスキン	-	ブラック	66	665	PV701002	5,500円（税抜）
チューブレスレディ	XC/TRAIL	26x2,10	52-559	FB	-	RR xc	ブラック	127	546	PV525372	5,800円（税抜）
	XC/TRAIL	26x2,10	52-559	FB	ハードスキン	RR xc	ブラック	66	620	PV525382	7,000円（税抜）
	XC/TRAIL	26x2,25	54-559	FB	-	RR xc	ブラック	127	615	PV525392	5,800円（税抜）
	XC/TRAIL	26x2,25	54-559	FB	ハードスキン	RR xc	ブラック	66	650	PV526402	7,000円（税抜）
チューブタイプ	XC/TRAIL	27,5x2,10	52-584	WB	-	-	ブラック	33	720	PV701015	3,800円（税抜）
	XC/TRAIL	27,5x2,10	52-584	FB	ハードスキン	-	ブラック	66	690	PV701022	5,500円（税抜）
チューブレスレディ	XC/TRAIL	27,5x2,10	52-584	FB	-	RR xc	ブラック	127	580	PV524662	5,800円（税抜）
	XC/TRAIL	27,5x2,10	52-584	FB	ハードスキン	RR xc	ブラック	66	666	PV524672	7,000円（税抜）
チューブタイプ	XC/TRAIL	27,5x2,25	54-584	WB	-	-	ブラック	33	710	PV701035	3,800円（税抜）
チューブレスレディ	XC/TRAIL	27,5x2,25	54-584	FB	-	RR xc	ブラック	127	640	PV525412	5,800円（税抜）
	XC/TRAIL	27,5x2,25	54-584	FB	ハードスキン	RR xc	ブラック	66	730	PV526412	7,000円（税抜）
	GRAVITY	27,5x2,35	57-584	FB	ハードスキン	RR end	ブラック	66	815	PV526422	7,000円（税抜）
チューブレスレディ E-BIKE	E-BIKE	27,5x2,35	57-584	FB	ハードスキン 2x66	RR e-Bike	ブラック	2x66	980	PV526442	7,500円（税抜）
チューブタイプ	XC/TRAIL	29x2,10	52-622	WB	-	-	ブラック	33	770	PV701055	3,800円（税抜）
	XC/TRAIL	29x2,10	52-622	FB	ハードスキン	-	ブラック	66	740	PV701062	5,500円（税抜）
チューブレスレディ	XC/TRAIL	29x2,10	52-622	FB	-	RR xc	ブラック	127	608	PV524882	5,800円（税抜）
	XC/TRAIL	29x2,10	52-622	FB	ハードスキン	RR xc	ブラック	66	697	PV524892	7,000円（税抜）
	XC/TRAIL	29x2,25	54-622	FB	-	RR xc	ブラック	127	685	PV525432	5,800円（税抜）
	XC/TRAIL	29x2,25	54-622	FB	ハードスキン	RR xc	ブラック	66	770	PV526532	7,000円（税抜）
	GRAVITY	29x2,35	57-622	FB	ハードスキン	RR end	ブラック	66	870	PV526452	7,000円（税抜）
チューブレスレディ E-BIKE	E-BIKE	29x2,35	57-622	FB	ハードスキン 2x66	RR e-Bike	ブラック	2x66	1045	PV526472	7,500円（税抜）
チューブレスレディ ECO	XC/TRAIL	26x2,10	52-559	FB		-	ブラック	127	620	PV702702	4,800円（税抜）
	XC/TRAIL	27,5x2,10	52-584	FB		-	ブラック	127	715	PV702712	4,800円（税抜）
	XC/TRAIL	29x2,10	52-622	FB	-	-	ブラック	127	660	PV702722	4,800円（税抜）

GILA XC·TRAIL

TUBELESS READY

STRENGTHS

・あらゆる路面でグリップとパフォーマンスを保障するために設計されたノブ
・性能は実証済みのコンパウンド
・コストパフォーマンスの高いチューブレスレディモデル!
・前モデル、クーガーに触発されたプロファイル

IN PRACTICE

ジラはノブおよび溝に特徴をもたせ、地面との接触面を増やし、ノブを有効活用できるように設計されています。
ウェットな地面では、正方形のプロフィールがコントロールを容易に、ノブの設計が泥はけ性を向上させます。
レーシング志向の方は、ブレーキング力を高めるために前輪に反対方向に装着してください。重量は700g未満で、複雑な路面でのXCマラソン/ローリングトレイルのために設計されています。

SPECIFICATIONS

PERFORMANCE
FAST ROLLING
LATERAL GRIP
MUD SHEDDING
PUNCTURE RESISTANCE
LIGHTNESS

26 × 2.10
27.5 × 2.10 / 2.25
29 × 2.10 / 2.25

テクノロジー	USE	サイズ	ETRTO	FB/WB	補強材	コンパウンド	カラー	TPI	重量（g）+/-7%	型番	価格（税抜）
チューブレスレディ	XC/TRAIL	26x2,10	52-559	FB	-	-	ブラック	127	620	PV701322	4,500円（税抜）
	XC/TRAIL	27,5x2,10	52-584	FB	-	-	ブラック	127	715	PV701782	4,500円（税抜）
	XC/TRAIL	27,5x2,25	54-584	FB	-	-	ブラック	127	770	PV701342	4,500円（税抜）
	XC/TRAIL	29x2,10	52-622	FB	-	-	ブラック	127	660	PV701352	4,500円（税抜）
	XC/TRAIL	29x2,25	54-622	FB	-	-	ブラック	127	690	PV701792	4,500円（税抜）

ROCK II

26 X 2.00
27.5 × 2.00
29 × 2.00

STRENGTHS

・タイヤサイドのノブがコーナリング時のグリップ力を高めます。
・ドライでも、ルーズな路面にも対応します。
・ジュニア・モデルがあります。
・リクリエーション用途に

用途
サイクリング

SPECIFICATIONS

PERFORMANCE
FAST ROLLING
LATERAL GRIP
MUD SHEDDING
PUNCTURE RESISTANCE
LIGHTNESS

テクノロジー	USE	サイズ	ETRTO	FB/WB	補強材	コンパウンド	カラー	TPI	重量（g）+/-7%	型番	価格（税抜）
チューブタイプ	LOISIR	26x2,00	50-559	WB	-	-	ブラック	33	760	PV701835	2,500円（税抜）
	LOISIR	27,5x2,00	50-584	WB	-	-	ブラック	33	955	PV701845	2,500円（税抜）
	LOISIR	29x2,00	50-622	WB	-	-	ブラック	33	900	PV701855	2,500円（税抜）

IGUANA

STRENGTHS

・優れたスポーツMTBタイヤ。
・背の低いセンターノブがグリップとスムースな転がりを生み出します。
・ユニークなノブ形状
・万能でコストパフォーマンスの高いタイヤ。

用途
サイクリング

SPECIFICATIONS

PERFORMANCE
FAST ROLLING
LATERAL GRIP
MUD SHEDDING
PUNCTURE RESISTANCE
LIGHTNESS

テクノロジー	USE	サイズ	ETRTO	FB/WB	補強材	コンパウンド	カラー	TPI	重量（g）+/-7%	型番	価格（税抜）
チューブタイプ	LOISIR	26x2,00	50-559	FB	-	-	ブラック	33	595	PV697912	4,500円（税抜）

CAMELEON

STRENGTHS

・様々な路面でマルチに活躍するタイヤ。
・非常に耐久性が高く、弾力のあるコンパウンドを使用。
・レジャースポーツとして楽しむライダーのためのタイヤ。

用途
サイクリング

SPECIFICATIONS

PERFORMANCE
FAST ROLLING
LATERAL GRIP
MUD SHEDDING
PUNCTURE RESISTANCE
LIGHTNESS

テクノロジー	USE	サイズ	ETRTO	FB/WB	補強材	コンパウンド	カラー	TPI	重量（g）+/-7%	型番	価格（税抜）
チューブタイプ	LOISIR	26x1,95	50-559	WB	-	-	ブラック	33	900	PV698615	2,800円（税抜）
	LOISIR	27,5x2,00	50-584	WB	-	-	ブラック	33	940	PV700535	2,500円（税抜）
	LOISIR	29x2,00	50-622	WB	-	-	ブラック	33	1050	PV70144	2,800円（税抜）

URBAN TOUR+

eBIKE COMPATIBLE

STRENGTHS

・33TPIのケーシング
・グリップと安定した走行に適した革新的なデザイン。
・溝のあるトレッドパターンで雨の日も安心。
・1mm（プロテクトエア）と5mm（プロテクトエア+）の高耐久性タイヤを2種類用意。
・タイヤサイドには、夜に側面からの光に反射するリフレクタを装備。
・街中を走るには最適なセミスリックのパターン

※このアーバンツアータイヤは、パリのベリブのようなヨーロッパの都市型レンタサイクルに多く採用されています。

SPECIFICATIONS

COMFORT
PERFORMANCE
GRIP
DURABILITY
PUNCTURE RESISTANCE
LIGHTNESS

TUBETYPE
PROTECT'AIR
Refl3x
PROTECT'AIR +

テクノロジー	サイズ	ETRTO	FB/WB	補強材	コンパウンド	カラー	TPI	重量（g）+/-7%	型番	価格（税抜）
チューブタイプ / リフレックス	26x1,50	37-559	WB	Protect'Air+	-	ブラック	66	700	PV698875	4,500円（税抜）
	26x1,75	47-559	WB	Protect'Air+	-	ブラック	66	815	PV701365	4,500円（税抜）
	700x35	35-662	WB	Protect'Air+	-	ブラック	66	770	PV698885	4,500円（税抜）
	700x32	32-622	WB	Protect'Air	-	ブラック	33	590	PV700635	3,000円（税抜）
	700x37	37-622	WB	Protect'Air	-	ブラック	33	710	PV700655	3,000円（税抜）
	700x47	47-622	WB	Protect'Air	-	ブラック	33	920	PV700675	3,000円（税抜）

GOTHAM

STRENGTHS

・セミスリックパターンのクールなデザイン
・街中で走るためには最適なパターン。快適、スタイリッシュ、転がり抵抗の低いオリジナルの設計。
・溝のあるトレッドパターンで雨の日も安心。
・プロテクトエアで強化され、パンクやカットに強い
・ポタリングやシティライドのために設計されたタイヤ

TUBETYPE
PROTECT'AIR
Refl3x
PROTECT'AIR +

26 × 1.70
700 × 32 / 37 / 50

SPECIFICATIONS

COMFORT
PERFORMANCE
GRIP
DURABILITY
PUNCTURE RESISTANCE
LIGHTNESS

テクノロジー	サイズ	ETRTO	FB/WB	補強材	コンパウンド	カラー	TPI	重量（g）+/-7%	型番	価格（税抜）
チューブタイプ / リフレックス	26x1,70	44-559	WB	Protect'Air	-	ブラック	66	670	PV699465	3,000円（税抜）
	26x1,70	44-559	WB	Protect'Air+	-	ブラック	66	780	PV699475	3,000円（税抜）
E-BIKE / リフレックス	26x1,70	44-559	WB	Protect'Air	ダブルコンパウンド	ブラック	66	670	PV699525	3,500円（税抜）
プロテクトエア/ リフレックス	700x50	50-622	WB	Protect'Air	-	ブラック	33	970	PV702185	3,500円（税抜）
	700x50	50-622	WB	Protect'Air	-	アイボリー	33	970	PV702195	3,500円（税抜）
	700x50	50-622	WB	Protect'Air	-	ブラウン	33	970	PV702205	3,500円（税抜）
チューブタイプ / リフレックス	700x32	32-622	WB	Protect'Air	-	ブラック	66	580	PV699495	3,000円（税抜）
プロテクトエア/ リフレックス	700x37	37-622	WB	Protect'Air	-	ブラック	66	660	PV699515	3,500円（税抜）
E-BIKE / リフレックス	700x37	37-622	WB	Protect'Air	ダブルコンパウンド	ブラック	66	660	PV699535	3,500円（税抜）

CITY

TOP SLICK 2

STRENGTHS

・速く走るために理想的なスリックタイヤ
・パンクの危険性を最小限にする意味で強化されたタイヤ
・MTBをトレーニング用にロードバイクへ改造するときに最適なタイヤ
・街をスポーティに乗るのに最適なタイヤ

TUBETYPE

Refl2x

PROTECT'AIR

SPECIFICATIONS

COMFORT
PERFORMANCE
GRIP
DURABILITY
PUNCTURE RESISTANCE
LIGHTNESS

26 × 1.20 / 1.50
27.5 × 1.75
700 × 32

テクノロジー	サイズ	ETRTO	FB/WB	補強材	コンパウンド	カラー	TPI	重量（g）+/-7%	型番	価格（税抜）
チューブタイプ	26x1,20	31-559	WB	-	-	ブラック	33	440	PV696005	3,500円（税抜）
	26x1,50	40-559	WB	Protect'Air	-	ブラック	33	465	PV696105	3,500円（税抜）
チューブタイプ / リフレックス	27,5x1,75	47-584	WB	-	-	ブラック	33	450	PV702255	3,000円（税抜）
	700x37	37-622	WB	Protect'Air	-	ブラック	33	690	PV701375	3,500円（税抜）

ACROBAT

STRENGTHS

・走る場所や路面を選ばない、万能なタイヤ
・タイヤの中のプロテクトエアのおかげでパンクの心配なく使えます
・様々な種類が用意
・特に乾いた路面で、舗装道や山道にも使えます。
・ユーラシア大陸横断ライドでも使われ、特に問題がありませんでした。

TUBETYPE **PROTECT'AIR**

26 × 1.35 / 1.95
27,5 × 1,7
700 × 28 / 32 / 37

SPECIFICATIONS

COMFORT
PERFORMANCE
GRIP
DURABILITY
PUNCTURE RESISTANCE
LIGHTNESS

テクノロジー	サイズ	ETRTO	FB/WB	補強材	コンパウンド	カラー	TPI	重量（g）+/-7%	型番	価格（税抜）
チューブタイプ	26x1,35	35-559	WB	Protect'Air	-	ブラック	33	580	PV692915	3,000円（税抜）
	26x1,95	50-559	WB	Protect'Air	-	ブラック	33	840	PV692935	3,000円（税抜）
	27,5x1,70	44-584	WB	Protect'Air	-	ブラック	33	660	PV702785	3,000円（税抜）
	700x32	32-622	WB	Protect'Air	-	ブラック	33	650	PV693875	3,000円（税抜）
	700x37	37-622	WB	Protect'Air	-	ブラック	33	660	PV693355	3,000円（税抜）

GT

ヴィンテージバイクにクリーム色のタイヤサイド

COMFORT
PERFORMANCE
GRIP
DURABILITY
PUNCTURE RESISTANCE
LIGHTNESS

用途
シティライド、
サイクリング

URBAN

レトロ・シティバイクに

COMFORT
PERFORMANCE
GRIP
DURABILITY
PUNCTURE RESISTANCE
LIGHTNESS

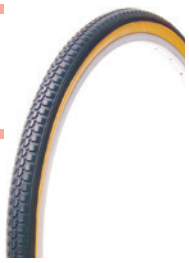

用途
シティライド、
サイクリング

BITUM

全天候型パターン

COMFORT
PERFORMANCE
GRIP
DURABILITY
PUNCTURE RESISTANCE
LIGHTNESS

用途
シティライド、
サイクリング

	テクノロジー	サイズ	ETRTO	FB/WB	補強材	コンパウンド	カラー	TPI	重量（g）+/-7%	型番	価格（税抜）
GT	チューブタイプ	700x28	28-622	WB	-	-	ブラック/タン サイドウォール	33	550	PV693215	2,800円（税抜）
URBAN	チューブタイプ	26x1,375	37-559	WB	-	-	ブラック/タン サイドウォール	33	580	PV692235	2,500円（税抜）
		650x1/2 B	44-584	WB	-	-	ブラック/タン サイドウォール	33	650	PV692275	2,500円（税抜）
		650x35B	40-584	WB	-	-	ブラック/タン サイドウォール	33	600	PV692245	2,500円（税抜）
BITUM	チューブタイプ	700x35	35-622	WB	-	-	ブラック	33	560	PV692345	1,800円（税抜）
		700x38	38-622	WB	-	-	ブラック/タン サイドウォール	33	580	PV692765	1,800円（税抜）

ACCESSORIES

リペアキット・ロードチューブレス用

用途	ロード/MTB	型番	価格(税抜)
パンク修理キット	ロード	AD60033	1,000円(税抜)

リペアキット・MTBチューブレス用

用途	ロード/MTB	型番	価格(税抜)
パンク修理キット	MTB	AD59810	1,000円(税抜)

ファストエア TL/TT

用途	ロード/MTB	型番	価格(税抜)
パンク修理キット	ロード/MTB	AD60197	1,500円(税抜)

プロテクトエア マックス

用途	容量	ロード/MTB	型番	価格(税抜)
パンク防止剤	120ml	ロード/MTB	AD60129	1,500円(税抜)
	1ℓ	ロード/MTB	AD60217	6,000円(税抜)
	5ℓ	ロード/MTB	AD60130	16,000円(税抜)

スティックエア(チューブレス用タイヤレバー)

用途	ロード/MTB	型番	価格(税抜)
タイヤレバー	ロード/MTB	AD59937	1,500円(税抜)

チューブラー用リムセメント

容量	ロード/MTB	型番	価格(税抜)
25gチューブ入り	ロード	AD60196	400円(税抜)
350g 容器入り	ロード	AD60175	5,400円(税抜)

リムテープ(×2)

サイズ	種類	ロード/MTB	型番	価格(税抜)
700×18	ポリポロピレン	ロード	FV582132	800円(税抜)
650x16	ポリポロピレン	ロード	FV582152	800円(税抜)
26x16	ポリポロピレン	ロード/MTB	FV582162	800円(税抜)
26x20	ポリポロピレン	MTB	FV582172	800円(税抜)
27.5x20	ポリポロピレン	MTB	FV582192	800円(税抜)

チューブレス コンバージョンキット

ロード/MTB	型番	価格(税抜)
MTB 26 "	AD60205	8,500円(税抜)
MTB 27.5 "	AD60216	8,500円(税抜)
MTB 29 "	AD60212	8,500円(税抜)

バルブ エクステンション 2本組み(30㎜)

ロード/MTB	型番	価格(税抜)
ロード/MTB	AD59801	600円(税抜)

チューブレス バルブ 2本セット

ロード/MTB	型番	価格(税抜)
ロード/MTB	AD60207	2,000円(税抜)

CO_2ボンベ

商品名	ロード/MTB	型番	価格(税抜)
CO2ボンベセット(アダプタ+ボンベ2本)	ロード/MTB	AD60222	4,000円(税抜)
CO2ボンベ(2本セット)	ロード/MTB	AD60223	1,600円(税抜)

AIR LIGHT

0.7mmの高品質ブチルゴムで作られ、最適な空気圧を長時間維持できます。
エアライトチューブは、特に最軽量かつ高性能なチューブが必要な競技者のためのチューブです。

用途	サイズ	タイプ	バルブ	バルブ長	重量	型番	価格(税抜)
ロード	650x20 to 25	エアライト	仏式	60 mm	79g	CV654561	1,100円(税抜)
ロード			仏式	48 mm	80g	CV656891	1,000円(税抜)
ロード	700x20 to 25		仏式	60 mm	87g	CV654161	1,000円(税抜)
ロード			仏式	48 mm	84g	CV656901	1,000円(税抜)
MTB	26x1.00 to 1.25	エアライト	仏式	48 mm	86g	CV656951	1,100円(税抜)
MTB	26x1.70 to 2.10		仏式	48 mm	142g	CV656961	1,100円(税抜)

PROTECT'AIR

0.9mm厚のインナーチューブです。チューブに穴があいても、1mmほどの穴なら、中のパンク修復液が自動的に穴をふさいでくれます。
耐パンク性能に優れたチューブが必要なサイクリストのためのチューブです。

用途	サイズ	タイプ	バルブ	バルブ長	重量	型番	価格(税抜)
ロード	700x20 to 25 (x2)	プロテクトエア	仏式	48 mm	113g	CV656941	2,500円(税抜)
MTB	26x1.70 to 2.35	プロテクトエア	仏式	48 mm	238g	CV657041	1,300円(税抜)
MTB	26x2.30 to 2.85		米式	35 mm	280g	CV654101	1,500円(税抜)
MTB	27.5x1.70 to 2.35		仏式	48 mm	235g	CV657511	1,300円(税抜)
MTB			米式	35 mm	235g	CV657521	1,500円(税抜)
MTB	29x1.90 to 2.35		仏式	48 mm	261g	CV657541	1,300円(税抜)
Urban / Touring	700 x 28 to 35	プロテクトエア	仏式	48 mm	208g	CV657101	1,500円(税抜)
Urban / Touring	700 x 37 to 47		仏式	48 mm	208g	CV657151	1,500円(税抜)

STANDARD

0.9mm厚のインナーチューブです。重量と耐久性のバランスに優れた標準的なチューブです。

用途	サイズ	タイプ	バルブ	バルブ長	重量	型番	価格(税抜)
ロード	650 x 20 to 25	スタンダード	仏式	48mm	90g	CV656911	800円(税抜)
ロード	700 x 20 to 25		仏式	48mm	90g	CV656621	800円(税抜)
ロード	700 x 20 to 25		仏式	60mm	95g	CV656631	800円(税抜)
ロード	700 x 20 to 25		仏式	80mm	100g	CV657571	980円(税抜)
MTB	14 x 1,75 to 2,35	スタンダード	仏式	32mm	96g	CV657561	800円(税抜)
MTB	26 x 1.00 to 1.25		仏式	48mm	98g	CV656971	900円(税抜)
MTB	26 x 1.30 to 1.65		仏式	48mm	150g	CV656991	800円(税抜)
MTB	26 x 1.70 to 2.35		仏式	48mm	173g	CV657011	800円(税抜)
MTB	26 x 2.30 to 2.85		仏式	48mm	208g	CV657021	900円(税抜)
MTB	27,5x 1.70 to 2.35		仏式	48mm	173g	CV657311	900円(税抜)
MTB	29 x 1.90 to 2.35		仏式	48mm	183g	CV657471	800円(税抜)
MTB	26 x 1.00 to 1.25		米式	48mm	98g	CV654031	800円(税抜)
MTB	26 x 1.30 to 1.65		米式	48mm	150g	CV656981	800円(税抜)
MTB	26 x 1.70 to 2.35		米式	48mm	173g	CV657001	800円(税抜)
MTB	27,5 x 2.30 to 2.85		米式	48mm	205g	CV657321	800円(税抜)
MTB	29 x 1.90 to 2.35		米式	48mm	183g	CV657501	800円(税抜)
シティトレッキング	700 x 28 to 35	スタンダード	仏式	48mm	144g	CV657071	800円(税抜)
シティトレッキング	700 x 37 to 47		仏式	48mm	168g	CV657081	800円(税抜)
シティトレッキング	650 x 28 to 42		仏式	48mm	163g	CV657091	800円(税抜)
シティトレッキング	700 x 28 to 35		米式	32mm	159g	CV654191	800円(税抜)
シティトレッキング	700 x 37 to 47		米式	32mm	168g	CV654221	800円(税抜)

SPECIAL

特徴的なインナーチューブです。コストパフォーマンスを重視したもの、4mm厚の高耐久性チューブなどもあります。

用途	サイズ	タイプ	バルブ	バルブ長	重量	型番	価格(税抜)
ロード	700×18-25	ロー プライス	仏式	48mm	100g	CV657131	900円(税抜)
ロード	700×20-25	ロー プライス(2本セット)	仏式	48mm	-	CV657191	900円(税抜)
ロード	700×28-35	ロー プライス(2本セット)	仏式	48mm	-	CV65764	1,000円(税抜)
MTB	26x1.50 to 2.10	Thick (4 mm)	米式	48 mm	735g	CV656881	1,800円(税抜)
シティトレッキング	700×28/35	ロー プライス(2本セット)	仏式	48mm	-	CV657181	900円(税抜)
シティトレッキング	700×28-35	ロー プライス	仏式	48mm	138g	CV657141	900円(税抜)

ライダーの体重別　空気圧の目安

ROAD　ロード

クリンチャー		ロードチューブレス	
< 60kg / 130lb	6 bars / 87 psi	< 60kg / 130lb	5.5 bars / 80 psi
60-75kg / 140-175lb	7.5 bars / 94-108 psi	60-75kg / 140-175lb	6-7 bars / 87-101 psi
> 80kg / 175lb	8-8.5 bars / 116-123 psi	> 80kg / 175lb	7.5 bars / 108 psi

MTB　マウンテンバイク

クリンチャー		チューブレス	
< 60kg / 130lb	2-2.2 bars / 29-32 psi	< 60kg / 130lb	1.8 bars / 26 psi
60-75kg / 140-175lb	2.4-2.6 bars / 35-38 psi	60-75kg / 140-175lb	2-2.1 bars / 29-30.5 psi
> 80kg / 175lb	2.8-3 bars / 41-43.5 psi	> 80kg / 175lb	2.3 bars / 33 psi

CITY-TREKKING　シティートレッキング

クリンチャー	
< 60kg / 130lb	2-2.2 bars / 29-32 psi
60-75kg / 140-175lb	2.4-2.6 bars / 35-38 psi
> 80kg / 175lb	2.8-3 bars / 41-43.5 psi

GAERNE

MADE IN ITALY

自転車競技は、情熱と不屈の精神が試されるスポーツです。練習に身をささげ、究極の喜びを得るのです。ガエルネは、圧倒的に高性能なプロ選手向けのサイクルシューズを製造するという信念を貫いているのです。
最先端の技術と気が遠くなるような素材の選択、未来的なデザイン、そして我社の靴職人たちからのフィードバック。何十年にも及ぶ経験が各工程を仕上げ、全工程に職人の魂を注入します。熟練の技と靴づくりの秘密が合わさってガエルネシューズを真に高級な製品に仕上げています。すべてのガエルネシューズは自転車文化のメッカ、イタリア・ベネト地方で生産されています。

TARSAL SUPPORT SYSTEM

TSS（ターサル・サポート・システム）という足根骨を支えることでシューズ内での足の位置取りを最善に保ち、その結果、効率的な円運動を可能にするペダリング・サポート機構です。

DUAL FCS DUAL FITTING CLOSURE SYSTEM

微細な調整を可能にするBOA IP-1を2つ、そしてそのリールそれぞれに4つのガイドを配置するのがデュアル・FCS・フィティング・クロージャー・システムです。精度の高い、早くてそれぞれのサイクリストにぴったりのクロージャー・システムが可能となり、シューズの前面に渡って特定の箇所にストレスがかかることがなくなりました。

EPS COMFORT INSOLE

快適性とペダリング効率を高めるために足根骨エリアを支えるインソールです。通気孔を設けることで、シューズ内の湿気を細かく調整します

AIR VENTILATION SYSTEM

メッシュ素材などを使うとシューズの縫い目が多くなり、シューズの快適な履き心地が損なわれます。ガエルネシューズは、快適性を最優先に考え、シューズの縫製を最小限に抑えました。通気性のためには、シューズのアッパー素材全体にレーザーを使った通気孔を設けました。

GUARANTEED TO KEEP YOU DRY GORE-TEX PRODUCTS

ゴアテックスを使用してシューズの防水性能と通気性が向上しました。

HEELCUP

ガエルネの新型ヒールカップです。後部に空気穴を設け、シューズ内の熱気を排気します。反射素材も採用しており、安全です。

COMFORT FIT TONGUE

シューズのベロは、人間工学に基づいた立体形状で、適度なクッション性と通気性に優れた設計で作られています。

TRANSPIRANT INSOLE

本革で作られた、人間工学的な立体構造のインソールです。通気性、吸水性、グリップなどの絶妙なバランスは、人工の合成素材と比較しても優れています。

HIGH COMFORT INSOLE

ハイ・コンフォート・インソールは超軽量で快適性、通気性を保ち、交換可能です。

2D MICRO ADJUSTABLE ALUMINIUM BUCKLE

さらに進化したラチェットバックルです。レバーの形状が見直され、アルミ製で、表面の仕上げの違いで2種類が用意されています。

boa Dialed In For Life™ GUARANTEE

BOA（ボア）システムで生涯保証
ボアではリールとレースに対して生涯保証をしています。

MADE IN ITALY

WEIGHT (SIZE 43) **283** gr

STIFFNESS 6 7 8 9 10 11 **12**

CARBON

G_STILO

BOA IP1 CLOSURE SYSTEM

GUARANTEE

DUAL FITTING CLOSURE SYSTEM

TARSAL SUPPORT SYSTEM

TRASPIRANT INSOLE

STABILIZED HEEL CUP

AIR VENTILATION SYSTEM

COMFORT FIT TONGUE

CARBON G.STILO BLUE

12

3621-003 54,000円 (税抜)

				25	25.5	26
26.5	27	27.5	28	28.5	29	

GAERNE EPS LIGHT WEIGHT FULL CARBON SOLE 12.0

CARBON G.STILO BLACK

12

3621-001 54,000円 (税抜)

				25	25.5	26
26.5	27	27.5	28	28.5	29	

GAERNE EPS LIGHT WEIGHT FULL CARBON SOLE 12.0

CARBON G.STILO ORANGE

12

3621-008 54,000円 (税抜)

				25	25.5	26
26.5	27	27.5	28	28.5	29	

GAERNE EPS LIGHT WEIGHT FULL CARBON SOLE 12.0

CARBON G.STILO WHITE

12

3621-004 54,000円 (税抜)

				25	25.5	26
26.5	27	27.5	28	28.5	29	

GAERNE EPS LIGHT WEIGHT FULL CARBON SOLE 12.0

MADE IN ITALY

WEIGHT (SIZE 43) **290 gr**

STIFFNESS 6 7 8 9 10 11 **12**

CARBON

G_CHRONO

BOA IP1 CLOSURE SYSTEM

GUARANTEE

TARSAL SUPPORT SYSTEM

TRASPIRANT INSOLE

INTEGRATED ANTI SLIP HEEL CUP

AIR VENTILATION SYSTEM

COMFORT FIT TONGUE

CARBON G.CHRONO BLACK/RED

12

3625-005 45,000円 (税抜)

GAERNE EPS LIGHT WEIGHT FULL CARBON SOLE 12.0

				25	25.5	26
26.5	27	27.5	28	28.5	29	

CARBON G.CHRONO BLACK/WHITE

12

3625-011 45,000円 (税抜)

GAERNE EPS LIGHT WEIGHT FULL CARBON SOLE 12.0

				25	25.5	26
26.5	27	27.5	28	28.5	29	

CARBON G.CHRONO WHITE

12

3625-014 45,000円 (税抜)

GAERNE EPS LIGHT WEIGHT FULL CARBON SOLE 12.0

				25	25.5	26
26.5	27	27.5	28	28.5	29	

CARBON G.CHRONO BLUE

12

3625-003 45,000円 (税抜)

GAERNE EPS LIGHT WEIGHT FULL CARBON SOLE 12.0

				25	25.5	26
26.5	27	27.5	28	28.5	29	

MADE IN ITALY

WEIGHT (SIZE 43) **277 gr**

STIFFNESS 6 7 8 9 10 11 **12**

CARBON

G_VOLATA

BOA IP1 CLOSURE SYSTEM

GUARANTEE

TRASPIRANT INSOLE

INTEGRATED ANTI SLIP HEEL CUP

AIR VENTILATION SYSTEM

COMFORT FIT TONGUE

CARBON G.VOLATA BLACK

12

3628-001 37,500円 (税抜)

				25	25.5	26
26.5	27	27.5	28	28.5	29	

GAERNE EPS LIGHT WEIGHT FULL CARBON SOLE 12.0

CARBON G.VOLATA BLUE

12

3628-003 37,500円 (税抜)

				25	25.5	26
26.5	27	27.5	28	28.5	29	

GAERNE EPS LIGHT WEIGHT FULL CARBON SOLE 12.0

CARBON G.VOLATA ORANGE

12

3628-008 37,500円 (税抜)

				25	25.5	26
26.5	27	27.5	28	28.5	29	

GAERNE EPS LIGHT WEIGHT FULL CARBON SOLE 12.0

CARBON G.VOLATA WHITE

12

3628-004 37,500円 (税抜)

				25	25.5	26
26.5	27	27.5	28	28.5	29	

GAERNE EPS LIGHT WEIGHT FULL CARBON SOLE 12.0

MADE IN ITALY

WEIGHT (SIZE 43) **273** gr

STIFFNESS 6 7 8 9 **10** 11 12

CARBON

G_TORNADO

BOA L6 CLOSURE SYSTEM

AIR VENTILATION SYSTEM

GUARANTEE

TRANSPIRANT INSOLE

INTEGRATED ANTI SLIP HEEL CUP

COMFORT FIT TONGUE

CARBON G.TORNADO WHITE

10

3629-004 30,000円 (税抜)

GAERNE EPS LIGHT WEIGHT FULL CARBON SOLE 10.0

				25	25.5	26
26.5	27	27.5	28	28.5	29	

CARBON G.TORNADO BLACK

10

3629-001 30,000円 (税抜)

GAERNE EPS LIGHT WEIGHT FULL CARBON SOLE 10.0

				25	25.5	26
26.5	27	27.5	28	28.5	29	

G.TORNADO WHITE

8

3630-004 24,000円 (税抜)

GAERNE EPS CARBON POWER SOLE 8.0

			24.5	25	25.5	26
26.5	27	27.5	28	28.5	29	

G.TORNADO BLACK

8

3630-001 24,000円 (税抜)

GAERNE EPS CARBON POWER SOLE 8.0

			24.5	25	25.5	26
26.5	27	27.5	28	28.5	29	

CARBON G.TORNADO ORANGE

10

3629-008 30,000円 (税抜)

GAERNE EPS LIGHT WEIGHT FULL CARBON SOLE 10.0

						26
26.5	27	27.5	28	28.5		

CARBON G.TORNADO BLUE

10

3629-003 30,000円 (税抜)

GAERNE EPS LIGHT WEIGHT FULL CARBON SOLE 10.0

						26
26.5	27	27.5	28	28.5		

G. TORNADO ORANGE

8

3630-008 24,000円 (税抜)

GAERNE EPS CARBON POWER SOLE 8.0

				25	25.5	26
26.5	27	27.5	28	28.5	29	

G.TORNADO BLUE

8

3630-003 24,000円 (税抜)

GAERNE EPS CARBON POWER SOLE 8.0

				25	25.5	26
26.5	27	27.5	28	28.5	29	

MADE IN ITALY

WEIGHT (SIZE 43) **299 gr**

STIFFNESS 6 7 **8** 9 10 11 12

G_RECORD

- INTEGRATED ANTI SLIP HEEL CUP
- AIR VENTILATION SYSTEM
- TRANSPIRANT INSOLE
- COMFORT FIT TONGUE

G.RECORD ORANGE

8

3634-008 17,000円 (税抜)

		24	24.5	25	25.5	26
26.5	27	27.5	28	28.5	29	

GAERNE EPS CARBON POWER SOLE 8.0

G.RECORD BLACK

8

3634-001 17,000円 (税抜)

		24	24.5	25	25.5	26
26.5	27	27.5	28	28.5	29	

GAERNE EPS CARBON POWER SOLE 8.0

G.RECORD WHITE

8

3634-004 17,000円 (税抜)

		24	24.5	25	25.5	26
26.5	27	27.5	28	28.5	29	

GAERNE EPS CARBON POWER SOLE 8.0

G.RECORD BLUE

8

3634-003 17,000円 (税抜)

		24	24.5	25	25.5	26
26.5	27	27.5	28	28.5	29	

GAERNE EPS CARBON POWER SOLE 8.0

MADE IN ITALY

WEIGHT (SIZE 39) **217 gr**

STIFFNESS 6 7 8 9 **10** 11 12

CARBON

G_TORNADO LADY

WOMAN FITTING

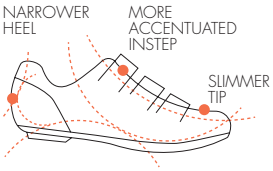

BOA L6 CLOSURE SYSTEM

GUARANTEE

INTEGRATED ANTI SLIP HEEL CUP

AIR VENTILATION SYSTEM

TRANSPIRANT INSOLE

COMFORT FIT TONGUE

CARBON G.TORNADO LADY
BLACK/LIGHT BLUE

10

3631-001 29,000円 (税抜)

		24	24.5	25	25.5	26
26.5	27					

GAERNE EPS LIGHT WEIGHT FULL CARBON SOLE 10.0

MADE IN ITALY

WEIGHT (SIZE 39) **260 gr**

STIFFNESS 6 7 **8** 9 10 11 12

G_RECORD LADY

WOMAN FITTING

INTEGRATED ANTI SLIP HEEL CUP

AIR VENTILATION SYSTEM

TRANSPIRANT INSOLE

COMFORT FIT TONGUE

G.RECORD LADY
WHITE/FUXIA

8

3633-004 17,000円 (税抜)

		24	24.5	25	25.5	26
26.5	27					

GAERNE EPS CARBON POWER SOLE 8.0

MADE IN ITALY

WEIGHT (SIZE 43) **257 gr**

STIFFNESS 6 7 8 9 **10** 11 12

CARBON

G_KONA

HEEL CUP

AIR VENTILATION SYSTEM

TRANSPIRANT INSOLE

CARBON G.KONA WHITE

10

3615-004 30,5000円 (税抜)

				25	25.5	26
26.5	27	27.5	28	28.5	29	

GAERNE EPS LIGHT WEIGHT FULL CARBON SOLE 10.0

G.KONA WHITE

8

3616-004 20,500円 (税抜)

		24	24.5	25	25.5	26
26.5	27	27.5	28	28.5	29	

GAERNE EPS CARBON POWER SOLE 8.0

MADE IN ITALY

WEIGHT (SIZE 43) **378 gr**

STIFFNESS 6 **7** 8 9 10 11 12

G_KONA MTB

HEEL CUP

AIR VENTILATION SYSTEM

TRANSPIRANT INSOLE

G.KONA MTB WHITE

7

3816-004 20,500円 (税抜)

			24.5	25	25.5	26
26.5	27					

GAERNE MTB 2DENSITY SOLE

MADE IN ITALY

WEIGHT (SIZE 43) **358** gr

STIFFNESS 6 **7** 8 9 10 11 12

G.ICE-STORM

G.ICE-STORM ROAD GORE-TEX BLACK 7

3637-001 36,000円（税抜）

				25	25.5	26
26.5	27	27.5	28	28.5	29	

GAERNE EPS CARBON POWER SOLE 7.0

MADE IN ITALY

WEIGHT (SIZE 43) **448** gr

STIFFNESS 6 **7** 8 9 10 11 12

G.ICE STORM MTB

G.ICE STORM MTB GORE-TEX BLACK 7

3837-001 36,000円（税抜）

				25	25.5	26
26.5	27					

GAERNE MTB 2DENSITY SOLE

MADE IN ITALY

WEIGHT (SIZE 43) **348 gr**

STIFFNESS 6 7 8 9 **10** 11 12

CARBON

G_SINCRO

BOA IP1 CLOSURE SYSTEM

GUARANTEE

DUAL FITTING CLOSURE SYSTEM

TARSAL SUPPORT SYSTEM

TRASPIRANT INSOLE

STABILIZED HEEL CUP

AIR VENTILATION SYSTEM

COMFORT FIT TONGUE

CARBON G.SINCRO ORANGE

10

3821-008 49,000円（税抜）

EPS LIGHT WEIGHT CARBON FIBER MTB SOLE 10.0

				25	25.5	26
26.5	27	27.5	28	28.5	29	

CARBON G.SINCRO FOREST GREEN

10

3821-010 49,000円（税抜）

EPS LIGHT WEIGHT CARBON FIBER MTB SOLE 10.0

				25	25.5	26
26.5	27	27.5	28	28.5	29	

CARBON G.SINCRO BLACK

10

3821-001 49,000円（税抜）

EPS LIGHT WEIGHT CARBON FIBER MTB SOLE 10.0

				25	25.5	26
26.5	27	27.5	28	28.5	29	

MADE IN ITALY

WEIGHT (SIZE 43) **341 gr**

STIFFNESS 6 7 8 9 **10** 11 12

CARBON

G_KOBRA

BOA IP1 CLOSURE SYSTEM

GUARANTEE

TARSAL SUPPORT SYSTEM

TRASPIRANT INSOLE

INTEGRATED ANTI SLIP HEEL CUP

AIR VENTILATION SYSTEM

COMFORT FIT TONGUE

CARBON G.KOBRA BLACK/RED

10

3825-005 42,000円 (税抜)

GAERNE EPS LIGHT WEIGHT CARBON FIBER MTB SOLE 10.0

				25	25.5	26
26.5	27	27.5	28	28.5	29	

G.KOBRA BLACK/RED

8

3826-005 36,000円 (税抜)

EPS CARBON POWER MTB SOLE 8.0

					25.5	26
26.5	27	27.5	28	28.5	29	

CARBON G.KOBRA BLACK/WHITE

10

3825-011 42,000円 (税抜)

GAERNE EPS LIGHT WEIGHT CARBON FIBER MTB SOLE 10.0

				25	25.5	26
26.5	27	27.5	28	28.5	29	

G.KOBRA BLACK/WHITE

8

3826-011 36,000円 (税抜)

EPS CARBON POWER MTB SOLE 8.0

					25.5	26
26.5	27	27.5	28	28.5	29	

MADE IN ITALY

WEIGHT (SIZE 43) **321 gr**

STIFFNESS 6 7 8 9 **10** 11 12

CARBON

G_HURRICANE

BOA L6 CLOSURE SYSTEM

GUARANTEE

INTEGRATED ANTI SLIP HEEL CUP

AIR VENTILATION SYSTEM

TRANSPIRANT INSOLE

COMFORT FIT TONGUE

CARBON G.HURRICANE FOREST GREEN | 10

3829-010 29,000円 (税抜)

EPS LIGHT WEIGHT CARBON FIBER MTB SOLE 10.0

				25	25.5	26
26.5	27	27.5	28	28.5	29	

G.HURRICANE FOREST GREEN | 10

3830-010 24,000円 (税抜)

MTB 2DENSITY SOLE 7.0

				25	25.5	26
26.5	27	27.5	28	28.5	29	

CARBON G.HURRICANE BLACK | 10

3829-001 29,000円 (税抜)

EPS LIGHT WEIGHT CARBON FIBER MTB SOLE 10.0

				25	25.5	26
26.5	27	27.5	28	28.5	29	

G.HURRICANE BLACK | 7

3830-001 24,000円 (税抜)

MTB 2DENSITY SOLE 7.0

				25	25.5	26
26.5	27	27.5	28	28.5	29	

CARBON G.HURRICANE ORANGE | 10

3829-008 29,000円 (税抜)

EPS LIGHT WEIGHT CARBON FIBER MTB SOLE 10.0

				25	25.5	26
26.5	27	27.5	28	28.5	29	

G.HURRICANE ORANGE | 7

3830-008 24,000円 (税抜)

MTB 2DENSITY SOLE 7.0

				25	25.5	26
26.5	27	27.5	28	28.5	29	

MADE IN ITALY

WEIGHT (SIZE 43) **382 gr**

STIFFNESS 6 **7** 8 9 10 11 12

G_LASER

- INTEGRATED ANTI SLIP HEEL CUP
- AIR VENTILATION SYSTEM
- TRANSPIRANT INSOLE
- COMFORT FIT TONGUE

G.LASER BLACK

7

3834-001 17,000円 (税抜)

MTB 2DENSITY SOLE 7.0

23	23.5	24	24.5	25	25.5	26
26.5	27	27.5	28	28.5	29	

G.LASER WHITE

7

3834-004 17,000円 (税抜)

MTB 2DENSITY SOLE 7.0

				25	25.5	26
26.5	27	27.5	28	28.5	29	

G.LASER ORANGE

7

3834-008 17,000円 (税抜)

MTB 2DENSITY SOLE 7.0

				25	25.5	26
26.5	27	27.5	28	28.5	29	

G.LASER FOREST GREEN

7

3834-010 17,000円 (税抜)

MTB 2DENSITY SOLE 7.0

				25	25.5	26
26.5	27	27.5	28	28.5	29	

MADE IN ITALY

WEIGHT (SIZE 39) **318 gr**

STIFFNESS 6 **7** 8 9 10 11 12

G_HURRICANE LADY

WOMAN FITTING

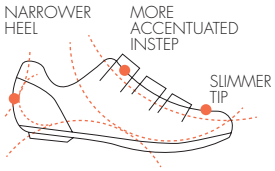

BOA L6 CLOSURE SYSTEM

GUARANTEE

INTEGRATED ANTI SLIP HEEL CUP

AIR VENTILATION SYSTEM

TRANSPIRANT INSOLE

COMFORT FIT TONGUE

G.HURRICANE LADY
BLACK/LIGHT BLUE

7

3832-001 24,000円 (税抜)

MTB 2DENSITY SOLE 7.0

		24	24.5	25	25.5	26
26.5	27					

MADE IN ITALY

WEIGHT (SIZE 39) **326 gr**

STIFFNESS 6 **7** 8 9 10 11 12

G_LASER LADY

WOMAN FITTING

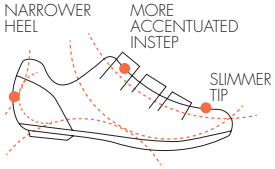

INTEGRATED ANTI SLIP HEEL CUP

AIR VENTILATION SYSTEM

TRANSPIRANT INSOLE

COMFORT FIT TONGUE

G.LASER LADY
BLACK/FUXIA

7

3833-001 17,000円 (税抜)

MTB 2DENSITY SOLE 7.0

		24	24.5	25	25.5	26
26.5	27					

ACCESSORIES

4195-033
G-プロフェッショナル
ロングソックス/
ブルーホワイト
(S-M / L-XL / XXL)
¥3,000 (税抜)

4195-008
G-プロフェッショナル
ロングソックス/
オレンジブラック
(S-M / L-XL / XXL)
¥3,000 (税抜)

4195-027
G-プロフェッショナル
ロングソックス/
フォレストグリーン
S-M / L-XL / XXL
¥2,500 (税抜)

4195-025
G-プロフェッショナル
ロングソックス/
ブラックホワイト
S-M / L-XL / XXL
¥2,5000 (税抜)

4195-014
G-プロフェッショナル
ロングソックス/
ホワイトブラック
S-M / L-XL / XXL
¥2,500 (税抜)

4195-011
G-プロフェッショナル
ロングソックス/
ブラックフューシャ
S-M / L-XL
¥2,500 (税抜)

4333-004
クロノ プロ シューズカバー
ホワイト
Size(cm) : ONE SIZE
¥5,500 (税抜)

4343-004
スプリングシューズカバー
ホワイト
SIZE: S-M / L-XL / XXL
¥2,5000 (税抜)

4336-001
ストームシューズカバー
ブラック
SIZE: M – L – XL –XXL
¥6,000 (税抜)

4353-004
G.エアロダイナミック
シューズカバー ホワイト
SIZE: ONE SIZE
¥8,500 (税抜)

4370-004
G.アンタークティック
シューズカバー
ブラックホワイト
(S/M/L/XL/XXL)
¥8,400 (税抜)

4370-005
G.アンタークティック
シューズカバー
ライトレッド
(S/M/L/XL/XXL)
¥8,400 (税抜)

4370-011
G.アンタークティック
シューズカバー
ブラックフューシャ
(XS/S/M/L)
¥8,400 (税抜)

4371-001
G.トップシューズカバー
ブラック
(one size)
¥4,800 (税抜)

4371-003
G.トップシューズカバー
ブルー
(one size)
¥4,800 (税抜)

4371-001
G.トップシューズカバー
オレンジ
(one size)
¥4,800 (税抜)

4712-001
2Dマイクロアジャスタブル
アルミニウム バックル ブラック
¥2,500 (税抜)

4751-001
EPS ライトウェイト
TRANSPIRANT インソール
SIZE : 39/47
¥3,500 (税抜)

4711-011
TRASPIRANT インナーソール
SIZE : 36/49
¥1,200 (税抜)

4743-004
EPS コンフォートインソール
SIZE: 36 /48
¥2,300 (税抜)

4347-001
シューズバッグ
¥2,500 (税抜)

4705-001
ネイル (スパイクピン 4個入り)
¥1,000 (税抜)

4750-014
キット スタッズ MTBソール
アンスラサイト
¥1,500 (税抜)

4712-004
2Dマイクロアジャスタブル
アルミニウム バックル ホワイト
¥2,500 (税抜)

4748-001
エクストラライト
ラバーヒールパッド
¥1,700 (税抜)

4731-001 BOA L5 キット ブラック
4731-004 BOA L5 キット ホワイト
¥2,800 (税抜)

4739-004 KIT BOA IP1 ロード ホワイト
4739-001 KIT BOA IP1 ロード ブラック
¥2,800 (税抜)

4733-001
ライトラバーヒールパッド
EPS ライトウェイト
フルカーボンソール
¥1,700 (税抜)

4738-001
Gモーション/Gラッパ
ストラップブラック
¥1,500 (税抜)

4738-004
Gモーション/Gラッパ
ストラップホワイト
¥1,500 (税抜)

RUDY
PROJECT
RUDY
PROJECT
assos
EVO

THE WING

DISRUPTING THE AERODYNAMIC HELMET STANDARDS

エアロダイナミクスヘルメット規格の再構築

革命的な構造

厳しい風洞実験、コンピュータ流体力学（CFD）と空力を専門とするスイスサイド社との共同研究、トライアスロンとロードサイクリングのチャンピオンたちの協力を得、複数のライディングポジションにおいてパフォーマンスを損なうことのない最先端ヘルメットを開発しました。
その革新的な形状プロフィールおよび安全な超軽量インモールド構造、取り外し式のテール部を組み合わせたザ・ウィングは、ロードレースでのタイムトライアル、トライアスロンのために最高の快適性とパフォーマンスを保障します。

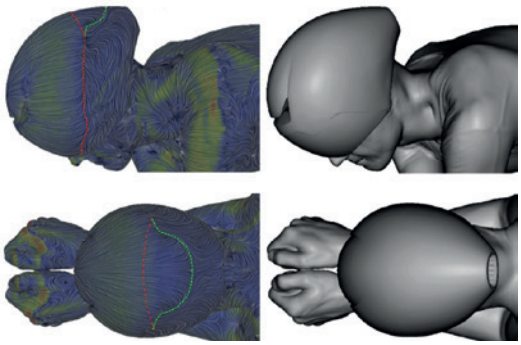

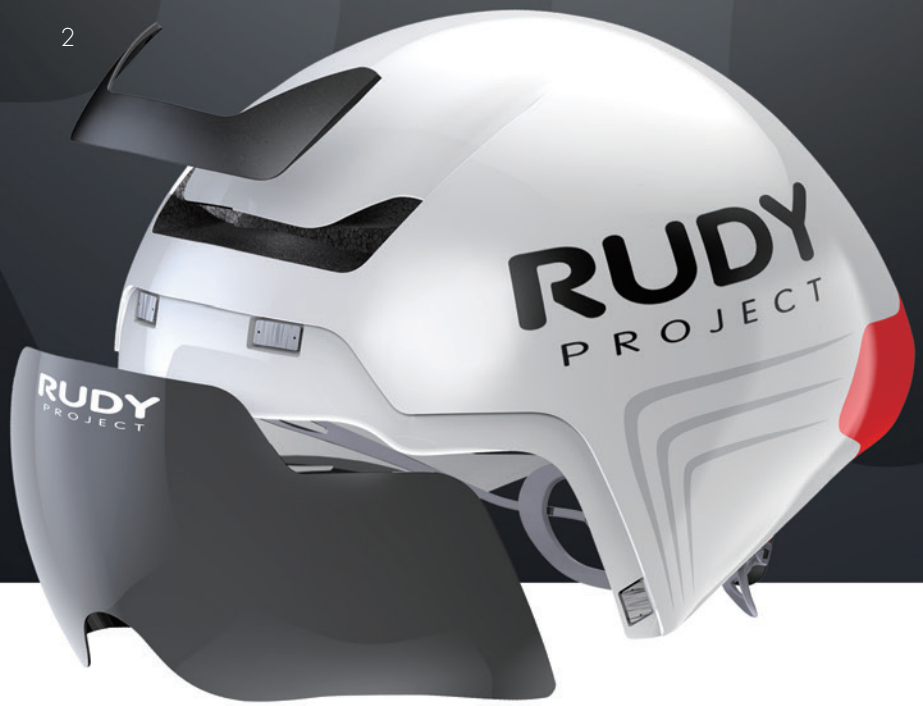

SWISSSIDE
NO.1 IN AERODYNAMICS

通気性の向上（1）

前後に設けられた巨大な通気口はヘルメット中で一定のエアの流れを確保します。ヘルメットの構造と通気口を科学的に設計することで、汗の蒸発を促しながら内部の通気性を向上させ、ライダーの頭を冷却します。

取り外し式ベントカバー（2）

新設計の取り外し式マグネットカバーでヘルメット内のエアの流れをコントロールします。

マグネット式バイザー（3）

目の快適性を最大化するために、新型取り外し式マグネットバイザーを装着しました。
取付けが簡単でドッキング可能なバイザーには、深い水平視野を強調する湾曲レンズを採用しました。RPオプティクスの高度なレンズ技術に基づいたポリカーボネート製バイザーは、UVAおよびUVBから眼を保護し、選手が自分のパフォーマンスだけに集中することを可能にします。

DYNAMIC PRESSURE POINT

ダイナミック・プレッシャー・ポイント

ヴォルテックス・キラー・システムでは、ヘルメット底の端面を大きく膨らませました。そこからヘルメット後部にかけて、航空機やレーシングカーで使われるNACAダクトが口を開けています。ブースト01はライダーの首の周辺から空気を引き込み、両肩方向に吐き出させることで、エアロダイナミクスを向上させたのです。

UNIVERSAL DORSAL RIDGE

ユニバーサル・ドーサル・リッジ

ドーサル・リッジはさらに改良され、横方向からの力を前進方向へと転換します。より低い流線形シェイプのおかげで、風の方向がつねに変化する中でもライダーの首をねじるような不快なトルクを消し去ります。

ZERO TORQUE

ゼロ・トルク

ウィング形状のヘルメットの場合、風の動きによっては方向を変えようとするトルクがかかり、特に長距離ライドにおいてライダーの首に負担がかかります。
ブースト01は従来のロードヘルメットに比べ、空気抵抗を12%減らしただけでなく、首にかかるねじれトルクを65%も減少させたのです。

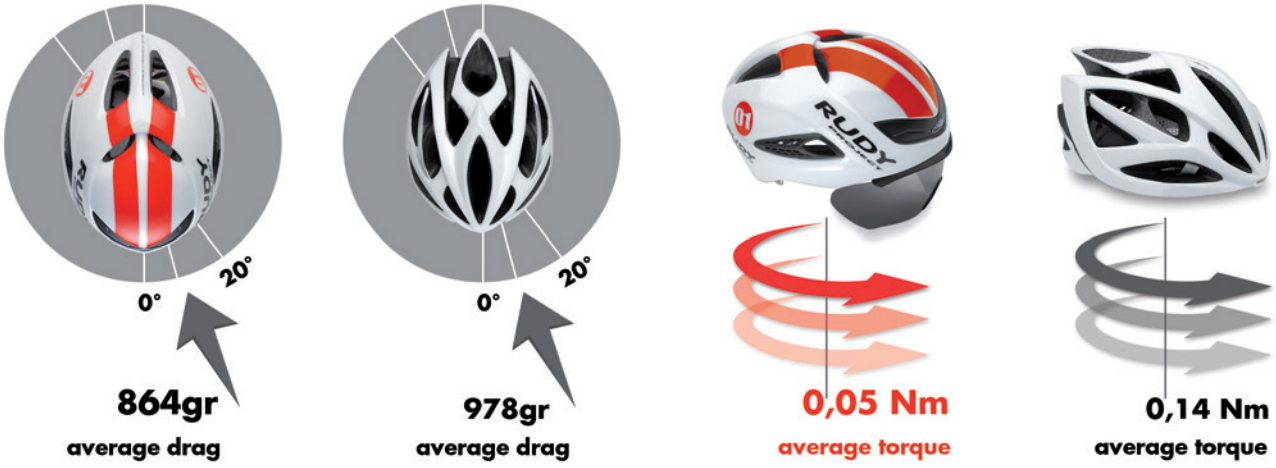

2 VENTS
熱を放出し、汗を蒸発
させるベント穴

ファステックス
システム
バックル

ディバイダー
プロ サイド
バックル

RSR 10 M
調整可能

フリーパッド
取り換え可能
快適なパッド

ザ ウィング

NEW THE WING

重量 S-M（290グラム）- L（330グラム）
サイズ S - M（54 - 58cm）- L（59 - 61cm）

WHITE (SHINY)
HL 73 00 01 S - M
HL 73 00 02 L

57,000円（税抜）

BLACK (MATTE)
HL 73 00 11 S - M
HL 73 00 12 L

57,000円（税抜）

スペアパーツ

フリーパッド
ブラック
C0 00 04 09 2,500円（税抜）

RSR10 M リテンションシステム キット
ミラークローム
C0 00 04 39 1,500円（税抜）

リムーバブル オプティカル シールド

レーザーブラック
LH 73 09
12,000円（税抜）

クリア
LH 73 11
10,000円（税抜）

マルチレーザーオレンジ
LH 73 40
14,000円（税抜）

3 VENTS
熱を放出し、汗を蒸発
させるベント穴

ファステックス
システム
バックル

ディバイダー
プロ サイド
バックル

RSR 9
調整可能

フリーパッド
取り換え可能
快適なパッド

トライアスロン用

タイムトライアルレース用

ブーストプロ

BOOST PRO

重量 S-M（300グラム）- L（330グラム）

サイズ S - M（54 - 58cm）- L（59 - 61cm ）

ブラック（シャイニー）
S - M **HL 69 00 11**
L **HL 69 00 12**

37,000円（税抜）

ゴールド（シャイニー）
S - M **HL 69 00 01**
L **HL 69 00 02**

37,000円（税抜）

スペアパーツ

フリーパッド
ブラック
C0 00 03 55
2,600円（税抜）

RSR9 リテンションシステム キット
ブラック/グレイ
C0 00 03 52 2,500円（税抜）

取り外し可能 フリップアップ
C0 00 03 65
3,300円（税抜）

リムーバブル オプティカル シールド

スモーク
LH 60 10
8,000円（税抜）

クリア
LH 60 11
8,000円（税抜）

マルチレーザーオレンジ
LH 60 40
12,000円（税抜）

3 VENTS
熱を放出し、汗を蒸発
させるベント穴

ファステックス
システム
バックル

ディバイダー
プロ サイド
バックル

RSR 9
調整可能

フリーパッド
取り換え可能
快適なパッド

トライアスロン用

タイムトライアルレース用

WATCH THE VIDEO

ブースト01

BOOST 01

重量 S-M（280グラム）- L（310グラム）
サイズ S - M（54 - 58cm）- L（59 - 61cm ）

付属品
– ベントカバー （2種類）
– マイクロファイバーポーチ
– フリーパッド

取り外し可能 オプティカル
フリップアップシールド
（付属していません）

R.S.R. 9 ディスクリテンションシステム

アイウェアドッグ

ブラック - ホワイト （マット）
S - M **HL 60 00 41**
L **HL 60 00 42**
36,000円（税抜）

ホワイト - グラファイト （マット）
S - M **HL 60 00 51**
L **HL 60 00 52**
36,000円（税抜）

イエローフルオ - ブラック （マット）
S - M **HL 60 00 61**
L **HL 60 00 62**
36,000円（税抜）

ホワイト - レッドフルオ （シャイニー）
S - M **HL 60 00 71**
L **HL 60 00 72**
36,000円（税抜）

スペアパーツ

フリーパッド
ブラック
C0 00 03 55
2,600円（税抜）

RSR9 リテンションシステム キット
ブラック/グレイ
C0 00 03 52 2,500円（税抜）

取り外し可能 フリップアップ
C0 00 03 65
3,300円（税抜）

リムーバブル オプティカル シールド

スモーク
LH 60 10
8,000円（税抜）

クリア
LH 60 11
8,000円（税抜）

マルチレーザーオレンジ
LH 60 40
12,000円（税抜）

SAFETY AND **ENERGY DISTRIBUTION**

セーフティとエネルギー・ディストリビューション

自転車での転倒は重大で深刻な結果をもたらします。ルデイプロジェクトでは、ヘルメットの設計に当たり、安全性と信頼性を確保するために最高品質の素材選びから始めました。最先端素材を使って衝撃を吸収し、頭部や身体に伝えないように設計されています。発泡性ポリスチレン（EPS）は衝撃を樹脂の変形によって分散し、ポリカーボネイト製シェルで耐久性と保護性能を高めています。

COMFORT INTERNAL **PADDING**

群を抜くフィット性もルディプロジェクト・ヘルメットの長所です。交換式パッドが2セット付いています。洗濯も可能です。形状とヘルメット内での取り付け位置はフィット性、通気性、保護性能を高めるために考え抜かれています。

MIPS TECHNOLOGY

MIPSテクノロジー

AVAILABLE ON THESE MODELS:
RACEMASTER
RUSH

頭とヘルメット間に独自の低摩擦層を配置する構造は、ヒトの脳の構造と同じです。角度のある衝撃のダメージを小さくすることが科学的にも証明された構造です。

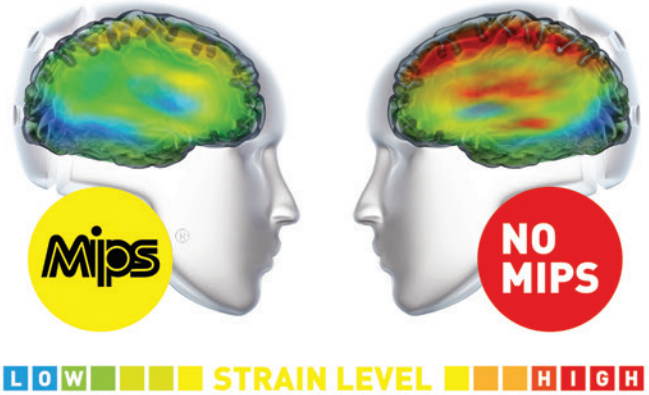

レッド=高ストレス
ハイブリッドⅢ衝撃試験で、ダミーの頭部を使って9つの加速度器で測定した結果をコンピュータで解析したのがこのグラフィックです。角度をつけた衝撃でテストしました。MIPSの有無による違いが明確に分かります。

ADJUSTABLE CUSTOM FIT

調整式カスタムフィット

定評の高いフィット性、エルゴノミクス、設計、素材革新、最新の製造技術。リテンション・システムは常に改良を続け、安定性とパフォーマンスを高めています。RSR9システムはフィット性をさらに向上させました。包み込むようなフィット感を高めると同時に、ミリ単位で深さを調整することで一人ひとりのライダーに合わせます。

R.S.R. 9 RETENTION SYSTEM

JCF（日本自転車競技連盟）公認

17 VENTS
熱を放出し、汗を蒸発させるベント穴

ファステックス システム バックル

プロ - ディヴァイダー サイド バックル

RSR 9
調整可能可能

フリーパッド
取り換え可能
快適なパッド

バグストップ
虫の侵入を防ぐ
ネット付きパッド

MIPS
TECHNOLOGY

レースマスター

RACEMASTER | MIPS

重量 S-M（270グラム）- L（300グラム）
サイズ S - M（54 - 58cm）- L（59 - 61cm）

ブラックステルス（マット）
HL 58 00 01 MIPS S - M
HL 58 00 02 MIPS L
47,000円（税抜）

ブラックステルス（マット）
HL 58 00 01 S - M
HL 58 00 02 L
35,000円（税抜）

ホワイトステルス（マット）
HL 58 00 11 S - M
HL 58 00 12 L
35,000円（税抜）

ホワイトステルス（マット）
HL 58 00 11 MIPS S - M
HL 58 00 12 MIPS L
47,000円（税抜）

イエローフルオ-ブラック（マット）
HL 58 01 11 S - M
HL 58 01 12 L
35,000円（税抜）

ブラック-レッド（マット）
HL 58 01 01 S - M
HL 58 01 02 L
35,000円（税抜）

スペアパーツ

バグストップ
虫の侵入を防ぐネット付きパッド
C0 00 03 68 ブラック
3,300円（税抜）

フリーパッド
取り替え可能　快適なパッド
C0 00 03 69 ブラック
4,300円（税抜）

RSR9+ リテンションシステム
C0 00 03 52 ブラック/グレイ
2,500円（税抜）

バイザー

ホワイト
AC 40 00 44
3,900円（税抜）

ブラック
AC 40 00 45
3,900円（税抜）

15 VENTS
熱を放出し、汗を蒸発させるベント穴

ファステックス システム バックル

プロ - ディヴァイダー サイド バックル

RSR 10 M 調整可能可能

アダプティブ エアフレーム バンド

フリーパッド 取り換え可能 快適なパッド

バグストップ 虫の侵入を防ぐ ネット付きパッド

スペクトラム

NEW SPECTRUM

重量 S(230グラム)-M(260グラム) - L(300グラム)
サイズ S (51 - 55cm) - M (55 - 59cm) - L(59 - 62cm)

TITANIUM STEALTH (MATTE)
HL 65 00 00 S
HL 65 00 01 M
HL 65 00 02 L

31,000円 (税抜)

WHITE - BLACK (MATTE)
HL 65 00 10 S
HL 65 00 11 M
HL 65 00 12 L

31,000円 (税抜)

RED - BLACK (MATTE-SHINY)
HL 65 00 20 S
HL 65 00 21 M
HL 65 00 22 L

31,000円 (税抜)

YELLOW FLUO - BLACK (MATTE)
HL 65 00 30 S
HL 65 00 31 M
HL 65 00 32 L

31,000円 (税抜)

PACIFIC BLUE - BLACK (MATTE)
HL 65 00 70 S
HL 65 00 71 M
HL 65 00 72 L

31,000円 (税抜)

BLACK - BRONZE (MATTE)
HL 65 00 80 S
HL 65 00 81 M
HL 65 00 82 L

31,000円 (税抜)

SPARE PARTS

::虫の侵入を防ぐネット付きパッド　ブラック
C0 00 04 25　2,500円 (税抜)

RSR 10 M テンションシステムキット
ミラークローム
C0 00 04 21　1,500円 (税抜)

フリーパッド
取り替え可能　快適なパッド　ブラック
C0 00 04 26　2,500円 (税抜)

JCF（日本自転車競技連盟）公認

フリーパッド
取り換え可能
快適なパッド

バグストップ
虫の侵入を防ぐ
ネット付きパッド

ファステックス
システム
バックル

ルディ セルフ
センタリング
バックル

RSR 8+
調整可能

21 VENTS
熱を放出し、
汗を蒸発させるベント穴

付属バイザー

MTB用

ロード用

ウィンドマックス

WINDMAX

重量 S-M（220グラム）- L（240グラム）
サイズ S - M（54 - 58cm）- L（59 - 61cm）

ホワイト - レッドフルオ （シャイニー）
S - M **HL 52 23 01**
L **HL 52 23 02**
32,000円（税抜）

グラファイト - ライムフルオ （マット）
S - M **HL 52 24 01**
L **HL 52 24 02**
32,000円（税抜）

ライムフルオ - ブルー （シャイニー）
S - M **HL 52 93 01 CL**
L **HL 52 93 02 CL**
32,000円（税抜）

ブラック - イエローフルオ （マット）
S - M **HL 52 15 01 M**
L **HL 52 15 02 M**
32,000円（税抜）

ホワイト - シルバー （シャイニー）
S - M **HL 52 19 01**
L **HL 52 19 02**
32,000円（税抜）

イエローフルオ - ブラック （シャイニー）
S - M **HL 52 22 01**
L **HL 52 22 02**
32,000円（税抜）

スペアパーツ

バグストップ
虫の侵入を防ぐネット付きパッド
C0 00 02 91 シルバー / レッド
3,500円（税抜）

フリーパッド
取り替え可能　快適なパッド
C0 00 02 93 シルバー
3,500円（税抜）

RSR8+ リテンションシステム
C0 00 02 28 アッシュ/レッド　2,500円（税抜）
C0 00 02 29 ホワイト / レッド　2,500円（税抜）

セルフセンタリングバックル
ストラップ調整バックル
C0 00 02 95 レッド（2コ入り）　800円（税抜）

ファステックス バックル システム
C0 00 02 46　900円（税抜）

カスタムマイクロファイバーポーチ
AC 08 00 72 ブラック　2,500円（税抜）

MTB用バイザー

ライムフルオ
AC 40 00 36
4,000円（税抜）

ホワイト シルバー
AC 40 00 21
4,000円（税抜）

ホワイト レッド
AC 40 00 22
4,000円（税抜）

ブラック イエローフルオ
AC 40 00 23
4,000円（税抜）

イエローフルオ ブラック
AC 40 00 30
4,000円（税抜）

ホワイト グリーン
AC 40 00 32
4,000円（税抜）

ROAD用バイザー

ライムフルオ
AC 40 00 37
4,000円（税抜）

ホワイト シルバー
AC 40 00 27
4,000円（税抜）

ホワイト レッド
AC 40 00 25
4,000円（税抜）

ブラック イエローフルオ
AC 40 00 26
4,000円（税抜）

イエローフルオ ブラック
AC 40 00 31
4,000円（税抜）

ホワイト グリーン
AC 40 00 33
4,000円（税抜）

RSR 7
調整可能

フリーパッド
取り換え可能
快適なパッド

ファステックス
システム
バックル

ルディ セルフ
センタリング
バックル

21 VENTS
熱を放出し、汗を蒸発
させるベント穴

JCF（日本自転車競技連盟）公認

ラッシュ

RUSH

重量 - L（260グラム）
サイズ L（59 - 62cm）

ブラック - ホワイト （シャイニー）
L **HL 57 00 13**
15,000円（税抜）

ホワイト - シルバー （シャイニー）
L **HL 57 00 03**
15,000円（税抜）

ホワイト - レッドフルオ （シャイニー）
L **HL 57 00 23**
16,000円（税抜）

アズール - ライムフルオ （シャイニー）
L **HL 57 00 33**
16,000円（税抜）

スペアパーツ

バグストップ（付属していません）
虫の侵入を防ぐネット付きパッド
C0 00 03 64 シルバー/ブラック
3,300円（税抜）

フリーパッド
取り替え可能　快適なパッド
C0 00 03 43 シルバー　3,300円（税抜）

RSR7 リテンション システム
C0 00 01 35　2,500円（税抜）

RING BANDS

リングバンズキット（2pcs.）
C0 00 01 38　2,900円（税抜）

ファステックス バックル システム
C0 00 02 46　900円（税抜）

ルディセルフセンタリングバックル
ストラップ調整バックル
C0 00 02 95 レッド（2コ入り）
800円（税抜）

スナップバイザーEVO
ブラック
AC 40 00 40
3,000円（税抜）

カスタムマイクロファイバーポーチ
AC 08 00 72 ブラック
2,300円（税抜）

BAGS & PACKS

GYM BAG

Dimensions: cm 34 L x cm 44 H
- Lightweight construction
- All-purpose easy storage
- Front utility pocket

BLACK / GREY
AC 00 31 00
3,500円(税抜)

BACKPACK 36

Dimensions: cm 35 L x cm 50 H x cm 22 W
Capacity 36 L

・軽量かつ丈夫・撥水性インサート・防水性ジッパー
・衝撃吸収材付きラップトップ専用コンパートメント
・開きやすいメーン・コンパートメントにはジッパー付き内ポケットがあります・前部多用途ポケット
・多用途第2ポケット・リフレクター付きインサート
・エルゴノミック・胸部と腰用ベルトは調整式
・サイドにはメッシュの水筒入れ
・ハイ・コントラストのインナーライニング

AC 00 30 97
28,000円(税抜)

DUFFEL 43

Dimensions: cm 55 L x cm 28 H x cm 30 W
Capacity 43 L

・軽量かつ丈夫・発水性インサート・防水性ジッパー
・パッド付き調整式・着脱式ショルダーストラップ
・大きな開口部を持つメーンストレージ
・ジッパー付き内部メッシュ・コンパートメント
・強化サイドグリップ・パッド付き、耐摩耗性ベース
・ハイ・コントラストのインナーライニング

AC 00 30 93
30,000円(税抜)

DUFFEL PRO 72

Dimensions: cm 72 L x cm 32 H x cm 32,5 W
Capacity 72 L

・軽量かつ丈夫・撥水性インサート・防水性ジッパー
・パッド付き調整式・着脱式ショルダーストラップ
・大きな開口部を持つメーンストレージ
・ジッパー付き内部メッシュ・コンパートメント・強化サイドグリップ
・サイドポケット付き・使いやすい前ポケット・パッド付き、耐摩耗性ベース・反射素材のインサート・内部コンパートメント付き
・ハイ・コントラストのインナーライニング

AC 00 30 92
40,000円(税抜)

HELMET CASE

ヘルメットケース

様々なヘルメットに対応
※ヘルメットは付属しません。

Wing57

road helmet

ブラック
AC 08 00 58
9,000円(税抜)

biturboRoad

ビターボ ロード

前後セット 499,800円（税抜）

bike ahead composites

コンプレッション構造により一般的なスポークホイールとは次元の異なる剛性を備え、
また前後セットでの重量は 1139 グラムと軽量。
マット仕上げがカーボンの美しさを引き立たせます。

重量：1139g（前後セット）
リムハイト：34ミリ
リム内幅：20ミリ
フリーボディ：シマノ、スラム。カンパニョーロ別売
ライダー体重制限：95キロ
スルーアクスル：12x100、12x142
クリンチャー
付属：ホイールバッグ、リムテープ、チューブレスバルム

sportsbalm
PROFESSIONAL MUSCLE CARE

スポーツバルムで最高のスポーツを

運動をしている人はみなさんご存知のように、筋肉をケアすることは非常に重要です。筋肉や腱を正しくケアすることで、ケガを防止し、よりよいパフォーマンスをし、試合やトレーニングの後の回復を早めることができるのです。だから、多くのアスリートがスポーツバルムの筋肉ケア製品を使用しています。

PERFORMANCE SERIES

春から夏にかけての運動前に

イエローシリーズ 暖かくなっても、運動前のウォーミングアップは重要です。ウォーミングアップすることでケガを予防し、パフォーマンスを向上させてくれます。また、皮膚を外気温から守ることも大切な要素。イエローシリーズは暖かい時期に使うオイルです。

皮膚を暖め、
外気から守る。

商品コード 70-5501-50021
200ml ¥2,100（税抜）

YELLOW 1 MUSCLE ENERGIZE OIL

イエロー1より強めに
皮膚を暖め、外気から守る。

商品コード 70-5501-50022
200ml ¥2,100（税抜）

YELLOW 2 BRONZING MUSCLE OIL

PERFORMANCE WARMING SERIES

冬や低温時、雨天などに

レッドシリーズ 寒くなると、少しでも体温を失わないために全てが収縮した状態になり、その状態での運動は機能も低下し、怪我も多くなります。低温時や雨天時は、特に充分なウォーミングアップを心がけましょう。皮膚の寒さ予防に使うのがレッドシリーズ。手のひらを使って摩擦すれば血行もよくなります。

皮膚を暖め、
外気から守る。

商品コード 70-5501-50011
推奨気温：10℃～18℃ 200ml ¥2,100（税抜）

RED 1 MILD MUSCLE GEL

より寒く感じる時
皮膚を暖め、外気から守る。

商品コード 70-5501-50012
推奨気温：5℃～10℃ 150ml ¥2,100（税抜）

RED 2 MEDIUM MUSCLE BALM

極寒時に
皮膚を暖め、外気から守る。

商品コード 70-5501-500130
推奨気温：0℃～5℃ 150ml ¥2,100（税抜）

RED 3 HOT MUSCLE BALM

PERFORMANCE SERIES　PERFORMANCE WARMING SERIES

RECOVERY SERIES

運動後のボディーに

グリーンシリーズ 運動後は筋肉も疲れ、微細なダメージも発生することがあります。筋肉痛や障害になる場合もあり、スポーツにも影響を及ぼします。運動後は、クールダウンやマッサージを行い、疲れからの回復に気をつけましょう。また、外気に当たった皮膚の手入れも大切です。皮膚をクールに保ち、マッサージの時のすべりを助けるオイルがグリーンシリーズ。

皮膚を
マッサージする時。

商品コード 70-5501-50031
200ml ¥3,100（税抜）

GREEN 1 MUSCLE REPAIR LOTION

清涼感、
爽快感がほしい時。

商品コード 70-5501-50032
200ml ¥3,100（税抜）

GREEN 2 COOLING SOS GEL

激しい運動後、
暖めたい時。

商品コード 70-5501-50033
200ml ¥3,100（税抜）

GREEN 3 HEATING SOS GEL

PROTECTION SERIES

身体のケアと保護のために

ブルーシリーズ 運動中は、ウェアとの摩擦などで皮膚にダメージを与える場合があります。摩擦の軽減に気を配るのも、パフォーマンスアップには重要なことです。ブルーシリーズは、運動中の皮膚の保護を目的としています。直接肌につけるタイプと、ウェアに塗布するタイプをラインアップしています。

衣類と肌の摩擦防止
（衣類用）

商品コード 70-5501-50041
150ml ¥2,000（税抜）

BLUE 1 ANTI-FRICTION BALM

衣類と肌の摩擦防止
（肌用）

商品コード 70-5501-50042
150ml ¥2,000（税抜）

BLUE 2 ANTI-FRICTION CREAM

RECOVERY SERIES

PROTECTION SERIES

stijncycles
ステインサイクルズ

ペトロールグレー

Peg
ペグ

1台で、どのようなサイクリングにも。
1台で、どのようなサイクリストにも。

※完成車の写真はイメージです。実際の完成車とは仕様が異なる場合があります。

Peg ロード105ディスク完成車　250,000円（税抜）

フレーム	AL7005アルミ製専用トリプルバテッドチューブ フラットマウントディスクブレーキ仕様
フォーク	AL6061アルミ製専用トリプルバテッドチューブ、1-1/8″ - 1-1/2″ フラットマウントディスクブレーキ仕様 ホイール451x28。リューブライト加工処理 + 塗装
コンポ	シマノ105（R5800）
ブレーキ	フラットマウント・ディスクブレーキ 160+160mm TRP Spyre-C
ホイールセット	100 & 135mm 6ボルトディスクハブ；光沢黒アルマイト仕上げ 日本製EZOベアリング、シマノ11s、M6スレッドアクスル；クイックリリース互換 24×ステインレススポーク、ブラスニップル、超軽量 リム；光沢黒アルマイト仕上げ 451×28タイヤ + 軽量チューブ；仏式バルブ、ディスクブレーキ仕様
サイズ	小径車専用ジオメトリ　身長140〜200cmまで対応。
カラー	ペトロールグレー、メタリックフレークホワイト
ハンドル	FSA
ステム	FSA
サドル	チネリ
重量	7.9kg（試乗車）

■超軽量専用シートポスト；34.9×530mm、インサートライン100mm、硬質光沢黒アルマイト仕上げ、ロゴ入り + シートクランプ
■ステアエクステンション + クランプ：光沢黒アルマイト仕上げ、
■専用インテグラルヘッドセット、■超軽量専用アルミ製フロントラック、
■輪行カバー：ナイロンPUコーティング黒、■チェーンカバー、輪行用チェーンテンショナー、輪行用ベルクロストラップ×8本、パッキング用スペーサー＆パッド類、■5mmアレンキー：ステアエクステンション、シートポスト、ホイールボルト調整用
■輪行用カートンボックス(繰返し利用可能：96×55×22cm　素材：2層構造段ボール)

タリックフレークホワイト

ペトロールグレー

輪行カバー

ペトロールグレー

イエロー

Peg ロード（フレームセット+ホイールセット） 198,000円（税抜）

フレーム	AL7005アルミ製専用トリプルバテッドチューブ フラットマウントディスクブレーキ仕様（キャリパーブレーキにも対応）
BB	BSA
フォーク	AL6061アルミ製専用トリプルバテッドチューブ、1-1/8″ - 1-1/2″ フラットマウントディスクブレーキ仕様（キャリパーブレーキにも対応） ホイール451x28。406x38はディスクブレーキのみで対応。 リューブライト加工処理 + 塗装
ブレーキ	フラットマウント・ディスクブレーキ 160+160mm Di2対応（SM-BTC1、BTR2）
ホイールセット	100 & 135mm 6ボルトディスクハブ；光沢黒アルマイト仕上げ 日本製EZOベアリング、シマノ11s、M6スレッドアクスル；クイックリリース互換 24×ステインレススポーク、ブラスニップル、超軽量 リム；光沢黒アルマイト仕上げ、451×28タイヤ + 軽量チューブ；仏式バルブ ディスクブレーキ仕様（キャリパーブレーキにも対応）
サイズ	小径車専用ジオメトリ 身長140～200cmまで対応。
カラー	ペトロールグレー、メタリックフレークホワイト
重量	7.9kg（例：アルテグラディスクブレーキ完成車）

■超軽量専用シートポスト；34.9×530mm、インサートライン100mm、硬質光沢黒アルマイト仕上げ、ロゴ入り + シートクランプ
■ステアエクステンション + クランプ：光沢黒アルマイト仕上げ、
■専用インテグラルヘッドセット、■超軽量専用アルミ製フロントラック、
■輪行カバー：ナイロンPUコーティング黒、■チェーンカバー、輪行用チェーンテンショナー、輪行用ベルクロストラップ×8本、パッキング用スペーサー＆パッド類、
■5mmアレンキー：ステアエクステンション、シートポスト、ホイールボルト調整用
■輪行用カートンボックス(繰返し利用可能：96×55×22cm 素材：2層構造段ボール)

※ホイールのみの販売は承っていません。
販売の場合はフレームナンバー等の情報が必要となります。

Peg シングルスピード完成車 176,000円（税抜）

フレーム	AL7005アルミ製専用トリプルバテッドチューブ。 キャリパーブレーキ対応。ホイール451x28。OLD: 120mm
BB	BSA
フォーク	AL6061アルミ製専用トリプルバテッドチューブ。1-1/8" - 1/1/2"
ホイールセット	451x28タイヤ対応、20/24 ステンレススポーク、ブラス製ニップル、 日本製シールドベアリング、デュアルスレッド（フリー/固定）、 16Tフリーホイール
サイズ	1サイズ（140～200cmまで対応）
カラー	メタリックフレークホワイト、イエロー、パープル、ペトロールグレー
重量	6.9kg

■サドル；セラサンマルコ ブラック+ブラック、■超軽量トリプルバテッドライザーハンドルバー、31.8、■3D鋳造軽量ステム；90mm, -10D、■超軽量フォームグリップ（8g）
■クランクセット；光沢ブラック + ext. BB + 46T、■超軽量専用シートポスト；34.9×530mm、インサートライン100mm、硬質光沢黒アルマイト仕上げ、ロゴ入り + シートクランプ ■ステアエクステンション + クランプ：光沢黒アルマイト仕上げ、■専用インテグラルヘッドセット、■超軽量専用アルミ製フロントラック、■輪行カバー：ナイロンPUコーティング黒、■チェーンカバー、輪行用チェーンテンショナー、輪行用ベルクロストラップ×8本、パッキング用スペーサー＆パッド類、■5mmアレンキー：ステアエクステンション、シートポスト、ホイールボルト調整用、■輪行用カートンボックス(繰返し利用可能：96×55×22cm 素材：2層構造段ボール)

メタリックフレークホワイト

パープル

イエロー

ペトロールグレー

「人生を輝かせてくれるバイクをインテリアとしても展示したい」
というコンセプトからデザインされたヴェルテック。
最上級の素材とトップクラスの職人技によって生み出される、
まるで高級家具のようなバイクスタンド。

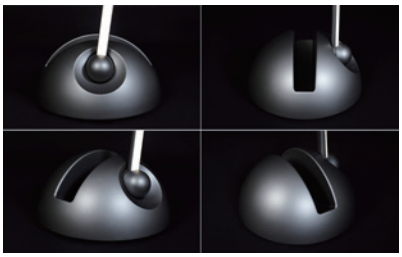

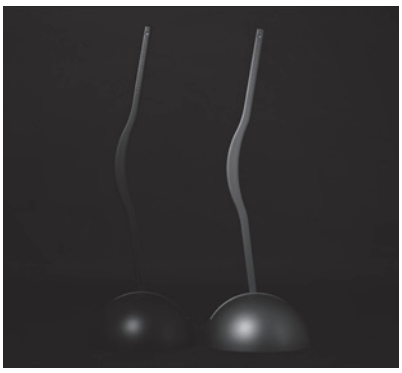

VERTIK

ヴェルティック ブラックマット	290,000円（税抜）
ヴェルティック スペースシルバー	290,000円（税抜）

・高さ：151,5 cm
・直径: 50 cm
・重量：22 kg

NEOS

ネオス マットブラック 220,000円（税抜）
ネオスモノ グロスホワイト 170,000円（税抜）

・高さ（閉めた状態）：122 cm
・高さ（開けた状態）：158 cm
・カラム高さ：82 cm
・ケース幅：48 cm
・ケース深さ：58 cm
・重量：16 kg
・付属品：蓋、レーザーフレームパッド、レーザーホイールストラップ

KRYON PRO

クリオン プロ 100,000円（税抜）
レザーキット 50,000円（税抜）

・クリオン プロ / 2ロックシステム - 伸縮自在チューブ - ティルティングベース
・サドル高さ：14,5 cm ・サドル幅：17 cm ・プレート直径：15 cm
・ブラケット長：31,5-43,5 cm ・重量：4,5 kg
・付属品：3 シングルキー+2プラグインキー/ テクノゲルパッド / 説明書 / マスク / セキュリティアンカー /アーレンキー / ドリルキー

・レザーキット：1 サドルカバー / 1 キーホルダー / 1 ホイールストラップ

従来のポジショニングを変えるバイクフィットシステム

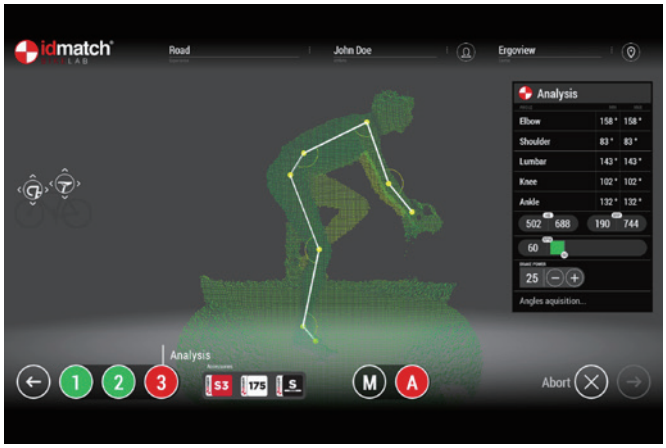

最先端サイエンスに基づいて、高精度3Dモーションキャプチャーを採用したただ一つのバイクフィットシステム
NASAのデータ、マイクロソフトのバックアップを得て、最先端サイエンスをバイクフィットに落とし込みました。
不正確なマーカーには頼りません。

計測所要時間
約15~20分

オートモードで自動的に最適なポジションを導き出します。

- **バイクフィットは考え方ではありません。**
  事実に基づいたサイエンスです。
- **バイクフィットは職人芸ではありません。**
  フィッターの習熟度に関係なく、
  マーカーを使わない高精度の身体測定からスタートします。
- **バイクフィットはパワー計測ではありません。**
  各関節の最適可動域、空気抵抗に関する研究、
  身体の状態等を直接・間接的に考慮に入れることで
  適正ポジションを導き出します。

サドル選びの旅が終わる

正しいクリート設定 **正しいクランク長設定** **正しいサドル選び** **正しいハンドル選び**

事実（身体的特徴）に基づいた正しい設定が可能。アクセサリー類を含めて、
フィッターが総合的な提案を行ないます。流行に寄らない、正しいパーツ選びを可能にします。

idmatch BIKELAB

**あらゆるバイクブランド、
サドル、ハンドル、ペダルブランドに対応、
独立したバイクフィットシステムです。**

**自転車のあらゆるカテゴリー、
パフォーマンスレベルに対応します。
（ロード、MTB、シクロクロス、トライアスロン、TT、トラック）**

バイクショップにとってのメリット

- 全自動のシステムなのでフィッター個人の力量は関係ない（マシンが自動的にフィッティングを進めます。理論の説明や個人個人に合わせた対応は不要。その間、別の作業を行なうことも可能）
- ロード、MTB、TT、ピストなどの様々なバイクに対応、さらに競技レベルも選択できる。
- いま使っているバイクのポジションからフィッティングをスタートできる。あるいは、理想のポジションを出してから、そのままバイクフレーム、ハンドルとステムを選ぶことができる。
- フィッティング結果はデータベースに残り、いつでもPDFで確認ができる。次回のフィッティング時にはすぐに呼び出すことができる。
- 定期的にフィッティングを受け続けることで、パフォーマンスの向上とともに最適なポジションを出し続けられる。
- 正しいポジション、正しいハンドル・サドルを体感してもらい、バイクとアクセサリーの商売が店舗に戻ってきます。特にサドルとハンドルは激安ECと戦える。
- サドル、ハンドル、ステム、フレームの店舗在庫を最小限にまで適正化できる。
- ソフトウェアは自動的にアップデートされるので、常に最先端のシステムが使える。
- サドル選びの旅は終わり、ハンドル選びも簡単になる。
- マシンの不具合はオンラインでメーカーに報告され、使用状況や履歴も全てメーカーがリアルタイムに把握している。

株式会社 ポディウム　PODIUM Co.Ltd.　〒630-8452　奈良県奈良市北之庄西町2-8-15　Tel:0742-64-3555　Fax:0742-64-3556　http://www.podium.co.jp

※全ての商品価格は、消費税抜き表示です。　※商品価格や製品仕様は、予告なく変更する場合がございます。ご了承ください。
※カタログに表記されている重量は、製品の仕様変更・サイズ・改良などに伴い変更される場合があります。また、各メーカーが問題ないとされる範囲で製品個体の誤差が生じる場合もあります。
※製品の色は印刷の性質上、実際とは多少異なる場合がありますのでご了承ください。

¥2,000(税抜)